Vahid Rzayev
Fikrət Rzayev

" YARANIŞ "
HAQQINDA SÖHBƏT

I HİSSƏ

BAKI-1999

“Nərgiz - R” Nəşriyyat - Poliqrafiya firması Baş direktoru:
Hidayət Musayev

“Nərgiz” nəşriyyatı Baş redaktoru: prof. Vidadi Xəlilov.
Bədii redaktoru: Nailə Rəşid qızı. Texniki redaktoru: Sevda Həsənbalayeva.
Korrektoru: Yeganə İmanova.

Yığılmağa verilmişdir: 10.09.1999.
Çapa imzalanmışdır: 5.10.1999.
Kağız formatı: 60 x 84, 1/16.
Həcmi: 9 çap vərəqi.
Tiraj: 600 nüsxə. Sifariş 225.

Yeni nəşrin korrektorları: Mirələkbər Seyidov,
Həsən İsmayılov

Bakı “Zərdabi Nəşr” MMC, 2026, 424 səh.
Tiraj:100

ISBN 978-9952-611-76–2

© Vahid Rzayev Fikrət Rzayev, 2026

V.Rzayev
F.Rzayev

“ YARANIŞ ”
HAQQINDA SÖHBƏT

I HİSSƏ

Paklıqla.

Əqli Paklıqla,
Ruhi Paklıqla,
Əbədi Paklıqla.

Paklıqla.

- Ya Böyük Yaradan, Sənə və Əbədi olan Məkanına səcdə edirəm.
- Ya Böyük Yaradan, Müqəddəs Ağ geyimlilərinə səcdə edirəm.
- Ya Böyük Yaradan, daima Nəzərində olan kainatlarına, günəşlərinə, məkanlarına, cəm yaranışlarına səcdə edirəm.
- Sənin İşığına, Yaranış Zərrələrinə, Rəhminə, Səbrinə səcdə edirəm.
- Ya Böyük Yaradan, İlkdən, Müqqədəslikdən Müqəddəs Göndərişlərinə və göndərilən Kitablarına səcdə edirəm.
- İlkin Müqəddəsliyini dərk edərək Müqəddəsliyinə Qayıdan hər bəşərinə səcdə edirəm.

Paklıqla.	**-**	**İşıqla.**
Əqli Paklıqla,	**-**	**Əqli İşıqla,**
Ruhi Paklıqla,	**-**	**Ruhi İşıqla,**
Əbədi Paklıqla.	**-**	**Əbədi İşıqla..**
Paklıqla.	**-**	**İşıqla.**

SÖZÖNÜ

Böyük Yaradanın Özünün Mərhəməti və Lütfündən Yer üzünün bəşəriyyətinə Göndərdiyi Müqəddəs “Yaranış” Kitabı 1999-cu ilin mayında Bakıda çap edilmişdir.

Kitabda Böyük Yaradan Özü və Müqəddəsləri (Mələkləri), Kainatın, günəşlərin və planetlərin, o cümlədən Yerin quruluşu, hərəkətləri haqqında insanlara bilgilər Vermişdir. Burada Kainatın və bəşəriyyətin yaranışının ilkin və sonrakı çağları, fərdlərin canlılar aləminə gəlişinin və qayıdışının mə’na və mahiyyəti, həyatda davranış normaları, Yer üzünə və digər yaşayış planetlərinə Göndərilənlərin (Peyğəmbərlərin) Göndəriş məqamları və bir çox digər məsələlər barəsində bəhs edilir.

Baxmayaraq ki, Böyük Yaradan Deyimlərini yazıya gətirən Vahid Rzayev Kitabın sonunda bunlardan bə’zilərinə açıqlamalar vermişdir, Onu tam dərk etməsi üçün oxucunun bir çox yeni, indiyə kimi insanlara mə’lum olmayan bilgilərə malik olması tələb edilir.

Uzun illər ərzində Deyimlər haqqında heç kimə heç bir mə’lumat verməyən qardaşım Vahid, nəhayət ki, ilk dəfə 1997-ci ilin iyun ayında məsələni mənə, Naxçıvana növbəti səfərim vaxtı, Böyük Yaradanın İcazəsi ilə açıqladı və həm də bildirdi ki, Böyük Yaradanın sinxronik Göstərmələrilə müşaiyət edilən Deyimlərini əvvəllər iki qalın dəftərə qeyd etmiş, lakin sonradan onları yandırmışdır. Mən çox təəssüfləndim, məsələnin mahiyyətinin heç də Yer üzündə yeni bir din yaratmağın olmadığını qeyd etdim və Elm xatirinə, İlahiyyatı anlayıb dərk etmək xatirinə, İnsanlıq naminə, ən azı isə onun və mənim uşaqlarımızın, onlardan törənən nəsillərin Yazıları oxuyub öyrənmələri üçün, gələcəkdə Deyimlər olarsa, qeyd etməyini xahiş və, bir böyük qardaş kimi, tövsiyyə etdim.

1998-ci ilin fevral-mart aylarında Naxçıvana yenidən səfərim müddətində Vahidin Böyük Yaradanın yeni Deyimlərini yazıya gətirdiyini görüb, sevinclə onları oxudum. Həmin ilin oktyabrının əvvəllərində isə artıq 6 Dəftərin yazıldığını gördüm. Vahidlə söhbətlərim əsnasınla qeyd etdim ki, bu Yazıları Böyük Yaradan heç də bir-iki adamın xatirinə sənə Yazdırtmazdı və, əgər Böyük Yaradan icazə Verərsə, onları Kitab şəklində çap etmək üçün plan tərtib et.

1999-cu ilin fevral-mart aylarında Naxçıvanda olarkən Vahiddən öyrəndim ki, 6 Dəftərdəki Yazıları sistemləşdirmək üçün plan tərtib etmək lazım gəlmədi, yə'ni 1998-ci ilin 24 oktyabrında, gündüz saat 3-dən e'tibarən Böyük Yaradan Özünün, yuxarıda qeyd etdiyim həmin "Yaranış" Kitabını Diqtə Etməyə Başlamışdı. Bu Müqəddəs Kitabdakı Yazılar, özünün dediyi kimi, əvvəllərdə Vahidin yandırdığı iki dəftərdəki Deyimləri ilə eynilikdə idi.

1998-ci ilin mart ayından e'tibarən Vahidin Qeydlər Dəftərlərini oxumuş və özümün marağım dairəsində, dərkiyatım üçün onunla, yeri düşdükcə, geniş söhbətlər etmişəm.

Oxucunun diqqətinə təqdim edilən bu kitabdakı (I hissə) söhbətlərin əsas məqsəd və məzmunu, qismən olsa da, Deyimlərin açıqlamalarına, İlahiyyat Elminin dərkiyatına xidmət edir. Onlar 1998-ci ilin 8 - 16 oktyabrındakı söhbətlərimiz əsnasında maqnitofonla qeyd-yazıya mənim tərəfimdən alınmışdır və sonradan əhəmiyyətini nəzərə alaraq Müqəddəs "Yaranış" Kitabının bir çox oxucusunun xahişi ilə hazırkı bu kitab şəklinə salınmışdır. Mətndə mənim tərəfimdən mö'tərizələr daxilində kursivlə verilən qeyd-izahların da oxucuya müəyyən köməyinin olacağını güman edirəm.

Fikrət Rzayev

ZƏDƏLƏNMİŞ CANLI VARLIQ

F.— Deyək ki, ağac budağındakı əriyin çaqqalasına (*yetişməmişinə, kalına*) bir iynə, ya da biz batırılır. Bu halda çaqqalanın varlığındakı ağ işıq zərrələri nə edəcəklər, özlərini necə aparacaqlar? Və yaxud məsələni başqa cürə qoyaq: çaqqalanın birisinə istənilən bir yerdən iynə (biz) batırılır, digərinə isə sənin yerini bildiyin və keçən il mənə izah etdiyin nöqtəyə, yə'ni onun varlığındakı ağ işıq zərrələrinin daha çox toplandığı özəyə iynə batırılır və, beləliklə, bu yerlər zədələnir. Bu, çaqqalaların yetişməyi, dəyməyi prosesinə mənfi tə'sir etməz?

V.— Hər iki meyvə yetişəcək. Amma, bu yerlərin deformatik olunduğu bilinəcək.

F.— Özəkdə toplanmış ağ işıq zərrələri oradan dağılmazmı?

V.— Yox, dağılmaz. Yetişdikdən sonra meyvənin dediyimiz özəyini bıçaqla üsulluca kəsdikdə barmaqla hiss etməklə bilinər ki, həmin zədələnmiş nöqtə əriyin lətinin digər yerlərinə nisbətən bərkdir. Çünki, istər dolu vurmuş kal meyvədə, istərsə də sənin dediyin üsulla zədələnmiş o yerlərə meyvənin mühafizəsi üçün ağ işıq zərrələrinin böyük bir qismi çox böyük bir sür'ətlə toplanacaq.

Bu, zədələnmiş o yerin qopmaması və ya nəticədə meyvənin tamlığının saxlanması, bərpası üçün vacibdir. Müəyyən müddətdən sonra ağ zərrəciklər meyvənin bədənində öz sakit hərəkət ahənginə yenidən qayıdacaq. Yetişmiş meyvənin zədəsinin bərkimiş ətrafında isə tünd xakı rəng çaları görünəcək.

MİŞAR VƏ TAXTA

F.— Mişarla bir ağacı, ya da taxtanı kəsdikdə ağ işıq zərrələrinin rolu nədən ibarət olur?

V.— Əvvəla, kəsim başlanana qədər mişarda və ağacda ağ işıq zərrələri və xakı zərrələr öz sakit, rəvan axarında olurlar. Ağacı kəsdikdə mişarın dişlərinin uc xəttinə də ağacın mühafizəsi üçün onun özündən ağ işıq zərrələri toplanır ki, o da dağılmasın, mühafizə olunsun.

F.— Bəs, kəsilmə mişara tətbiq olunan qüvvənin sayəsində baş verir?

V.— Bəli, qüvvənin hesabına. Xakıların da bir hissəsi mişarın dişlərinə tərəf toplum halında yığışırlar, lakin ağ zərrələrdən arxadakı ikinci xəttə, ikinci eşelona, yə’ni yaxın arxa cəbhəyə. Ağacdakı xakı zərrələr isə dişləri mühafizə etməkdən ötrüdür. Mişarın hərəkəti, işi vaxtında sürtünmə nəticəsində qızma baş verir. Ağac da istinir, mişar da. Mişardakı istilik, temperatur ağacdakından daha çox olur.

F.— Temperaturun artması, qızma, istilik ağ zərrələrin fəallaşması hesabına baş verir?

V.— Yox, ağ zərrələr onsuz da həmişə eyni fəallıqdadırlar və varlıqda müəyyən istiqamətlər üzrə fəal axımdadırlar. Onlar yaradıcıdırlar. İş vaxtı onlar əlavə olaraq daha da fəallaşmır, yalnız, toplum halına gəlirlər, yə’ni mişar dişlərinin ucuna və ağacdakı, taxtadakı kəsim xəttinə daha çox toplanırlar. Bu uc nöqtələrdə, xətlərdə ağ zərrələr çoxluq təşkil etdiyindən, xakı zərrələr onlardan sonrakı xətlərdə, nöqtələrdə, nahiyələrdə toplanmalı olurlar. Bu xakı zərrələrin ümumi vəzifəsi varlığı qidalandırmaqla yaradıcılığa xidmətdir. Onları ağ zərrələr ön xətdən, nöqtələrdən uzaqlaşdırdığından topluma gəlirlər və burada toplum yaranır. Toplum halında olan xakı zərrələr özlərindən ətrafa istilik verirlər və, beləliklə, mişarda və ağacda temperatur artır. Deyim ki, bu istilik, bu temperatur heç cürə ağ zərrələrə tə’sir edə bilmir. Ümumiyyətlə, ağ zərrələr qıraqdan heç bir tə’sirə: təzyiqə, temperatura, islanmağa və s. mə’ruz

qalmırlar. Onlar yaradacıdırlar və Böyük Yaradanın İstəyinə tabedirlər.

VARLIQ

F.— Vahid, varlığı nə tə’yin edir?

V.— Varlığın özünü üç funksional rəng tə’yin edir: Ağ işıq, xakı, boz. Ağ işıq yaradıcıdır, xakı mühafizə edəndir, boz isə əbədiliyi təcəssüm edəndir.

F.— Demək, bunlar cismin varlığını tə’yin edəndirlər?

V.— Bəli. Cisim, materiya, ya da canlı aləm — fərq etməz.

F.— Bir də var maddi aləmdən qıraq varlıqlar; bunlar barəsində sonra danışarıq. İndi maddi aləmdəki cismlərin varlığı haqqında daha geniş eşitmək istəyirəm. Masanın üstündəki bu stəkanın varlığı haqqında de. Bunun varlığını boz, xakı və Ağ işıq zərrələri tə’yin edir?

V.— Bəli. Bunlar yaşadır, qoruyur və hifz edirlər. Ağ işıq zərrələri hifz edir. Ağ zərrələr bu varlığın varlığını saxlayır, varlıqların hərəkətlərinin cəm ahəngi arasında və özlərinin arasında əlaqəni tə’min edir və Cəmə daxil edir. Xakı zərrələr həmin stəkanı hifz edəndir, yə’ni qidasını - istisini verəndir, özlüyünü bərpa edəndir. Boz zərrələr stəkanın əbədliyinin özüdür. Çünki, hər yaranmış Əbədilikdən gəlib, Əbədilikdə olub, Əbədiliyə dönməlidir. Bu boz zərrələr olmasa, bəs, bu varlıqlar Əbədliyə necə dönər?!

F.— Boz zərrələri mən belə təsəvvür edirəm.

Demişdin ki, Kainatı Yaratdığı anda Böyük Yaradan kürrə şəklində olan öz İşıq Payını kainatın indiki sərhəddini, konturunu təşkil edən Ellipsoidin daxilində bir nöqtədən başlamış bu kontura qədər Genişləndirmiş və bundan sonra daxildə çox yüksək temperaturla müşahidə edilən Böyük Partlayış baş

vermişdi. O ana qədər Ellipsodin daxilində və xaricində dağlıq-təpəlikləri olmayan, səthləri düzəngah kimi olan, ayrı-ayrılıqda çox böyük həcmli (iri) neçə–neçə parça varlıqlar olmuş (görünür ki, bunlardan Böyük Partlayış anlarında qalaktikalar və ya metaqalaktikalar əmələ gəlmişmiş) və indi də Ellipsoiddən qıraqda belə parçalar var. Həm də, demişdin ki, bu parçalar bir–birindən aralı olsalar da, bir-birinə çox yaxındadırlar; belə ki, birindən o birinə yüngülcə tullanışla keçmək olar(dı). İndi, sözümün canı odur ki, həmin parça–varlıqlar, görünür ki, dediyin bu boz zərrələrdən ibarətdir ki, bu da maddənin, materiyanın ilkini — "həyula" (Hule) deyilən pramateriyadan, pramaddədən ibarətdir. Ellipsoiddən qıraqdakı bu pramateriyanın İşıq Payı olmadığından bizə onu "ölü materiya" kimi başa düşməyə imkan verir. Deməli, maddi varlıqdakı ağ işıq zərrələri Böyük Yaradanın Kainata bəxş etdiyi İşıq Payıdırsa, onda xakı zərrələr, görünür ki, həmin Böyük Partlayış anında yaranmışdı?

V.— Bəli. Həm də həmin andaca Varlığa daxil oldu və həmahəng hərəkətin baş verməsində və davam etməsində öz rolunu oynadı. Boz zərrələr isə əbədidən də əbədi var idi.

F.— Vahid, sənin vasitənlə Böyük Yaradanın elmə, o cümlədən astrafizikaya verdiyi bu və ya digər mə'lumatlar çox qiymətlidir. Buna görə də, Ona şükürlər edirik.

GÜNƏŞ

F.— Günəşin şüası cismin səthinə dəyəndə, o, qızır; daha nə cür, hansı hadisələr baş verir?

V.— Deyək ki, Günəşin şüasının qarşısında bir maneə, ekran, yaxud Yer kürrəsi var. Şüa Yer kürəsinə dəydikdə bir hissəsi sınaraq bucaq altında fəzaya qayıdır, özü də Günəşlə Yer

arasındakı məsafənin 1/4–nə qədər. Əks olunmuş şüa Yerdən qayıtdıqca cəm, ümumi şüalara qoşulur və sabitləşir.

F.— Bəs, niyə 1/4–nə qədər?

V.— Çünki, o qayıdandır, əksidir. Ona görə də, Böyük Yaradan Deyir: "Günəş də, Ay da öz əksini Yerdə görər". Bax, burada (əlavə) bir deyim (açıqlama) da var. "Yerdə" ona görə "görər" deyilir ki, Yerdə baş verən bütün hadisələr, mənfi, ya müsbət, yaxşı, ya pis olsun, sirayət edər bu ağlıqlara, ağ zərrə hərəkəti Ahənginə.

CİSMİN VARLIĞI
(Bütövlük)

F.— Hər hansı cismin formasının saxlanması və ya atomlarının ətrafa dağılmamasına səbəb, elmdə deyildiyi kimi, elektromaqnit qüvvələridir. Yuxarıda bəhs etdiyimiz taxtanın mişarla kəsilməsi misalına qayıdaq. Taxtanı kəsdikdə həmin yerdə elektromaqnit qüvvələri, sənin dediyinə görə, taxtanın ətrafında olan ağ işıq zərrələrinin tə'sirləri nəticəsində yaranmış olur. Belədirmi?

V.— Bilirsinizmi... sən dediyin o elektromaqnit qüvvələri yalnız hissəciklərin hərəkətinin tə'siri hesabına yarana bilər. Bu qüvvələr özü özündən heç cürə yarana bilməz, əgər ki, varlığın özü olmasa. Elm "elektromaqnit qüvvələri" istilahını ortaya ona görə atıb ki, ölçməyin, eksperimentin, ya da nəyinsə nəticəsində...

F.— Ölçməyin...

V.— Yenə də deyirəm ki, cismin daxilində hissəciklər bir-birinin yaxınındadırlar və hərəkətlər axımı var. Oraya bir "maqnit" adı yapışdırıbsınız; ona görə ki, hissəciklərin, atomların bir-birini cəzb etməsini təsəvvür edirsiniz. Deyirəm ki, cəzbetmə yoxdur! Sabit hərəkət var — ağ işıq zərrələrinin

cismin bədənində sabit, ahəngli axın hərəkəti! Bu ağ zərrələr müstəqil, azad varlıqlardır və yaradıcılığa xidmət edirlər. Heç bir qüvvə yaradıcılığa xidmət edən bu ağ işıq zərrələrini özünə tabe etdirə bilməz. Cismin varlığındakı ağ işıq zərrələrinin özünə məxsus istiqamətli axını ilə cəm kainatlardakı, cəm varlıqlardakı ağ zərrələrin birlikdə, vəhdətdə olan həmahəng hərəkətinin tə’siri nəticəsində həm atomların, molekulların, kristalların, həm də cismin bütövlükdə özünün öz-özünə dağılmasının qarşısını alır. Bilin ki, heç yerdə, cisimlər arsında boşluq yoxdur, ağ zərrələr var.

F.— Atomlararası fəzada (“boşluqda”) Ağ zərrəciklərin hərəkəti var, ya yox?

V.— Var.

F.— Belə çıxır ki, hər hansı cismin bərkliyini, sıxlığını, müqavimətini, digər fiziki xassələrini onun bədənindəki, atomlararası fəzada və cismin ətrafındakı ağ işıq zərrələri tə’yin edir?

V.— Onlar tə’yin edir. Əgər cismdə bu ağ zərrələr bir - birinə sıxdırsa, – cisim bərkdir, möhkəmdir; nisbətən seyrəkdirsə, onda cisim yumşaqdır. Ağ zərrələr özlərinin sıx yığımı ətrafına xakı və boz zərrələrin də sıx yığımını gətirir; deməli, bu halda cisim sərtləşir, müqavimətləşir.

İLAHİYYƏT VƏ ELM

V.— Bax. İlahiyyət sənət deyil, peşə deyil, eksperimental və ya təbiət elmi deyil. İlahiyyət — İlahidən, yə’ni Böyük Yaradanın Özündən Göndərilən böyük həcmli bilgidir. Əgər, İlahiyyat hər hansı bir elm, peşə (alimlik var, musiqiçilik var, ifaçılıq var) olmuş olsaydı, elə onda (hər hansı) alim bütün işini-gücünü bir kənara qoyub, İlahiyyət ilə məşğul olardı və özündən

İlahi deyimli nəsə bir yenilik gətirərdi bu Yer üzünə. Bu, mümkün olmayıbdır ki, (alim də) eləyə bilmir. Dərkiyatın özü çətindir. Bir də dönə, onu, elə, özü istəyə ki, nəsə yaradıcılığından tapa gətirə ilahiyata - bu mümkün olmur; yoxdur belə analoq, belə mexanizm yoxdur! Nə qədər dahilər olubdur, olacaqdır da. Bütün bu dahilər heç cürə İlahiyyatı (öz) incəliyində açıb, deyə bilməyib. (Hüseyn) Cavid əfəndim yaxına gəlibdir; Yarımpeyğəmbərdir. Amma onun ilahi deyimi olmayıbdır axı...

F.— Bilirsən, Vahid, mən Elmi İlahiyatdan, İlahiyatı Elmdən ayıra bilmirəm (Dinləri demirəm), xüsusilə bu axır vaxtlarda. Qabaqlarda “elm” deyəndə, fikirləşirdim ki...

V.— Savad.

F.— Deyək ki, savad... Təxminən elə bir fikir. Sosializm dövründə, ateistlərin çox olduğu dövrdə fikirləşirdik ki, əşi..., Elm ayrıdır, İlahiyat (din) ayrıdır, nə bilim nədir... Amma indi görürəm, deyirəm ki, Elmi İlahiyatdan, İlahiyatı Elmdən ayırmaq olmaz!

V.— İlahiyatdır ki, – Elmdir...

F.— Hə. Bu, vəhdətlik təşkil eləyir. Kainatdan qırağa çıxmaq mümkün olmadığı kimi, Kainat daxilində bunlar birlikdədir…

V.— Harmoniyadır. Bunlar bir yerdə vəhdətdə, ahəngdə başa düşülməlidir.

F.— Odur ha...

V.— İlahiyat olmasa, Elm yoxdur. Tək elm, nəyəsə əsaslanmasa, elm ola bilməz.

F.— Bəli. Bunları qarşı-qarşıya qoymaq olmaz, mümkün deyil və dinçilərin dililə (təbirincə) desək, bu (qarşı-qarşıya qoymaq), günahdır.

V.— Özü də, cəzalı günahdır.

F.— Əlbəttə cəzalı günahdır. Günahların elə hamısı cəzalıdır da... Həzrət Zərdüşt Peyğəmbər (ə.s.) deyib ki, elə günah da vardır ki, tövbəlidir — ola bilər ki, bağışlanılsın; elə günahlar vardır ki, hətta bu dünyada da onlara görə cəza vermək lazımdır; amma, elə günahlar da vardır ki, onlar həmişə günah olaraq qalır və günahkarın boynundan bu dünyada götürülə bilməz. Çünki, o insan hansısa bir qaranlığa, dağıntıya səbəb yaradıb və bağışlanılmağı qeyri-mümkündür. Odur ki, o dünyada o adam cəzanı mütləq çəkəcəkdir ki, təmizlənsin.

DİNLƏR VƏ DÜNYA

V.— Cavid əfəndim deyir ki:

Olmazmı yer üzündə olsun bir təriqət, bir din?

Nəyə lazımdır bu qədər təriqət, bu qədər din?!

Yə'ni bunun fəlsəfi tərəfinin məğzi orasındadır ki, dinlər nə qədər çox olmuş olsa da, yenə də Böyük Yaradanın Özünü deyir, Ondan qırağa çıxmaq olmaz.

F.— Elədir. Odur ki, bu dinlər birləşməlidir, vahid bir din olmalıdır.

V.— Biz din gətirmirik, "İlahiyyat", "Elm" deyirik. Yer üzündə dinlər var. O dinlərə səcdə etmək lazımdır. Ona görə ki, onların hamısı Bir Böyük Yaradandan, Allah-Təaladan Deyilib və Yerə, insanlara Göndərilib. İlahiyyat Elmi baxımından da dinlərin hamısı Bir, Tək olan Yaradandan Göndərilməyibmi? Bəli, cəm bəşərə Göndərilib.

Böyük Yaradanın Deyimləri var: **"Gün olacaq, — o gün olacaq; Şimal dövlətlərinin birində olacaq. Payız ayında (noyabr), bir möhtəşəm binada İlahiyyatçı rəhbərlər toplaşacaq. Çisginli, narın yağışlı gün olacaq. Axşam çağı olacaq. O dini rəhbərlər Kitablarla (***Müqəddəs Kitablarla***) o**

binaya gələcək. Masa olacaq; o masa arxasında "İlahiyyat" deyiləcək, "dinlər" deyiləcək, "o dinlərin Bir Böyük Yaradandan olduğu" deyiləcək. "Cəm dinlər Bir deyilmi?" söylənləcək". "Dinlər Bir olub, birləşib Bir olacaq, birlikdə Birlik olacaq".

F.— İnşallah...

V.— Əslındə elə də olur; bu gedişat ona aparır. Deyilib (Böyük Yaradanın Deyimidir) ki, bu **"Yer məkanında xəttlər götürüləcək"**, yə'ni sərhədlər götürüləcək, olmayacaq, elmlər birləşmiş olacaq (*hər ölkədə aparılan elmi–tədqiqat işləri bir elmi mərkəzdə planlaşdırılıb koordinasiyalaşdırılacaq və məqsədyönlü olacaq və, bununla da, vəsaitlərin artıqdan sərf olunmasının qarşısı alınacaq*); inamlar bir inam olacaq, cəmisi birləşib bir olacaq. Birlikdə bu insanlar qalxıb (uçub) yaxın (planet) məkanlara və digər günəş məkanlarına özlərinin yalnız birliyi ilə gedəcəklər. Bu birliklər olmasa, bunlar (*insanlar*) Yerdə qalacaqlar, Yerdə sürünəcəklər. Yerdə yaşamaq olmaz. Yer göndəriş və qayıdış məkanıdır. Belə. Qabaqda Böyük işlər olacaq.

F.— Deməli, Yerdəki bu yaşayış ümuminin bir xüsusi halıdır. Ümumidən ayırıb, xüsusi halı əsas kimi götürmək olmaz.

V.— Yox, — elə yox. Bu Yerdə və qalan beş (*ədəd*) günəşin Yaşam məkanında (*beş günəşin hərəsinin bir planetində*) funksiya, mə'na odur ki, göndərilənlər (*yaşayan insanlar və heyvanlar*) Böyük Yardanın Özünə, Əbədiliyə qayıtsın, amma müqəddəs formasında qayıtsın — İlkindən ilkin olduğu kimi, ilkin formasında qayıtsın, — təkrar yaranış formasında yox. Təkrar yaranış – Böyük Yaradan Ətrafında (*təkrar*) hərəkətdir, Qayıdış deyil. Yə'ni mən (*hər hansı insan, heyvan*) pis(*lər*)i yığmışamsa, yığdığımın tə`yinatının özülünü bu gün qoyuram və, beləliklə də, təkrar yaranış oluram. Amma kamillik başqadır,

yə'ni Yer üzünə göndərilmiş bəşərin işinin adı odur ki, kamilləşsin, paklaşsın ki, Böyük Yaradanın Özünün Ətrafına qayıtsın, Müqəddəs Evinə, Müqəddəsliyinə qayıtsın, çünki Müqəddəslikdən göndərilib hər yaranış.

F.— Vahid, səncə bu təkrar göndərişlər prosesi, silsiləsi varlıqlar üçün dövri olaraq vacibdirmi? Mümkündürmü ki, bircə göndərişdə varlıq kamilləşib öz Evinə, Böyük Yaradanına qayıda bilsin? Yoxsa, çoxlu yaşayış təkrarlıqları hər bir fərd üçün mütləq baş verməlidir?

V.— Yox, çoxlu təkrarlıq olmaya da bilər. Bunun prinsipi, funksiyası odur ki, çoxlu təkrarlıq olmasın. Yaranmışlar Böyük Yaradanına tez qayıtmış olarsa, onlar Əbədiyyətə də tez qayıtmış olurlar.

F.— Bəs, yaranmış nə etməlidir ki, tez kamilləşsin və tez də qayıtsın. O "kamillik" dediyin nədir?

V.— "Kamillik" — "o" varlığın özünün bir müqəddəs varlıq olduğunu, Böyük Yaradan Tərəfindən göndərilmiş İşıq varlığının olduğunu" dərk etmək deməkdir. Ona görə də, o İşıq varlığı, deyək ki, insan, bəşər ziyan verməməlidir, şər–şəmatə, yalan danışmamalıdır, əzab gətirməməli, özününkü olmayana nəinki toxunmamalı, heç ona baxmamalıdır da; hər bir cismə, hər bir materiyaya, hər bir əşyaya böyük mehribançılıqla baxmalıdır. Çünki, o əşyanın, materiyanın, maddənin, cismin içərisində olan İşıqla öz daxilində olan İşıq varlığı arasında həmahəng vəhdəti saxlamalı, pozmamalıdır. Məsələn, bu qələmi masanın üstünə (*kobudcasına*) atmaq, tullamaq olmaz. Əgər onu götürübsənsə, rahatca da gərək masanın üstünə qoyasan. O da sənin qədərində bir varlıqdır, səninlə onun aranızda varlıq fərqi yoxdur; o da zərrələr axınındadır, sən də zərrələr axınındasan. Bunu (*qələmi*) tullamaq olmaz. Tullayıb, xatirə dəymək olmaz; sən tullamaqla ona cismani əzab verirsən. Sən onu atmaqla,

özündən uzaq edirsən. Amma cəm yaranış bir-birinə yaxın yaranışdır, bir-birinə nə qədər mehribançılıqlardadırlarsa, bir o qədər İşıq axımının Vəhdətində, rahatçılığındadırlar. Bax, budur yaranış, budur qayıdış! Cəm kainatlar bu zərrələrin hərəkəti hesabına hərəkətdədirlər. O qələm də Böyük Yaradanın İşıq Payındandır. Bunu atmış, sən Böyük Yaradanın Özünün göndərişini tullayırsan, yə'ni sən Onu istəməyirsən. Bu, eqoizmin kiçik formasının başlanğıcıdır. (*İnan ki*,) o eqoizm böyük eqoizmə, "mənəm"liyə gətirəcəkdir. "Mənəm"liyin özü ən böyük günahdır... "Mənəm" fikri ola bilməz. Mənim özüm nə qədər fərd kimi bir "mən" olsam da, yenə də Böyük Yaradanın Özününküyəm. Mən necə deyim ki, "mən — mənəm"? Yox, O, Odur! Mən isə yaranışam, Böyük Yaradanın yaranışıyam.

F.— Deyək ki, hər hansı insan dövlət daxilində hakimiyyətə can atırsa, bunun özü günah deyilmi?

V.— Əgər o fərd varlığında güc hiss edirsə ki, mən doğrudan-doğruya idarə edə bilərəm, onda, — yox, günah deyil. Bilirsən, küçəni süpürən süpürgəçinin əlindən süpürgəsini al, qoy bir kənara və soruş ki, "sən idarə edə bilərsənmi?" Onda o, minimum deyə bilər ki, "mən öz idarəmi idarə edə bilərəm", yə'ni, "süpürgəçiləri yığaram başıma, bu küçəni eninə–uzununa süpürə bilərəm". Hər yaranışın özünün yaradıcılıq qabiliyyəti var. Ona görə də, həmin süpürgəçi özünün yaradıcılığı baxımından deyir ki, "mən idarə edə bilərəm". Hər bir fərd öz varlığında varlıq gücünü hiss eləyir. Böyük yaranışdır axı o! Onu kiçiltmək olmaz. O, öz daxilində fikirləşib, sonra deyir ki, "mən idarə edə bilərəm". (*İnan ki,*) çox rahatçılıqla idarə edə bilər də! Bu şərtlə ki, onunla birlikdə digər süpürgəçilər də bərabər düşüncədə olub, fikirləşsələr ki, "hamımız yaradıcılığa xidmətçiyik, yoxdur sənin, mənim, onun! – hamısı bizimkidir"; necə ki, sizin işlədiyiniz AzİNMAŞ-dakı kimi. Cəm Yer

kürrəsində olan elm sahibləri birləşib elmləri yüksək səviyyəyə gətirə bilirlərsə, demək, idarəçilik də onun kimi ola bilər. Hamı bir məqsədə qulluq etsə ki, rahatçılıq olsun, mehribançılıq olsun, onda İşıq axımı çox olacaq, özlüyündə bolluq olacaq — maddi ne'mətlərin özləri çoxalacaq. Bu çoxluq, bu mehribançılıq bizim özümüzü fərd-fərd Böyük Yaradanın Məkanına aparacaq, daha sən dediyin etaplarla, mərhələlərlə yox, üç bölmə ilə — imtahan, cəza və tə'yinatla yox. Bəşəriyyət bunu dərk edəcək, ancaq, gec dərk edəcək. Bu deyimləri çox gec dərk edəcək və (*yalnız*) onda yığışacaqlar bir yerə, birliyə. Yə'ni minlərinin bir yerə yığışmağı, yenə də, — birlikdir, bir dənəsidir. Halbuki, lazımdır ki, bir dənə parçalanıb min olmasın. Yenə fərqlənmə var: Birdən (*Böyük Yaradandan*) uzaqlaşmaq yaxşıdır, ya Birə yaxınlaşmaq?! Bax, budur gəliş-gedişin, həyatın fəlsəfəsi, mə'nası!

Cəm bəşər özündən soruşur: "mən niyə yaranmışam, niyə Böyük Yaradan məni yaradıb? Nəyə lazım idim?".

Sən çox şeyə lazımsan! Sənin müqəddəs varlığında olanı yadına sal, — lazım bildiyini et! Başqasına ziyan etməyi nəzərində tutma. Sənin özünə istədiyini başqasına da, ətrafına da istə. Məsələ Əbədiliyə qayıtmaqdadır. Cəm yaranış bir dəfə, özü də, lap İlkdən yaranıb. Forma dəyişikliyi var, Yaranış dəyişməyib. Amma ilk Müqəddəs Yaranış özünü gətirib nəyə çevirir?! –heyvani bir varlığa! Böyük Yaradan günahkardır? — Yox!

Sən Müqəddəslikdən gəlibsən, Müqəddəsliyinə də qayıt!

GÜNAHKARLAR

V.— Kimdəsə günahını axtarır, özündə özünü axtarmır, axtarmaq istəmir! Özünü axtarmış olsa, biləcək ki, özü özünün yaranışını dərk etməlidir, qiymətini yox!

Qiymət ayrı şeydir. Yaranış varlığı özünün bir Yaranış varlığı olduğunu, Böyük Yaradandan bir yaranış varlığının olduğunu dərk etməlidir. (*Düzdür,*) dərk edir, amma bir də var ki, lazımi kamilliyində dərk etsin.

F. — "Qiymət" dediyin nədir?

V. — Elədiyini dönüb özü özünə "qiymət" hesablayır ki, "hə... yaxşı iş elədim".

Sənin hər işin yaxşı olmalıdır, onu qiymətə çevirmək lazım deyil ki!.. Hər addımın yaxşı olmalıdır, hər baxışın pak olmalıdır, hər nəfəsin pak olmalıdır. Hər əl uzatdıqda paklıqla uzanmalıdır, yə'ni, təmənnasız, məqsədsiz, fikirsiz! Ümumi bir Ahəngin gedişatında o da sənin kimi bir yaranışdır. Haqqı yoxudur bir yaranış o biri yaranışın xatirinə dəysin; yoxudur! Amma, eləyir; (*o zaman*) özünün ətrafında olan işıq zərrələrinin hərəkətini, axımını özündən uzaq edir, özünü passivləşdirir. Passiv olduqca, Qara varlığın qaralığı ona dolur. İşıqla Qara varlıq biri-birinin əksinədir. Qara varlıq uzaqdan baxıb, elədiyinə gülür, sevinir ki, "həəə... qatdım-qarışdırdım". Böyük Yaradan isə Oturub Səbrlə Baxır. Qara varlıq İşıq zərrəsini azaldırsa, Böyük Yaradan onun (*həmin şəxsin, bəşəriyyətin*) İşığını artırır. İşıqla qaranlıq arasında gedən mübarizə, dartışma, bax, buradadır! Qara varlıq çox güclüdür! Həddindən artıq o, güc sahibidir! Nədədir gücü? Gücü onun iftiraçılığındadır, məkrindədir...

F.— Vahid, Böyük Yaradan İşıq zərrəsini həmin şəxsə Özündən artırır, yoxsa Kainatdan?

V. — Ətrafdan, cəm qalaktikalardan.

F. — Şərti olaraq, desək ki, Kainatda olan ağ işıq zərrəciklərinin ümumi sayı sabitdir, düzmü olar?

V. — Sabitdir. Demişdik ki, Kainatın forması Ellipsoiddir. Ellipsoidin passiv və aktiv tərəfləri (*sahələri*) vardır. Aktiv tərəf

ona görə aktivdir ki, passiv tərəfə nisbətən burada ağ zərrələrin sayı çoxdur. Bəs, niyə çoxdur? — burada bəşəriyyətin bu yerə (*sahəyə*) gətirdiyi qaranlığa görə ağ zərrələrin (*yığım*) sayı çoxdur. Məcburən burada ağ zərrələrin sayı çoxalıb ki, ümumən buradakı zərrə sayı sabit qalsın.

Passiv tərəfdə say nisbətən azalmış olsa da, Ellipsoidin daxilində həmahəng hərəkət pozulmur, sabit qalır. Bax, bəşəriyyətin gətirdiyi qaranlıqların ziyanları budur! Olmaz belə etmək! Bəşəriyyət özünə qaranlıq gətirməməlidir! Əgər, bu qaranlıqlar bu tərəfdə olmazsa, Ellipsoid daxilində ağ zərrələr bərəbər paylanar və bir çox rahatçılıqlar üçün böyük şərait yaranar. Bu halda həmişə İşıq qaranlığa qalib gəlmiş olar!

Böyük Yaradanın Deyimi var: "**Kamillik ətrafındadır qaranlıq, yaxına gəlmir**". Yə'ni, Qara varlığın hakimliyi qara olan yerin özündədir. Orada o, hakimdir, istədiyini eləyə bilir, amma Kamil yaranışın, yə'ni əqlli yaranışın, bilikli, savadlı yaranışın yaxınına gələ bilmir. Burada "savadlı" sözünü demək o qədər də yaramır; çünki, insan həddindən çox bilikli, savadlı ola bilər, lap... akademik səviyyəsində, amma, o, kamil olmaya da bilər. Deyək ki, akademik öz biliyini silah istehsalı üçün sərf edirsə, deməli, o, kamil deyildir.

F. — Cahil olmayana, deməli, yaxın gələ bilmir.

V. — Hə. Kamilliyin şərtləri çoxdur. Əsası odur ki, bəşər yaranışı, insan İlkdən İlkini, Əzəli Kamilliyini anlamış olsun və ona qayıtmağa çalışsın.

Müqəddəs yaranışdır hər yaranış. Sənin özün də bir müqəddəs yaranışsan. Onu da bil ki, müqəddəs yaranış o demək deyil ki, sən dönüb olasan bir imam, sən dönüb olasan bir peyğəmbər. "Müqəddəs" – Böyük Yaradanın İşığından pay verildiyinə görə deyilir ki, "Yaranış müqəddəsdir". Çünki, Böyük Yaradanın İşığının özü Müqəddəsdir! Hər yaranışda da

Onun İşıq Payı var: ruhi, ya, deyək ki, Zərrə payı. Müqəddəs – Onun Müqəddəs İşığıyla həmahəngdədir. Bir müqəddəs o biri müqəddəsin xatirinə dəysin, qovsun, ayaqlasın, döysün, kənar eləsin, zülm etsin, dağıtsın – bütün bunlar olmur axı.., qəbul olunmur! Böyük Yaradan Özü cəm yaranışlarına axı Mehriban Baxır! Böyük Yaradan (*nahaqdan*) cəza verən deyil. Hər kim bir fır-fırıldaq elədi, ya lazım olmayan bir (*yaramaz*) işi elədi, onda Böyük Yaradan onun müvafiq cəzasını Verir. "**Yığ, yığdığın qədər sərf eləyib, yığdığın qədər xərc edəcəksən", "Azad yaranışsan! Cəm yaranışlar içərisində bir yaranışsan! Nəyi yığsan, – sənindir**" (*yaxşını da yığsan, sənindir, pisi də, – sənindir; hərəsinin özünün mükafatı, ya da cəzası var*), "**necə dərk etsən, – sənindir". "Cahilliyin də qədəri yoxdur, kamilliyin də qədəri yoxdur, nə yığsan, — sənindir. Amma, kamillik yığımı yaxşıdır!"** (*Deyimlər Böyük Yaradanındır*). Fərqi yoxdur bunların. Burada darıxmaq lazım olmur. Bir də var ki, onu dərk eləməyə (*insanın*) istəyi olmalıdır. Elm də belədir, elmi-tədqiqatlar da belədir. İllərlə oturur bir temanın, mövzunun üzərində, arayıb–axtarır ki, görüm, bu, nədir? Çünki, insanın, göndərişin varlığındadır kamilliyi tapıb dərk eləmək. Ona görə də, elmlər gəlir (*və inkişaf edir*), çünki elmlər üzərindədir yaranışlar, söz-söhbət üzərində yox ki..., zorakılıq üzərində yox ki?!... Zorakılıqla, zorakılıq üzərində bu binanı tikmək olar?! Yox! Zorakılıqla vurub dağıtmaq olar. Yə'ni hər hansı bir işdə Elm tələb olunur.

F.— Bir qism məsələlər Həzrət Zərdüşt peyğəmbərin dinində olan prinsiplərə uyğun gəlir...

V.— Oxumamışam onları. Vaxt olar, oxuyaram "Avesta"nı.

F.— Demək ki, Əhrimən cahillik simvoludur; O, həmişə dağıntıya səbəb olur. Amma Əhura Məzdanın Özü, hansı ki, biz onu Böyük Yaradanın Timsalında başa düşməliyik, Yaranışa,

Yaradılışa səbəbkardır. Zərdüştün dinidəki “nəzəriyyə” sənin dediklərinlə üst–üstə düşür, bir–birini tamamlayır. Ona görə də, sən onu oxu.

V.— Vaxt tapım, ki, oxuyum...

F.— Ondan başqa məndə Şihabəddin Yəhya Sührəvədinin “İşıq heykəlləri” kitabı da vardır; onu gələn (1999) il gətirərəm, ona da baxarsan. Sonra, müsəlman dininin anlayışları ilə tanışsan, onları bilirsən, “Quranil-Kərim”, “İncil”, “Tovrat” ilə də tanışsan. Gərək ki, “Bhaqavat Qita...” kitabını da görüb, vərəqləmisən. Bunların hamısını birlikdə, cəmdə bilmək yaxşı olardı.

V.— Mütləq lazımdır. Heç bir Göndərişini heç bir Göndərişindən kənar hesablamaq lazım deyil. Heç bir Kitabı o biri Kitabdan heç də uzaq hesablamaq lazım deyil. Bunlar Böyük Yaradanın Deyimidir və Onun haqqındadırlar. Nə fərqi var hansı dindədir və nə dildədir?! Bunlar cəm yaranış üçün deyilib; fərd üçün deyilməyib ki!... Cəm yaranış bunların hamısını bilməlidir.

F.— Və ayrıca bir qrupdan, bir xalqdan, bir qrup xalqlardan ötrü deyil; bunlar hamı üçündür.

V.— Böyük Yaradan həmişə Cəmlərin cəmlərini nəzərdə tutur: **“Fərd yaratma, fərq yaratma. Kitabı Kitabdan (Müqəddəs Kitabları) uzaq sayma. Yaradan Birdir, Təkdir — Birdir. Deyimlər Birdir, Deyimləri Birdir. Deyimlər Bir Böyük Yaradandan, Allah - Təaladandır, Birdir; Cəm bəşərə, cəm Yaranışadır, Birdir. Baxışı Birdir, cəm Yaranışlara Baxışı birdir. Mehribanlığı cəm Yaranışlaradır, Birdir”. “Böyük Yaradan Yaratdı, Yaradır, Yaradandır, cəmlər arasında fərd yox, cəmləri cəmlər arasına Yaradandır”.**

UŞAQ VƏ KÖRPƏ

V.— Sən indi mənim suallarıma cavab ver.

F.— Buyur, dinləyirəm.

V.— Deyirdin ki, "yorğan içərisində bələkdə uşaq var idi, onu apardınız həkimə..." Sən o hadisəni mənə bir az da geniş danış.

F.— Dayan... geniş danışaram sənin üçün. 1948–ci ilin, gərək ki, fevral ayı idi. Mən 4-cü sinifdə oxuyurdum. Sən isə təxminən 10–11 aylıq uşaq idin. 9 aylığına qədər totuq bir oğlan idin. Müharibə illərində və müharibədən sonrakı illərdə bir tərəfdən qış aylarında bərk soyuqlar olurdu, bir tərəfdən də camaat ehtiyac içində çabalayırdı. Biz də o vəziyyətdə idik. Nədənsə, olmuş ki, soyuqdəymədən xəstələnmişdin. Son dərəcə arıqlamışdın və ölüm başıvun üstünü almışdı. Sağalmağına ümidimiz heç yox idi. Gecə saat 9 radələrində rəhmətlik anam, mən və başqa bir qadın, məşvərətdən sonra, öləcəyin halda könlümüz qalmasın deyə, səni qonşu məhəllədəki həkimə apardıq.

V.— Dünən deyirdin ki, siz dönmüşdünüz döngəyə.

F.— (*Evin 4–cü mərtəbəsindəki mənzilin pəncərəsindən əli ilə göstərə–göstərə*) — Oradan çıxıb, gəldik, o döngədən döndük, dar küçə ilə, sonra isə körpünün üstündən keçdikdən sonra (*indi olmayan, keçmişdə isə qıraqları səliqə ilə hörülmüş enli arx – kanal olan*) Bazarçayın yaxınlığında, qabağında meydança olan evdə Allahverdiyev həkimin mənzilinə getdik. Allahverdiyev erməni idi. Çox mehriban, bilikli həkim idi. Adı yaxşıya çıxmışdı...

V.— Bilmirəm; onu siz deyirsiniz. Familyası, bəs, niyə Allahverdiyev idi?

F.–(*fikirləşir*) – Allahverdiyan, ya Allahverdiyev?.. Yox, Allahverdiyev idi.

V.— Hə, nə isə...; bəs sonra?

F.— Müayinədən sonra, görünürdü ki, sənin sağalmağına həkimin də heç bir ümidi yox idi. Dedi ki, uşağı aparın evə, artıqdan əziyyət verməyək (*heç iynə də vurmadı*). Yorğanın ucunu bir qədər üzündən kənarda saxlayın...

Qayıdanda dar küçədə dayanıb sənin nəfəs alıb–almamağını yoxlamaq istədik. Həyat əlamətini hiss eləyə bilmədik. Quşbaşı qar yağırdı. "Allaha təvəkkül" deyib evə yönəldik. Evdə, çıraq işığında hiss elədik ki, deyəsən... nəfəs alırsan. Müəmmalı şəkildə gözləyirdik. 20–30 dəqiqədən sonra o vaxtlarda tez–tez sönən elektrik lampasının işığı, zəif olsa da, yandı. Artıq bir saatdan sonra, təxminən saat 11 olardı, sən dirildin, gözlərini açdın. Sevincimdən ağlayırdım (*görünür, Böyük Yaradan dualarımı Eşitmişdi və Rəhmi gəlmişdi*). Məni görüb, əlini mənə tərəf uzadıb zəif halda dedin:

– Və...və... (*yə'ni bəbə ağlayır*).

...Səhərisi, seçgi günü Allahverdiyev həkim anamdan sənin ölmədiyini, dirildiyini eşidib, təəccüblənmiş və demişdi:

– Ola bilməz... Mö'cüzədir...

O vaxtdan sən həmişə arıq qaldın...

Lap bu son vaxtlarda sənin o "və...və..." sözünün ikinci mə'nasını özüm üçün açdım, anladım.

ADİ DAVRANIŞ

F.— Bilirsən ki, mən AzINMAŞda vaxtilə fontan avadanlığının layihələndirilməsi şö'bəsində işləmişəm. Nə vaxtsa, şö'bədəki bə'zi narazıçılıqlar elmi müzakirələrdə, əlbəttə ki, olubdur.

V.— Tamamilə doğrudur; onların hamısının, hamısının tə'siri var... Elmi müzakirələr elmin davamıdır.

İndi mən, deyək ki, bu qələmin satanıyam [belə deyirəm ki, indi istehsalçıdan çox satıcı var, hamı qurşanıb alverə — (*gülüşürlər*)]. Onu satış üçün qabağıma qoyduğum andan, satıb qurtarana qədər çox mehribançılıqla ona baxmalı, onunla astaca davranmalıyam. Təkcə ona görə yox ki, mən bunu satıb nə isə qazanacağam və, bu da, mənim maddi dolanışığımı tə'min edəcək. Mən varlığam, bu qələmin özü də bir varlıqdır. Odur ki, mən ona rahatçılıqla, mehribançılıqla baxmalıyam, onunla bir düzgünçülüklə dolanmalıyam. Alıcı gəlib "qələm neçəyədir?" kəlməsindən başlanmış, ta, alıb aparana qədər onunla və o şəxslə paklıqla dolanıb, paklıqla danışmalıyam, işimdə düzgün olmalıyam, aldatmamalı, kobudluğa yol verməməliyəm. Bu halda, istehsal prosesində narazıçılıqlar nəticəsində qələmə bir qaranlıq, qaralıq gəlmişsə də, mən–satıcı o qaralığı azaldıb yox etməklə bərabər, işığını çoxaldıram; onda qələm vasitəsilə alıcının evinə, qapısına rahatçılıq, şadyanalıq, mehribançılıq gedəcək.

Bilirsən ki, ardıcıllıqlar, silsilə var...

F.— Elədir, elədir.

V.— Tutalım ki, nədənsə, hövsələn yoxdur. Hövsələsizliyin özündə gərək bir hövsələ tapasan: acılamayasan, dəbbələməyəsən. Əks halda işdən, satışdan qayıtdıqda evinin özünə, uşaqlarına, ailənə, hər bir əşyanın, cismin özünə qaranlıq, qaralıq – uğursuzluq, xəstəlik, ruzisizlik gətirmiş olursan. Sən (*insan*) gətirirsən də..., bunları! Aldatmaqla, çox pul qopartmaqla, elə bilirsən ki, qazandın?!

F.— Evə — evin adamları gətirir...

V.— Bəli!

F.— Ölkəyə — ölkənin adamları gətirir...

V.— Bəli, ölkənin adamları.

F.— Dünyaya — dünyanın adamları qaranlıq gətirir.

V.— Bəli, bəşərin özü gətirir. Görürsən, bağlılıqlar açıq-aşikardır. Əgər, Yer kürrəsinə qaralığı, qaranlığı əhali gətirirsə, həmin o qaranlıq ətrafda olan məkanlara (planetlərə) da o qədər tə’sir edir. Ahəng pozulmamalıdır... İşıq ahəngini pozmaq olmaz.

AHƏNGİN RƏNGİ

F.— Sən, Vahid, (*me’racının vaxtında*) müxtəlif planet və ulduzların müxtəlif rəng çalarında görməyindən və bunun səbəbləri barəsində danış.

V.— O məkanların hərəkətlərinin ahəngi vardır. Ahəngin də rəngləri olur.

F.— Nədir ahəngin rəngi?

V.— Ümumi halda ahəngin bütün rəng çalarları var. Rəngləri duymaq ayrıdır, görmək ayrı. Hər məkanın özünün rənginin olması müxtəlifliyi göstərmir, yalnız cəm ahənglər içərisində onun bu hərəkət ahənginin bir hissəsinin olduğunu göstərir. Çünki, cəm qalaktikalara baxanda bu məkanlar arasında müəyyən bir rəng olduğunu görürsən. (*Deməli*,) O, tamamilə boşluq deyil. Bizim Yer məkanından isə gecə və yaxud gündüz, fərq etməz, göyə baxanda — hansısa sahədən sonra qaranlıqdır (*bu sahəyə gündüz baxanda onu göy rəngdə görürsən*). Göy (*səma*) qaradır, qaranlıqdadır. Amma cəm məkanların hər birinin öz rəngi var. Bunu Böyük Yaradan heç də Özü üçün Yaratmayıb ki, bu rənglər vasitəsilə onları Seçib Ayırsın, Tanısın. Ahənglərin özü içərisində bu, bir ahəngdir ki, bunun da rəngi məhz bu ahəngə uyğundur; bu, — harmoniyadır.

F. — Bu rənglərin olmasının kökü nədədir?

V. — Əslində Böyük Partlayış anında böyük istilik, temperatur yaranmışdı və sonra məkanların hərəkət harmoniyası başlamışdı. O, istiliyin özündən qalan hər məkanın hərəkətinin ahəngi rəngidir.

F. — Bəlkə, deyək ki, hər hansı planetin, ulduzun özünün – səthinin, yaxud nüvəsinin, yaxud da ətraf fəzasının temperaturundan asılıdır?

V. — Yox. Təkcə Yer planetində deyil, cəm planet, günəş və ulduzların nüvələrinin hamısının rəngi ağdır, ağlıqdandır. Nüvələrdə başqa rəng çaları yoxdur.

F. — Bəlkə... bunlar ruhi rəng çalarlarıdır?..

V. — Yox, bu rəng deyil. Yaranış İşığının özünün rəngi ağdır. Yaranış İşığı Böyük Yaradanındır. Böyük Yaradan Özü rəng götürmür, Onun müxtəlifliyi yoxdur. Rənglər isə müxtəlifliyin ilkin əlamətləridir. Bu müxtəliflik Kainatda olan harmoniyanın müxtəlifliyidir, yaranış müxtəlifliyi deyil. Bunlar ayrı-ayrı anlamlardır.

Harmoniyanın müxtəlifliyini sən simfonik musiqidə, yaxud muğamlarda eşidə bilərsən. Simfoniyalarda nə qədər də harmoniyalar, səs ahəngləri vaaar!..

F. — Belə çıxmırmı ki, ahəngin özünün də spektri vardır? Bu rəngləri nə təhər başa düşmək olar?

V. — Yox, ahəngin özünün spektri yoxdur. Ahəng ahəngləşəndə spektr alınır. Məsələn, ahəngin analoqu rəssamın çəkdiyi tablodadır. Əsl, mahir (*klassik üslubda çəkən*) rəssamın çəkdiyi tabloda bir rahatçılıq, axıcılıq var. Rənglər burada bir vəhdətdədir, gözəgirənlik, yoruculuq yoxdur. Deyək ki, qaranın üstündə birdən-birə ağ rəng yoxdur. Olur ki, novatorçu – yenilik gətirən rəssamların rəsmlərində bu hadisəyə rast gəlirsən. Bu, onun özünün təfəkkürüdür və biz bu barədə bəhs etmirik.

MÜXTƏLİFLİK

F. — Bayaq demişdin, yaxşı eşitmədim. Qadın yaranışı nə cür yaranışdır?

V.— Qadın yaranışının özü də ahəng yaranışıdır, ahənglər içərisindəndir. Qadın varlığının özü müxtəliflikdir.

F.— Vahid, müxtəlifliyin yuxarı həddi var?

V.— Yoxdur. Müxtəliflik yuxarıya qalxdıqca ümumi dairəyə dönür.

F.— Deməli, müxtəlifliyin maksimum həddi, sərhəddi yoxdur.

V.— Müxtəliflik yuxarıya qalxdıqca dönür dairə formasına, təkrarçılığa deyil, davama, davamiyyətə gedir. Müxtəlifliyin sonu olmadığından, dönür dairəvi formada yeni müxtəlifliklərə. Müxtəlifliyin özü müxtəlifdir. Bilirsən, qadın yaranışının özü də müxtəlifdir. Bunun özlüyündə hər şey var. Amma kişinin varlığında o yoxdur, kişi sabitdir.

F. — Ədəd hesabilə nəzərə alsaq necə? Müxtəliflik çoxdur, amma, öz daxilində çoxluq təşkil edir?

V. — Yox. Koordinat sistemində, ox üzrə götürsək, müxtəliflik yuxarıya qalxsa da, sonsuzluğa qədər getmir. Yə'ni kainatların qanunu belədir. "Müxtəliflik" dediyin qalxır, dönür, yeni bir müxtəliflik əmələ gətirir.

F. — Keyfiyyət dəyişikliyi əmələ gəlir?

V. —Yox. Hər müxtəlifliyin özündə bir keyfiyyət var. Hər yaranış, hər fərd özlüyündə bir fərddir. Müxtəlifliyin özündə bir müxtəliflik var. Bir müxtəlifdən digər bir müxtəlif əmələ gəlir, artır, – amma müxtəliflik üzərində, müxtəliflik üstündə.

F. — Demək, vaxt, zaman yoxdur, müddətlər var?

V. — Bəli, vaxt yoxdur, zaman yoxdur. Bu kainatların hərəkəti – müddətə, anadır. Cəm kainatların hərəkəti – müddətdə, andadır, — zamanda, vaxtda deyil.

F. — Deməli, bir müddət qurtardı, yeni müddət başlayır?

V. — Hə.

F. —Və əvvəlki müddət özündən sonrakı müddəti hazırlayır?

V. — Əvvəlki müddət özündə sonra gələcək müddətin özünü yox, anını hazırlayır. Bu an gəldisə, sonrakı yeni müddətin anını gözləmək lazımdır. Bu müddətlər və anların hamısı Səbrdədir.

VAXT

F. — (*Pəncərədən uzaqlardakı dağlara baxaraq, zarafatla:*) – Vahid, şairlər vəcdə, həvəsə gəldikləri kimi bu dağlar da məni həvəsə, vəcdə gətirəcək; ona görə də, bax gör, nə deyirəm...

Vaxtilə, Peyğəmbər Həzrət Zərdüştün dövründə Zərvanizm (Zurvanizm) inkişaf etmişdi və onu (Zərvanı) allah kimi təsəvvür edirdilər. Zərvanizmin əsasında vaxtın, zamanın sonsuz olaraq davam etməsi ideyası dururdu. Zərvanizmin xüsusilə Qərbi Azərbaycanda, deyək ki, (*indiki*) Təbriz, Naxçıvan, Bakı, Muğan tərəflərində tərəfdarları çox imiş və bu, sonralar Qərbə, Yunanıstana da yayılıbmış. Amma Zərdüşt Peyğəmbər (ə.s.) indiki İranın şərqinə gedən ərəfələrdə deyibmiş ki, “bu zərvanizmdən əl çəkmək lazımdır”. Sən, necə ki, deyirsən – vaxt, zaman yoxdur, — müddətlər, anlar var, görünür, Zərdüşt Peyğəmbər də bu sahədə nələrisə bilirmiş...

V. — “Bilirmiş” – deyəndə ki... bilməklə bərabər, O, Görüb, dərk edirmiş və sonra onu deyirmiş; bilməklə İlahiyyata bir şey gətirmək mümkün deyil, olmaz. Böyük Yaradandan Deyim olmasa İlahiyyat olmaz.

F. — Görünür, O, Böyük Yaradanla – Əhura Məzda ilə...

V. — Həmahəng Vəhdətdə imiş.

F. — Həm Vəhdətdə imiş və həm də birbaşa Onu Görürmüş, Onu Eşidirmiş və Onunla danışırmış axı...

V. — Hə. Danışırsan da, Görürsən də...

F. — Sonra IX, ya da X əsrdə Azərbaycandan bir nəfər də, onun adı huşumdan çıxıb, Böyük Yaradanı Görüb, onunla danışırmış. Əsərlərinin olmadığından, ya olubsa da, itib–batdığından, o şəxs məşhurlaşmayıb.

İndiki bəşər, indiki alimlərin əksəriyyəti zamanın, vaxtın sonsuz olaraq davam etməyini, Zərvanizmdə olduğu kimi, əsas götürürlər və bir çox elmi məsələləri həll edərkən vaxtı, zamanı bu cür anlayıb, bu sahədən çıxış edirlər. Amma elə alimlər də vardır ki, (kvant mexanikasında, kvant fizikasında) vaxtı lap kiçik hissəcik-paylar kimi götürüb, elmlərini irəlilədirlər, özü də vaxtı döyünən formada, yə’ni vaxtın arası kəsilir–başlayır, kəsilir–başlayır.., lap kino lentinin kadrları kimi.., bax, bu ardıcıllıqla təsəvvür edib, deyim ki.., çox kiçik ölçülərlə götürürlər və diskret kəmiyyətlər cərgəsinə aid edirlər. Və vaxtı fiziki tərəfdən o qədər də dürüst tə’yin edə bilmirlər ki, bu, enerjidir, yoxsa nədir axı?..

Ona görə də, yekdil olaraq vaxtın nə olduğu sualına hamı dəqiq, eyni bir formada cavab verə bilmir. Bə’ziləri də deyir ki, vaxtı ümumiyyətlə natural ədədlər cərgəsinə deyil, xəyali ədədlər, yə’ni əsilsiz, əsli olmayanların cərgəsinə aid etmək lazımdır.

Biz mühəndis-mexaniklərin işi isə asandır. Onu bir düz xətt üzrə arasıkəsilməz, davamlı kimi təsəvvür edir və öz məsələlərimizi də bunun əsasında asanca həll edib başa çatdırırıq.

V. — Ümumiyyətlə, bu vaxt məsələsi ondan başlayıb ki, deyək ki, və'dələşiblər: "nə vaxt gələcəksən, nə vaxt gedəcəksən, nə vaxtda filan hadisə baş verdi..." və başqa işləri tə'yin etmək məqsədi olubdur. Amma çox dəqiq hadisələri elm həll edəndə, sən deyirsən ki, diskret kəmiyyətlər məsələləri üzə çıxır; deyirsən ki, vaxta o adamlar fasiləli, kəsilən: "dayanan-başlayan" kimi döyünən formada baxırlar. Bu da: "müddətdir-andır, müddətdir-andır" müddəasına uyğun gəlir. Müddət tamamlananda an çatır. Deyək ki, sənin Bakıdan gəlməyin öz anında baş verməli idi. O an çatanda sən təyyarədən Naxçıvana endin. Amma bu anın gəlib çatmağı üçün nə qədər zəmin — müddət lazım gəlibmiş. Deyək ki, ilin 365 günündən 256-cısında, günün günortadan – zenitdən əyilməsinin filanıncı bucaq və dəqiqəsində sən təyyarədən yendin. Görürsən, yenə də Kainatın cismlərinin ahəngli hərəkətindən sən ayrılmamısan. Yə'ni sən, yaxud adamlar Günəşi, Kainatı, hərəkətləri dərk etmək üçün hazırlanıbsan(*sınız*). Amma, digər tərəfdən, bu vaxt məsələsi insanları İşığın dərkiyatı işindən uzaq edib. Ona görə də, o dövrlərdə Həzrət Zərdüşt Peyğəmbər insanlara İşığı (*yenidən*) gətirib ki, onlar İşığı dərk edə bilsinlər. O, insanlara elmlər gətirib. Elmlər İşıq üzərində qurulub. Günəş işığı sənə dediyim o İşığın özü deyil, onun təzahürüdür. O dövrdə olan elmi anlamlar daha çox güclü idi. Çünki, fərziyyələr ilə deyil, reallıqla hesablaşırdılar. Zərdüşt İşığı gətirib, onu insanlara təbliğ edibdir. İnsanlar da ondan soruşublar ki, bu İşıq nə olan şeydir? Onda, o, ağ zərrə işığını göstərə bilmədiyindən (*adi bəşəriyyət onları görə bilmir*) anoloji olaraq onlara Günəşi, ocağı, onun odunu göstəribdir ki, buradadır o ağ işıqlar, onların içərisində ağ işıqlar vardır.

Gör, indiki bu andaca Böyük Yaradanın Özü nə Deyir: "**Sənin gördüyün bu od** (*hansı ki, yanır gözünün qarşısında*) **o**

oddan deyil. Bu gördüyün od yandıran oddur. Mən Dediyim Od isə İşıqdandır, İşıqdadır, İşığın özündən İşıqdır“. Gəl, indi bunu açıqlayaq: “Sən gördüyün od – yandıran oddur”, yə’ni ki, cəhənnəm odudur. Cəhənnəm cəza məkanıdır, bəşərin yığdığı cəzanı təmizləmə məkanıdır. Oraya qalxarkən, oraya tə’yinatını alarkən, cəzalının gördüyü od bu oddandır, qırmızı oddandır, yandıran oddur. Yandırır bu, cəza verir: bəla verir, ağrı verir.

Amma Ağ olan İşıq bu oddan deyil, o, Yaranış İşığıdır. Onun əzabı yoxdur, o, Yaranış İşığıdır... Müqəddəsdir.

OD MƏKANLARI
(Cəhənnəmlər)

V. — Kainatda 7 od məkanı vardır.

F. — Bizim dilə (*istilaha*) görə “cəhənnəmi” deyirsən?

V.— Bəli, Yer aləminin başa düşdüyü anlama görə, — hə, “cəhənnəmi” deyirəm. Hər bir bəşər yaşamı məkanından (Yer planetindən və digər 5 günəşin planetlərindən) cəza üçün ayrı-ayrılıqda bu 7 od məkanlarına tə’yinatlanırlar. Çünki, bu ayrı-ayrı məkanlardan gedənləri bir yerə (*bir cəhənnəmə*) yığıb, uzlaşdırmaq olmaz. Ona görə ki, hər bir məkanda yaşayanlar arasında anlam fərqləri var, yə’ni ayrı-ayrı təfəkkür səviyyələri mövcuddur. Hər bir od məkanında isə milliyət, irq, din ayrı seçgiliyi yoxdur, — onlar bir yerdədilər. Od məkanlarının hamısındakı od gördüyün bu yandırıcı oddandır. Adi bu görə bildiyimiz odda, tutalım ki, tonqal odunda həddindən çox rəng çalarları var. O yanan odun içərisinə bir bax, – orada nə qədər də çox çalarlar: göy, qırmızı, sarı, narıncı, qara, boz – bütün rənglərdən var. Onlar o od məkanlarında müxtəlif yığımların müxtəlif sancmaları, müxtəlif əzabvermələridir, müxtəlif təmizləmələridir. İnsan təkcə bir çalarlı (*bir-rəngli*) odla

təmizlənmir, hər bir çaların bu təmizləmədə payı vardır. Ən son nəticədə təmizləmə insanı ağa gətirir və İlkindən İlkin Yaranış İşığının – ağın rəngini alır. Həmin Yaranış İşığının başqa çaları yoxdur, onun özlüyü ağ rəngindədir, Ağ işıq zərrəsi rəngindədir, Böyük Yaradanın Özünün Pak Ağ rəngindədir, çünki, bunları O, Özündən Yaratmışdı.

Əgər, o insan sonradan yenidən, təkrarən, yaşayış üçün tə'yinlənəcəkdirsə, özü ilə bərabər bu Yaşayış məkanına bütövlüyü, cəmliyi gətirir. Uşaqlar paklıqla bu dünyaya gəlirlər, paklıqdadırlar. Uşaq dünyaya göz açanda ağlayır. O, bəşəriliyinə yox, Müqəddəsliyinə Qayıdışı uzaq olduğuna görə ağlayır. Bu, əlamətdir, Böyük Yaradandan cəm yaranmış Yaranışlara əlamətdir, yaddaşdır. Yaşlı adamlar da ağlar, peşimançılıqdan peşiman-peşiman ağlar, itirdikcə ağlar. Yaxınını itirər, ağlar, ümidsizlikdən ağlar. Deməli, Müqəddəs İşıqlardan özünü uzaq sanar, ağlar.

Hər hal o adama yaxındır, hər hal ona təkrarlıdır. Niyə? Çünki, bu onun yaddaşında gəlibdir. Bundan başqa, ona (o bəşərə, o canlıya, o varlığa) "yatanda" (*yuxuda*) əlavə yaddaşlar da verilir. "Yatmaq" — dediyin yoxdur, cəm yaranışların özünün varlığı yatmır. Cəm Yaranış kainatlardadırlar (*qıraqda deyillər*). Böyük Yaradan Deyir: **"Mən Yatmaz, Mürgüləməz, Cəm Yaratdığım Yaranış yatmaz, mürgüləməz. "Yuxu" dediyin, — yuxu deyil. O, varlığın kainatlara bağlılığıdır. Ağ geyimlilərə, o Müqəddəslərə bağlılıqdır, müddətlərə, o anlara bağlılıqdır. Onlara da Deyimlər Deyilər, anlar Göstərilər. Deyimlər cəm Yaranışadır, fərdə deyil".**

Yaranışlar yatdığı vaxtda da varlıqları kainatlara qalxırlar, qalxa bilirlər. Onda olayları, olacaqları Böyük Yaradan icraçılarının vasitəsilə ona Göstərir. Hər bir fərd insanın özünün bir Ağ geyimlisi var. İnsan varlığı o Ağ geyimlinin müşaiyyəti

ilə oraya gedir. Gələcəkdə görəcəyi situasiyalara, artıq, o, bu gündən hazırlıqlıdır və hər bəşər deyə bilir ki, “mən bunu bilirəm, bunu görmüşəm”. Soruşanda ki, “bəs, haradan bilirsən?” – onda o bəşər duruxub dayanır. O, desə ki, “bu mənim yaddaşımdadır, mən Böyük Yaradandan uzaq deyiləm, mən o kainatlardan uzaq deyiləm, mən varlıqların Vəhdətindən uzaq deyiləm, bu mənim içimdədir, bu Vəhdətin içərisində mən də bir (*müqəddəs*) varlığam” – düz olar. Budur bu bəşərin böyük olan fəlsəfəsi! Budur Bəşərin Bəşəriliyi! Ayrı cür (*pis işlər, əməllər*) etmək olmaz! Bu (*insan*) əzəldən yaxşı işlər etməyə hazırlıqlıdır! Uymamalıdır cahilliyə!

Od məkanında böyük enə malik olan yandırıcı od (cəhənnəmdə dərəli, yoxuşlu dairəvi “qaçış” zolğı var ki, cəzalılar burada kütlə şəklində bu oddan həmin dairə üzrə arxaya baxmadan qaçırlar) bir dəfəyə bu cəzalını yandırsa, həm proses tez qurtarar, həm də cəzalının “canı” tez qurtarar bu əzabdan. Amma, bu, belə deyil. Od qaçanların ardınca gəlir və onun hər bir rəng çaları hissə-hissə hər cəzalının hər bir etdiyini ayrıca olaraq yandırır. Hər dəfədə də hər an hər fərdə gözünün önündə (televizordakı kimi) özünə onu göstərirlər ki, “bu növbəti yanmağın sənin hansı günahına görədir”.

Bu dünyada, deyək ki, 100 nəfərdən hərəsinin öz anlamı, öz fikri, öz təfəkkürü vardır. Amma bir kəs digərinin nə fikirləşdiyini duymur, hiss eləyə bilmir. Anoloji olaraq o od məkanındakı qaçanların dəstəsində də birisi digərinin nəyə görə cəza aldığını görə bilmir, duya bilmir; çünki, hərə özünün hayındadır; hərə təkrarən burada öz (*pis*) etdiyini özü orada görür. Orada bir nəfər icraçı – Ağ geyimli nəzarətçi vardır. O, toxunmur, qarışmır, təəssüf etmir, onlara “ürəyi də yanmır” – yə’ni, cəzalılara qarşı rəhmi də yoxdur, çünki, onlar o cəzaları almalıdırlar ki, təmizlənə bilsinlər.

Hər an hər fərd öz etdiyini təkrarən bir dəfə görür. Çünki, o bilməlidir – niyə bu növbəti cəzanı alır.

Stəkana çay süzsələr, sənə tanış olmayan məhlul formasında olsa, sən soruşacaqsan ki, "bu nədir?" Desələr, — "iç", sən soruşacaqsan ki, "niyə içim, axı?". Eynilə, o, orada soruşacaqdır ki, "niyə mənə bu və ya digər cəzanı verirsiniz?". Ona görə də, burada etdiklərinin əksini (*şəklini, surətini*) orada gördükcə, deyə bilmir ki, "niyə bu cəzanı verirsiniz". Cəm yaranışın ilkin sualı – "niyədir". "Niyə belədir, niyə elədir və bunun, bu hadisənin nəticəsi nədədir, necədir?". Orada da bu niyələrə aydınlıq gətirirlər.

O məkana öz yığımına görə tə'yinatını almışların içərisində qoca da, cavan da, orta yaşlı da var; məsələn, 14 yaşında adam var. Yoxdur ki, "bu – yaşlıdır, bu cavandır". Yalnız etdiyinin qədəri var.

Ona görə də, etmə – yığma, cahillik yığma! Kamillik yığ, kamil ol! Cəza yığma özünə! Sən istəyirsən, — sən özünə bəla gətirirsən! (*Bunlar Fikrətə aid deyil, cahil bəşərə aiddir*). Böyük Yaradan cəza vermir, əgər, cəzanı bəşərin özü istəməsə, bəlanı bəşərin özü özünə yığmasa, qaranlığı, qaralığı özünə gətirməsə.

Böyük Yaradan rəhimlilərin Rəhimlisidir, mehribanların Mehribanlısıdır, səbrlilərin Səbirlisidir, sevinclərin Sevincidir. Bütün yaranmışlar Onun Ətrafında Həmahəngdədir, Hərəkətdədir. O, Yaradandır, cəza Verən Deyil! Yaradıcı cəza Verməz, yaranan özünə cəzanı istər, — onu yığar. Yaranan yaranışını dərk etməlidir. "Niyə yaranmışam, niyə Böyük Yaradan məni yaradıb," – bax, budur (*məsələ*)! Bəlkə də bu (*məsələ*) çətindir? Amma, yox, çox sadədir, çooox... asandır. Buna çox böyük elm lazım deyil. İlkdən İlk Yaranışsan, Müqəddəslikdən, o İlk Müqəddəslərdən Yaranışsan, amma bəşərtək Yaranışsan. Bəşəriliyindən Əbədiyyətinə, Müqəd-

dəsliyinə dönməlisən (Qayıtmalısan). Sən bəşərtək yaranışsan, — bu, sənin cəzan deyil. Müqəddəsliyə dönmək, Əbədiyyətə dönmək xilasındır, cəzan deyil. Müqəddəslikdə Müqəddəslik cəza deyil. Böyük Yaradan Ətrafında, Onun İşığında olman cəzan deyil, əbədi xilasındır. Bunları dərk etməkdən ötrü professor, alim, akademik olmaq lazım deyil. Akademik qədərində, bir elmi işçi qədərində olmaq ehtiyacı yoxdur! Hər kimsə (*bunları*) dərk etsə, dediyimiz o akademikdən də çox (*yaxşı*) iş görmüş olacaq. Amma dərk etsin! Etdiyini dərk etməlidir, özünü dərk etməlidir bəşəriyyət! Varlıqların hamısı özü özünü dərk etməlidir ki, mən nəyəm və nəyə xidmət edirəm (əgər edirəmsə). Ziyankarlığa xidmət edirəmsə, — olmaz bunu etmək. Özüm üçün yaşayıb bir başqası haqqında nəyisə demək, nə isə bir yalan, iftira, pis xəbər yaymağın özü qəbahətdir, günahdır! Bununla sən Böyük Yaradanın Yaranışına, İşığına xələl gətirirsən! Sənin qədərində də bu (*da*) yaranışdır; olmaz belə etmək!

F. — Vahid, deyək ki, insanlar üçün od məkanları (*cəhənnəmlər*) vardır. Bəs, heyvanlar üçün?

V. — Onlar üçün də var.

F. — Misal üçün, pələngdir, canavardır, tülküdür və s. üçün vardır?

V. — Onlar üçün də vardır. Cəm yaranışın, canlı varlığın özü özünün etdiyini bilməlidir – "nəsən e... sən, sən nəsən?". Canavarın özü o cəzadadırsa, o, təmizlənməlidir. Təmizlənməyin özü prinsip e'tibarilə yeni yaranışa vəsiqə almaq deməkdir. Canavarın özünə də onun əvvəli göstərilir: "sən bəşər (*insan*) idin, etdiyinin nəticəsi budur, yığdığının nəticəsi budur". Canavar, pələng, şir olanda, nə olsun ki!.. İnsanın etdiyinin əksi yaranışıdır — meymun, canavar, ayı, pələng... Bu, hələ yaranacaq, çünki, insan dərk eləyə bilmir! Bilmir ki, bunun

etdiklərinin sonrası nəyə gətirir! Bilsə ki, özünün kamilliyinin dərəcəsi nə qədərdir və bu kamillik dərəcəsi nə ilə nəticələnəcək, — etməz bu insan! Etməz bu vəhşilikləri! Qaçar, gizlənər, uzaq olar cinsi-bəşərdən ki, "İlahi, mən əbədiyyətə gedim, təkrar yaranışa getməyim!". Zülm gətirməklə Əbədiyyət yoxdur; qaranlıq gətirməklə Əbədiyyətə, əsl İnsanlığa, insanın əsl Evinə, Vətəninə qalxmaq olmaz! Mümkün deyil!

F. — Tutalım ki, mənim boynumun ardına bir mığmığa (ditdili, ağcaqanad) qonub və oranı sancır. Onda, fikirləşmədən, əlim avtomatik olaraq gedir oraya və şappıltı ilə vurub onu öldürürəm. Düzdür ki, onun öldürülməsində mənim günahım çoxdur; axı, bu ağcaqanadda da günah vardır. Burada "fərdlərin mübarizəsi" haqq-hesabı, məsələsi ortaya çıxırsa? buna nə təhər baxaq?!

V. — Əslində, burada, bu halda mübarizə getmir; o, sənə cismani əzab verir, əziyyət verir, ağrıdır səni. Sən kamilkən, onu qova da bilərdin. Qovursan. Yoox!.. O, yenə də gəlib səni sancır. Bu dəfə vurub onu "öldürürsən". Əslində, ölüm yoxdur, Əbədiyyət var, gəliş–gediş var. O (*ölmüş*) ağcaqanad (*ruhu*) o andaca qayıdır öz tə'yinlənmiş məkanına.

İndi, əvvala, deyək ki, niyə o ditdili, o ağcaqanad səni sancırdı?! Hansı yaranışdır, axı, o?— O da, bəşər yaranışıdır, ondan dönmədir. Həmin o bəşər vaxtilə heç bir şeyə fiziki gücü çatmadığından, insanları danışığı, dili ilə sancıb və nəticədə, insan ikən, dövri yaranışda dönüb olub sancan – ditdili. Amma sən deyirsən ki, "mən onu vurdum, o, öldü". Yox, o, qayıdır öz məkanına.

Bunun yekununda deyirəm ki, mığmığa səni sancmasın və sən də onu vurmayasan deyə, cəm bəşəriyyət bu gün elə əxlaqda, elə kamillikdə olub, elə tərpənməli və özünü elə

aparmalıdır ki, təkrar yaranışda bulunmasın, heyvani yaranış yaranmasın.

İnsan Əbədiyyətə qalxmalıdır. O, Əbədiyyətə qalxmış olsa, cəm bu qalaktikalarda, bu Ellipsoid içərisində Əbədilikdə, Böyük Yaradan Baxımında olmuş olacaq.

F. — Həzrət Zərdüşt Peyğəmbər (ə.s.) heyvanat aləmini iki qismə bölübmüş: "insana xeyir verənlər" və "insana zərər, ziyan verənlər". İnsana xeyir verənləri, maldan, qoyundan, keçidən, atdan, eşşəkdən, dəvədən başqa qalan heyvanları "it qismi" bölgüsünə salıbmış. Yə'ni it insanı qoruyurmuş deyə, bu qismə aid olanlar da bu cür xeyir verənlər imiş. Misal üçün, kirpini də bu "it qisminə" salıbmış. Yə'ni ki, bağda, bağçada olan kirpi oradakı ilanı tutub yeyir və, beləliklə də, ilan ailədəki uşaqları vurub sanca bilmir. Atəşpərəslərin fikrinə, düşüncəsinə görə ziyankar heyvanları öldürmək olar, amma xeyirlilərini qoruyub saxlamaq lazımdır. O vaxtlar insanlar buna ciddi riayət edirmişlər.

V. — O vaxtlarda.

F. — Hə.

V. — Amma ki, Böyük Yaradanın öz Deyimi var. O, Deyir: "**Dəymə bir kimsənin xatirinə, heç bir cismə, materiyaya, heç bir varlığa uzaq baxma; o varlıq da, sənin kimi bir varlıqdır".**

İndi bu heyvanat aləmini iki qismə – ziyan verənlərə, xeyir verənlərə böldükdə, demək, onları vurmaq da olarmış, öldürmək də? Burada iki baxımlılıq (tirəlilik) alınır. Əslində onların heç biri ziyan verənlər deyil və yalnız onlardan qorunmaq lazımdır. Həm də digər baxımdan, əgər, düşünsək, görərik ki, "heyvanın özü də öz yaranışımdandır. O da mənimlə bərabər canlı varlıqdır. O, yığır özünə yığdığını". Əgər kirpi ilanı yeyirsə,

tülkü də kirpini öz xüsusi üsulu ilə yeyir, fil də siçandan qorxandır. Bunlarda da deyimlər var...

ÇÜRÜMƏ

F. — Canlı varlıqlar, yer anlamı ilə desək, "öldükdən" sonra onların cismani hissəsi, yə'ni bədəni torpaq içərisində – qəbirdə çürüyərkən ağ işıq, xakı və boz zərrələr ilə nə baş verir?

V. — Dedik ki, ölüm yoxdur, Əbədiyyət, əbədilik var. Əgər, canlı varlıq, yer anlamı ilə desək, — "ölürsə", yə'ni onun özlüyü, varlığı öz tə'yinlənmiş məkanına qayıdarkən, onun cismaniliyini təşkil edən bədəni (xarici modeli, konstruksiyası) qalır yerdə, bu cisim-bədən ya dəfn olunur, ya da gözdən qıraq bir yerdə açıq şəkildə yer üzərində (yer səthində, dənizdə, göldə, bataqlıqda və s.) qalır.

Canlı varlıq yer üzündən qayıdarkən, yə'ni özünün varlığını və ya özlüyünü yer üzərindən apararkən özünün yer üzərində olan yaşayış müddətindəki fəaliyyətinin–xasiyyətinin, savadının, biliyinin, əxlaqının, mədənilik səviyyəsinin, qarşılaşdığı və iştirak etdiyi hadisələrin bütövlükdə yaddaşını, elə bil ki, fotosurətini, kino lentini özü ilə aparır.

Yerdə qalan cismanilik, material hissə tədricən çürüyüb torpağın özünə qarışır. Bu çürümə prosesi uzun prosesdir. Bə'zən fərdin qalığının, modelinin çürüməsi çox sür'ətlə baş verə bilir. Bu da Böyük Yaradanın onun modelinə də bir Rəhmindəndir. Fərdin modelinin uzunprosesli çürüməsinin də öz anlamı var.

Yer məkanında hər gün saysız-hesabsız insan, heyvan, quş, balıq, bitki, ağac, yarpaq, ot, həşərat, kiçik mikroorqanizm və s. "ölür". Bunların da varlığı, özlüyü qayıdandır. Cismi, cismani hissəsi yerdə qalıb çürüməzsə, bir ayın, ya bir ilin ərzində yer

üzərində gör nə qədər cəsəd qalar!.. Bunların dəfn olunanı var, dəfn olunmayanı da. Çürümə baş verməzsə, yer üzü dönüb olar xəstəlik çəlləyi. Əslində isə Yer kürrəsində çürümənin sayəsində geniş vüs'ətli xəstəlik yoxdur!

Bütün bu ölmüş cəsədlərin, qurumuş otların, tökülmüş yarpaqların hifz edəni var. Ağ işıq zərrələri və onların hərəkətləri cəm yaranışlar içərisində bunları da bir yaranış kimi hifz edir və qorunmalarını qaydaya salır. Bundan başqa bütün bu ölü varlıqlarda xakılıq, xakı zərrələr hərəkəti də vardır ki, bu zərrələr də onları və ətrafı qoruyur, yə'ni, imkan vermir ki, ətraf aləm adi xəstəliyə, yaxud epidemik, yayıla bilən xəstəliyə çevrilsin. Bir var ki, öz əcəli ilə ölmüş canlı, bir də vardır ağır, keçici xəstəlik nəticəsində ölmüş canlı. Bunların hər iki növü, fərq etməz, bu zərrələrin hərəkəti hesabına qorunur və çürümə tədricən baş verir, yə'ni ağ zərrələr yaranış zərrələridir və onları hifz edir, qorunuşu isə xakı zərrələrin hərəkəti hesabınadır.

F. — Bəs, boz zərrəciklər nə edir?

V. — Boz zərrəciklər varlığın əbədiyyətidir və digər zərrələr ilə həmahəng fəaliyyətdədirlər. Öldükdə canlı varlıqdan onun ruhu – İşığının özü, özlüyü ayrılıb gedir.

F. — Deməli, boz zərrəciklər qəbirdə, canlının öldüyü yerdə qalır?

V. — Canlı varlığın özlüyündə, öz varlığında olanlar (ağ, boz və xakı zərrələr) onun cismində də var. Çünki, bu özlüyü bir fərd kimi onun cismindən, konstruktiv modelindən diriykən seçib ayırmaq olmaz. Canlı varlığın bədənində minlərlə, özü də bağlılıqda olan toplum sahələri (dırnaq, barmaq, sümüklər, sümüklər arası qığırdaq və s. və özlərinin funksiyalarına malik) hüceyrəvi üzvlər vardır ki, bunlar hifz olunmalıdır. Hər hüceyrədə, onun hər kiçicik hissəciklərində də ağ, boz və xakı zərrələr var. Təzə "ölmüşün" cəsədinin xakı zərrələri ətraf

aləmlə, məsələn, qəbirdəki torpaqda olan xakı zərrələrlə həmahəng hərəkətə başlayır və çürümə o vaxt qurtarır ki, torpağın xakı və boz zərrələri ilə bədənin çürüntüsünün xakı və boz zərrələri və onların hərəkət ahəngi eyniləşsin, bərabərləşsin. Əgər, skelet, sümük də çürüyüb qurtarıb, torpaqla tam qarışıb toparlaşmayıbsa, demək proses hələ gedir, hələ qurtarıb dayanmayıbdır.

VARLIQLARA MÜNASİBƏT

F. — İnsanların fikrincə, deyək ki, 50–60 il yaşamaq yaxşıdır, 80 il yaşamaq ondan da yaxşıdır, çünki 20–30 il ondan artıq ömür sürüb, həyatda "iştirak edirlər". 100 il ömür sürmək daha yaxşıdır, ancaq qismət olsaydı əgər, guya ki, 500, 1000, hətta 2000 il yaşamağın insanlar ə'ladan ə'la olduğunu düşünürlər. Bu cür uzun müddət yaşamağı xüsusilə maddi cəhətdən varlı insanlar daha çox arzulayırlar.

Ancaq insanların bir çoxları da fikirləşə bilmirlər ki, nə qədər, istər 20 il, istərsə də 2000 il yaşasalar, nəticədə bu dünyadan üzülüşmə haqq-hesabı gedəcək. Bu üzülüşməni mən işçinin işdən, müəssisədən, idarədən çıxıb getməsinə və imzaların toplanıb mühasibata təqdim edilən təhvil–təslim aktına, gediş–üzülüş vərəqəsinə (*rusca "obxodnoy list"*) bənzədirəm. Əgər, insan ömrü ərzində haram toplayıb, haramçılıqla, quldurluqla, rüşvətlə, aldatmaqla və digər əxlaqsız yollarla var–dövlət, pul "qazanıbsa" və bu cür də yaşayıbsa, mən düşünürəm ki, öldükdən sonra istər onun ruhu və istərsə də cəsədi, — çünki onlar arasında vəhdət axını var, — bu haqq–hesabın əvəzini ödəməli və əzablara mə'ruz qalmalıdır. Və görünür ki, doğrudan da belədir. İşin daha da bəd tərəfi orasındadır ki, bu adamın öz övladlarına miras qoyub getdiyi

mal–dövlət onların xoşbəxtliyinə deyil, bədbəxtliyinə səbəb olur. Belə halda övladlar da cavab verməli olacaqlar, hətta nəticədə bu dünyanın özündə də bə'zən fəlakətlərə düçar olurlar.

V.— Sən düz deyirsən, insanın, varlığın ruhu ilə cəsədi arsında vəhdət, bağlılıq var və həmin əzablara hər ikisi, həm ruhu və həm də cəsədi mə'ruz qalır ki, buna da "cəhənnəm əzabı" adını veriblər. Bu əzablar isə insanın 4-cü nəslinə, yə'ni nəvəsinin nəvəsinə qədər davam edir və tədricən onlarda azalıb, axırıncıda sönür. Əks təqdirdə isə, xoşbəxtlik onlara da bu nisbətdə çatır. İnsanın, yaxud digər yaranışın ruhu isə lap çox uzun müddətdən sonra, ço...ox gec, yeni yaranış təyinatını ala bilər.

Həm də onu bil ki, bizim bu kasıbçılıq, çatışmazlıq içində yaşamağımızın özündə nə isə müsbət cəhətlər, üstünlüklər də vardır və, hətta, bu üstünlük cəhəti nisbətdə daha çoxdur. Böyük Yaradanın: "**"Az" bildiyin – çoxların çoxudur"** — Deyimini yadına sal.

F. — Odur ki, material aləmin, materialistlərin müddəaları olan "yaşayış uğrunda fərdlər arası mübarizə"yə deyil, Böyük Yaradanın **"cəm varlıqlara yaxşı münasibət bəsləmək" —** Deyiminə mütləq üstünlük vermək lazımdır. Bunu indi mən tam dərinliyi ilə anlayıram.

CAVABDEH

F.— Vahid, bayaq od məkanında (*cəhənnəmdə*) 14 yaşlı uşağı da gördüyünü dedin. Tutalım ki, bir uşaq 5 ilmi, ya 10 ilmi yaşayıb və nəyinsə nəticəsində "ölübdür". Yə'ni, yaşının o mərhələsinə hələ çatmayıb ki, ətraf aləmlə münasibətlərini düzgün qura bilsin və oradakı (*cəhənnəmdəki*) dəhşətləri görüb,

davranışının nəticəsi olan ağrını çəksin. Müəyyən bir yaş həddi olmalıdır ki, o, cavabdehlik hələlik daşımasın. Bu, hansı həddir?

V. — Körpə uşaq 4 yaşına qədər heç nəyə cavabdeh deyil. Çünki bu yaşa qədər hələ o, qayğıdadır. Böyüklər onu qoruyur – yesin, içsin, yatsın, yıxılmasın, — bir sözlə, başına fırlanırlar. 5 yaşından sonra o, müstəqil olaraq hərəkət edir və ətraf aləmlə təmasda olub öz münasibətlərini qura bilir və elədikləri onun yaddaşında qalır. Buna görə də, 4 yaşın tamamından sonra o, öz hərəkətlərinə qismən cavabdehdir.

F. — Mən müxtəlif yaş hədlərini eşitmişdim: bə'zən 5, bə'zən 12, bə'zən də 25 yaşından sonra o adam cavabdeh olmalıdır.

V. — Yox, qardaş, 25 yaş, əgər o adam 100 il yaşayacaqsa, ömrünün artıq dörddən birini təşkil edir. Bu yaşa qədər özünü qoyub körpə və yaxud, nə bilim nə yerinə, ətrafına, şəhərinə, məhəlləsinə, ailəsinə əzab–əziyyət gətirəcək ki, — "dəyməyin bunun xatirinə". Qardaş, əlbəttə, bu ola bilməz!

F.— Deməli, dörd yaşına qədər.

V.— Dörddür! Tam cavabdehlik isə 12 yaşdan yuxarıdır.

ÜMUMDÜNYA CAZİBƏSİ

F.— Vahid, məni yenə də ümumdünya cazibə qanunu məsələsi maraqlandırır. Sən nə cür baxırsan, Yer planeti üzərində və ya planetlərarası, ulduzlararası fəzalarda, göy cismlərinin bir–birini cəzbetməsi hadisəsi var, ya yox? Əgər, vardırsa, hansı mexanizm vasitəsilə bunlar bir–birini cəzb edirlər?

V.— Mən "baxmıram" və mənim onu öz baxımımdan deməyə heç bir haqqım da yoxdur. Amma Böyük Yaradanın

Deyimlərində və Göstərdiklərində cəm kaintlarda, cəm qalaktikalarda cəzbetmə (*hadisəsi*) yoxdur. Cəzbetmə mexanizmi, əgər, olmuş olsaydı, olardı — güclü–gücsüz, hakim–qeyri hakim. Amirənəlik yoxdur, çünki, Böyük Yaradanın Özü Amirlik Etmir. Onun Özü "amir olmadığı" halda cəm yaranış biri–birinə hakim ola bilməz. Yer üzündə heç bir okean heç bir okeana hakim deyil. Düzdür, bir–birinin arasında bağlılıqlar var, amma hakimlik mövcud deyil. Heç bir məkan (planet, ulduz) heç bir digər məkanı cazibə ilə özünə dartıb birləşdirə bilmir.

Qalxın bu Kainata, Yer məkanından qopun, uzaqlaşın və baxın, görün ki, bu məkanlar nəhayətsizliyində hansı hansı birisini özünə cəzb edir? Heç biri! Onların hamısı tə'yinlənmiş məkanlardır, öz məkanlarında məkanlıdır və həmahəng hərəkətdədirlər. O məkanlar öz yerlərinə İlkdən, Böyük Partlayışdan sonra tə'yin olunublar. Soruşa bilərsən ki, "bəs, bu məkanları öz yerlərindən uzaqlaşmadıqları halda, fəzada nə saxlayır? Hansı qüvvə bunları orbitlərdə saxlayır?".

Demişik ki, cəm qalaktikalarda, cəm kainatlarda, cəm məkanlarda və bunlar arası fəzalarda ağ işıq zərrələrinin özünün hərəkəti, axımı var. Bu zərrələr bu məkanlardan, onların içərisindən maneəsiz keçə bilirlər. Bu ağ işıq zərrələri üçün heç bir sədd, maneə yoxdur.

Ağ işıq zərrələrinin axımı, hərəkəti bu məkanların məkanlaşmasının və sabit hərəkətinin köməkçisidir. Düzdür, qanunauyğunluqlar var: fiziki qanunlar var, astronomik qanunlar var, astrofizika var, amma bu qanunları cəzbetmə fikri üstündə qurmaq lazım deyil; bu cəzbetmə fikri səhvdir. Ölüm olmadığı kimi cəzbetmə də yoxdur.

F.— Bəli, başa düşürəm ki, bu göy cisimləri arasında yaranan qüvvənin Nyüton tərəfindən verilən düsturu vardır:

$$F = f\frac{m_1 m_2}{r^2}$$

burada: $\mathbf{m_1}$ və $\mathbf{m_2}$ — göy cisimlərinin kütlələri;

r — göy cisimləri mərkəzləri arası məsafə;

f — qravitasiya əmsalıdır.

Buna oxşar, istər eyni işarəli, istərsə müxtəlif olsun, elektrik yüklü hissəciklər arasında yaranan qüvvələr üçün Kulonun düsturu da vardır ki, orada qravitasiya əmsalının əvəzinə elektriklənmənin sabiti (əmsalı), kütlələrin əvəzinə isə yüklərin qiyməti iştirak edir.

Eksperimentlərin, ölçmələrin nəticələri göstərir ki, praktik işlər üçün onların hər ikisi düzdür. Bir də Kulonun düsturu ona görə düzdür ki, bu yüklər arasında elektrik sahəsi yaranıbdır. Bu sahədə yüklərin işarəsindən asılı olaraq cisimlər ya bir–birinə yaxınlaşır, ya da bir–birindən aralanır. Nüton düsturunda isə qüvvənin yaranmasına səbəb cəzbetmə deyil, sən dediyin başqa bir effektdir. Mərhum (Ramazanov) Ramiz müəllim bu effekti "dəyişən kosmik tə'sir" adı altında anlamağı özünün ""Dinamikanın ümumi qanunu" haqqında söhbət" (*Bakı, Elm, 1992*) kitabında tövsiyyə etmişdi. Onu da sənə deyim ki, işində o, Allaha isnad etsə də, bu "dəyişən kosmik tə'sirin" əsl təbiətini, yə'ni nədən yaranmağını açıb deyə bilməmişdi.

V.— Elektrik sahəsində, elektrik yükləri arasında isə siz dediyiniz o cür dartınma və aralanma effektləri var.

DONUZ ƏTİ VƏ ARAQ

F.— Vahid, heyvanların qurban kimi kəsilməsi işinə nə cür baxmaq lazımdır? Həzrət Zərdüşt Peyğəmbər (ə.s.) onların qurban kimi kəsilməyini qədağan etmişdi.

V.— “Bhaqavat Qita...”da da, yə’ni Həzrət Krişna təfəkkürünə də əsasən heyvanları kəsmək, öldürmək olmaz.

F.— Hə, orada da elədir. Bu yazıq heyvanların nə günahı vardır ki, onları ya qurban kimi, ya da elə–belə kəsəsən?! Onların kəsilməyinin ixtiyarı insana verilib bəyəm? – Verilməyib axı; nə vaxt bu ixtiyar insana verildi?! Sənin fikrin nədir?

V.— Birincisi, heyvanı kəsmək, — ona əzab vermək deməkdir. Bu əzab onun ətinə də keçir. Əzablı qidanı yemək olmaz. İkincisi, inəyin, keçinin, qoyunun, camışın südündə ağ işıq zərrələri həddindən artıq çoxdur. Ona görə də, onun südünü içmək, ağartı məhsullarını yemək insanın bəsidir, kifayətidir və xeyrinədir.

Heyvanın ətini yemək isə düzgün deyil, ona görə ki, ətdə həddindən çox qırmızılıq, qırmızı–xakı zərrələr axını vardır. Amma təzə balıq ətində ağ işıq zərrələri çoxdur. Onu yemək daha faydalıdır.

F.— Bəs, qurumuş balıqda?

V.– Sənə bir söz deyim. Söhbəti yaxşı yerə caladın. Qurumuş, hislənmiş balıqda enerji toplumu, yə’ni xakılığın toplumu daha çoxdur və potensial enerjini insan orqanizminə daha çox verir; çünki, xakılıq, xakı zərrələr düzgün texnologiya ilə hazırlanmış balıqda sabitləşmiş haldadır, yə’ni ətraf mühitlə, hava ilə bu zərrələrin mübadiləsi çox–çox sabitdir. Bu, hislənmiş balıq əti insanlara lazımdır.

F. — Bəs, donuz əti?

V. — Donuz ətindən tamamilə istifadə etməsən, — daha yaxşıdır. Donuz ətinin tərkibində ağ zərrə işığı, demək olar ki, heç yoxdur; onda bozluq, boz zərrələr çoxdur.

F. — Donuz ətini yeyəndə nə proses, nə hadisə baş verir?

V. — Donuz ətinin tərkibi arağın tərkibi ilə oxşardır. Arağın özündə də ağ işıq zərrəsi yoxdur. Hər ikisi orqanizmə daxil olanda "parazit" funksiyası daşıyırlar. Onlar parazit kimi özlərini aparırlar, çünki, hər ikisi insan orqanizmindən onun mə'dəsinə, daha doğrusu özlərinə ağ işıq zərrələrini toplayırlar və orqanizmdəki ağ işıq zərrələr axımını pozur.

F. — Deməli, donuz əti və ya araq insan mə'dəsinə düşdükdə özlərinə ağ işıq zərrələrini toplayırlar...

V. — Əslində onların özləri toplamır. Donuz əti, ya da araq orqanizma daxil olanda, onların özlərində olmadığından, orqanizmdəki ağ işıq zərrələri, onları bir yaranış sifətilə hifz etməkdən ötrü, onların tərkibinə, daxilinə doğru hərəkət edib onlarda toplanırlar. Hər hansı başqa qidanı, suyu, çayı qəbul edərkən ağ işıq zərrələrinin axını çox rahatlıqla, ahəngdar olur. Amma donuz əti, ya da arağı qəbul edərkən orqanizmdə bu axın məhdudlanır, pozulur. Üzvlərin hamısından: ciyərlərdən, böyrəklərdən, bağırsaqlardan, hətta beyindən də donuz ətini, ya da arağı hifz etməkdən ötrü onlara kömək gəlir və bir müddət orqanizmin normal funksiyası pozulur, vəhdət axını pozulur.

F.— Deməli, bədəndə, orqanizmdə, onun üzvlərində ağ işıq zərrələrinin mütənasibliyini pozmaq lazım deyil. Deməyincə, buna görə donuz ətini yemək, araq içmək olmazmış.

V. — Əlbəttə. Bil ki, nəyə görə yemirsən və nəyə görə də içmirsən.

F. — Eyni zamanda bədənə də bioloji, fizioloji zərərləri varmış...

V. — "Bədənə zərər vermək" – fikri hələ yarımçıqdır, tam deyil. Təkcə bir bədəndən ağ işıq zərrələrinin mə'dədəki arağa toplanmağı, – hələ, dərdin yarısıdır. Sən arağı içməklə, donuz ətini yeməklə, nəinki özünə, ətrafına da qaranlığı, qaralığı

gətirirsən, çünki, ətrafından da ağ işıq zərrələri mə'dənə və özünə kömək üçün sənə toplanırlar.

Düzdür, donuz əti də bir qida növüdür. Bəşər deyə bilər ki, "bunu da Allah Yaradıbdır". Hə, doğrudan da, Allah onu da Yaradıb. Allah çox şey Yaradıb, bəs, niyə onda onlarla qidalanmırsan?! Bəli, Allah Yaradıb, çünki o donuz da təkrar yaranışıdır. Amma sən dərk et ki, Allah hər nəyi Yaradıb, gəlin yeyək, — bu olmaz ki!..

F. — Mənə elə gəlir, donuz əti yeməklə yaxud araq içməklə həm də Allaha – Böyük Yaradana e'tiqad azalmış olur.

V. — E'tiqad – Böyük Yaradana öz daxilində olan inamındır. O, tamamilə ayrı anlamdır. Amma, bir vücudda, orqanizmdə İşıq axımını azaldırsansa, onda kənardan özünə İşıq axımını çəkib gətirirsən; bu isə, disbalans yaradır, ətrafa sirayət edir. Bu sirayət yaxın qalaktikalara qədər yayılır. Onda normal axın, ahəng pozulur. Olmaz belə etmək.

F. — Ümumi fikir vardır ki, şimal ölkələrində, xüsusilə Rusiyada, qışda bərk soyuqlar keçdiyindən, həddi keçməmək şərtilə donuz əti də yemək olar, araq içmək də. Amma cənub ölkələrində sayırlar ki, donuz ətində xəstəlik olur, odur ki...

V.– Bax. Bax. Bayaq mən dedim ki, orqanizmə araq daxil olanda ətrafdan onun hifzi üçün ağ zərrələr ona yığışırlar. O ətdə, ya araqda xakı zərrələr də olur axı... İstiliyi bir müddət o xakı zərrələr verir (*və sonra bunlar çox azalır*). Bir qədərdən sonra o ətin, ya arağın həzmi üçün ətrafdan – orqanizmdən oraya əlavə xakı zərrələr də axır, bədən-baş başlayır soyumağa və üşümə başlayır. Bu anda beyindən siqnal verilir; həm də ağ işıq və xakı zərrələr çəkilir orqanizmin özünə ki, pozuluşu aradan qaldırsın, orqanizmin işini bərpa eləsin. Deməli, gözlənilən istilik effekti özünü, sən deyən, o qədər də göstərə bilmədi. Orqanizmin ümumi işi, bax, beləcə pozulur.

Deyilir: "donuz əti yemək, araq, spirtli içgi içmək günahdır". Bax, günah buna görədir. Olmaz bunları etmək. Mənim bu aydınlaşdırmalarım, görürsən, elmi xarakter daşıdığından, gərək indi tam anlaya biləsən. Yə'ni varlığında olan, yaranışından başlayan Ağ Müqəddəs İşıq axımını, hərəkətini məhdudlaşdırmaq olmaz, Müqəddəslikdən Müqəddəs İşıqlara ahəngsizlik, qaranlıqlar toplamaq olmaz, hərəkətləri ləngitmək olmaz.

Doğrudan da, belə hallarda insan özünə və ətrafa, çox böyük sahələrə qaranlıq, qaralıq gətirdiyindən, o, əslində də cəhənnəmlikdir. Hər bir yaranış özünün İlkininə, Müqəddəsliyinə qayıtmalıdır, cəhənnəmə yox. Düzdür, Böyük Yaradan Bağışlayandır. Amma araq, spirtli içgilər içməklə, cəm qalaktikalara anarxiya gətirəndə Böyük Yaradan heç kimi Bağışlamaz!

Böyük Yaradan mənə bunları belə Deyib, belə Göstərib, mən də uyğun olaraq bunları beləcə də deyirəm. Başqa cür deməyə heç bir ixtiyarım yoxdur.

PLANETLƏR

F. — Vahid, biz insanlara bizim Günəş sisteminin 9 planeti mə'lumdur. Bu yaxınlarda, gərək ki, huşum məni aldatmayırsa, astranomlar hesabat yolu ilə 10-cu planetin də olduğunu güman ediblər. Ancaq əyani olaraq onu hələ heç bir teleskopla görüb, müşahidə edə bilməyiblər. Sən də deyirsən...

V. — 12.

F. — ...12 planet məkanı vardır və bunların hamısı da peyklər sırasına deyil, planetlər sırasına daxildir. Belədirmi?

V. — Elədir. 12 müstəqil planet məkanı daxildir bizim Günəş sisteminə.

F. — Bəs, Nə etmək lazımdır ki, 12 planetin hamısını, yə'ni əlavə olaraq 3 planeti də teleskopla görə bilək?

V. — Səbrli olmaq lazımdır... Əgər, 12-sinin hamısını görmək istəyirsinizsə, Yer məkanında rahatçılıq yaradın. Müharibələri dayandırın, silahları məhv edin. Yer məkanında yalanı, iftiranı dayandırın. Bir-birinizə mehriban olun. Nə qədər bu cür gobud səhvləriniz olsa yer üzündə, o qədər də özünüzü məhdudlandıracaqsınız, o qədər ətrafınız qaranlıq olacaq, o qədər görən gözləriniz görməz, eşidən qulaqlarınız eşitməz olacaq, kamillik uzaq olacaq, elm də uzaq olacaq. Olmaz bunları belə etmək, — yeni-yeni fəlakətlər gələr yer üzünə! Ruzisizliklər, dağıntılar, zəlzələlər, dağıdıcı küləklər gələcək yer kürəsinə o xəbərdarlıq olacaq bəşərə, bəşəriyyətə!

RƏHMƏTLİK

V. — Deyirəm, Allah rəhmət eləsin Ramiz dayıya (Ramazanov Ramiz Əli oğluna).

O vaxt mənə o dünyadan dedi ki, "ay Vahid, bilirsən, burada bizim hamımız bilirik sənin bu işlərini" (*Böyük Yaradanın Vahidə Verdiyi Mə'lumat, Bilgi və Deyimlərini, Göstərdiklərini, bir-biri ilə danışdıqlarını və s.*). Mənə deyirdi ki, "bilirsən nə qədər böyük işlərdir bunlar?! Bilirsən nə qədər yaxşı işlər olacaq?! (*Nəticədə*) çox yaxşı işlər olacaq".

Allah ona rəhmət eləsin! O, dinə qayıtmışdı, Qur'ani-Kərimi yaxşı bilib, yaxşı açılışlar edirdi, yaxşı təhlil eləyə bilirdi. Dini alim olmuşdu. Nəticəsi də çox yaxşı oldu: (*o dünyada*) öz məkanında, ağ geyimində, ağ saroçkasındadır, rahatçılıqdadır. Ətrafında da yaxşı adamlar toplanıb. Öz qəbrində də rahatçılıqdır, çox rahatdır. Onların (*o dünyada*), otaq demək olmur, sahələri də vardır.

F. — Demək, ağ saroçkasında?

V. — Hə, ağ. Çox ağdır, nisbətən uzundur.

F. — Demişdi — ”hamımız birik”, yoxsa, nə cür?

V. — Demişdi: “burada hamımız bilirik bu yazılanları” (*Vahid qalın Dəftərlərə işarə edir*). Dördüncü Dəftərin yazılışı vaxtı idi. (*İndi 6-cı Dəftər yazılmağa başlanıb*).

F. — Vahid, onun kiçik qızı mənim yanıma – AzINMAŞa 2–3 dəfə gəlmişdi. 2 dəfə yuxuda atasını görmüşdü. O yuxuları mənə nağıllayıb. Yuxunun birində belə idi ki, onun qəbrinə su axırmış. Ona görə də, yuxuda qızına şikayətlənib. Onlar da gedib görüblər ki, doğrudan da qəbirə deşik açılıb və yağışlar yağanda deşikdən içəriyə su axırmış. Qəbri tə’mir ediblər. Sonra qızı da yuxuda onu rahatçılıqda görüb. İki başqa yuxusu da olub.

Amma, sənin vasitənlə rəhmətliyin barəsində mən, qızından da çox mə’lumatlar bildiyimə baxmayaraq, ona o barədə heç nə danışmamışam.

(*Ramiz müəllim (1927–1995) texnika sahəsində yaxşı mütəxəssis, alim idi. AzINMAŞda uzun müddət neft və qaz quyularının fontan avadanlığı üzrə şö’bə rəisi işləmişdi. Sonra Azərbacan neft və kimya institunda dərslər demiş, sonralar isə Azərbaycan Elmlər Akademiyasında işləmişdi. Texnika üzrə çoxlu kitabları, məqalələri, müəlliflik şəhadətnamələri, lisenziyaları var idi).* Ən yaxşı əsərləri cərgəsində fizikaya aid ””Dinamikanın ümumi qanunu” haqqında söhbət” kitabını ayrıca qeyd etmək lazımdır. Orada fiziklərin özlərinin hələ bu günə qədər yaxşı dərk edə bilmədikləri məsələlərdən danışılır və Nütonun, Eynşteynin, Qalileyin və digərlərinin səhvlərinin nədən ibarət olduğunu açıb söyləyir. O, bu kitabda elmə “kosmik dəyişən tə’sir” anlamını gətiribdir ki, bunun vasitəsilə çox sirrlər açılır. Sən dediyin ağ işıq zərrələrinin tə’sirləri elə həmin kosmik tə’sirin eynidir. Vaxtın məhdud olmasaydı, deyərdim ki, o kitabı da vərəqləsəydin, bəd olmazdı. İnanıram

ki, həmin kitabı oxuyub dərk edən alimlər gələcəkdə dəyərli elmi açılışlar edə biləcəklər.

Allah ona rəhmət eləsin.

V. — Allah Ramiz dayıya rəhmət eləsin.

TİRİN VARLIĞI VƏ YÜKLƏNMƏ

F. — Vahid, belə bir məsələni mənə izah et.

Deyək ki, iki dayaq üzərində bir tir oturdulub və onun ortasından ona topa qüvvə, yə'ni yük tə'sir edir. Tir poladdan, taxtadan və ya digər materiallardan ola bilər, yə'ni burada onun materialının əhəmiyyəti yoxdur.

Yükün sıfırdan başlamış tirin qırılmasına qədər tədricən qiymətini artırsaq, tirin gövdəsində ağ işıq zərrələrinin hərəkətində, onların tir uzunu boyunca paylanmasında nə kimi dəyişikliklər baş vermiş olur?

V. — Yüksüz halda tirin cismində ağ işıq zərrələri çox sakit, təlatümsuz axımını mütəmadi davam etdirir (sxemdəki şəkil 1a.). Ortasına yük (q_1) qoyduqda ağ işıq zərrələrinin intensivliyi dəyişiləcək və bu şəkildəki formaya uyğun qaydada hərəkət edəcəklər (şək.1b). Yükü artırdıqca ($q_2>q_1$) əhvalat bir az da dəyişəcək, yə'ni, ortasında zərrələrin toplumu çox, qıraqlarında isə az olacaqdır. Yükü tirin qırılma həddinə ($q_{qır}>q_2>q_1$) çatdırdıqca zərrələrin toplumu kürrə formasına çatacaq (şək. 1v və 1q). Tir ortadan qırılandan sonra hər iki parçada zərrələr yenə də öz sakit, rəvan axımını bərpa edəcək (şək.1d).

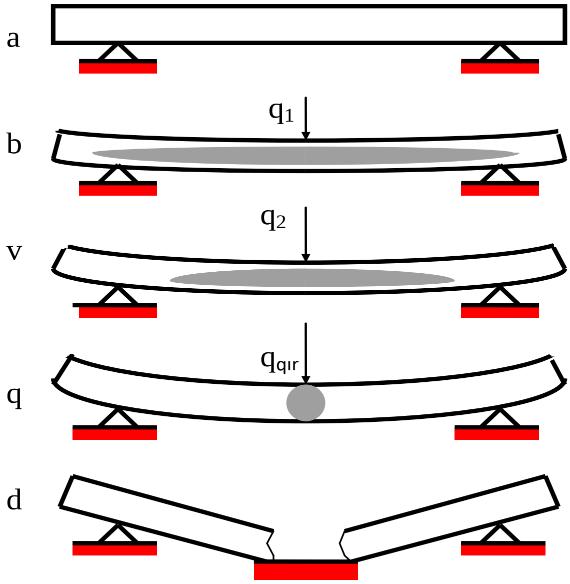

Tirin yüklənmə sxemi

Zərrələrin tir boyunca bu şəkillərdəki kimi paylanması onun hifzindən ötrüdür.

İNFORMASİYANIN SÜR'ƏTİ

F. — Qulaq as. Günəşdən Yer kürrəsinin üzərinə onun işıq şüası təqribən 8 dəqiqəyə gəlib çatır. Şərti olaraq belə bir xəyali təcrübə–məsələ qoyaq. Tutalım ki, mən Günəş üzərində durub kibriti çəkirəm və siqaretimi yandırıram, 5 dəqiqə çəkdikdən sonra onu atıram. Adi insan burada mənim siqaretimin axırıncı közərtisini 8+5=13 dəqiqədən sonra görəcək. Halbuki, siqaret çəkməklə 5-cə dəqiqə məşğul olmuşam və sonra isə başqa işlərimlə əlləşirəm. İşığın Yeri əhatə fəzasında yayılmasının sür'əti saniyədə 300 min km-dən artıq həddi aşa bilmir. Bu

biliklər biz insanlara bu cür mə'lumdur. Amma Günəşlə Yer arasında olan ağ işıq zərrəciklərinin bu informasiyaları nə cür ötürəcəkləri və özlərinin nə vəziyyətdə düzülməyi, axını barəsində xəbərimiz yoxdur. Sən mənim siqaret çəkməyə başlamağımı nə vaxt görə bilərsən? 8 dəqiqədən sonramı, yoxsa 1 saniyədən, ya 0,1 saniyədən sonramı, ya hansı anda görə bilərsən?

V. — Mən də sizin kimi adi bir insan olmaq e'tibarilə 8 dəqiqədən sonra görə bilirəm ki, mənim qardaşım siqaret çəkməyə başladı. Amma ağ işıq zərrələrini müşahidə qabiliyyətim bundan seçilir. Onlar üçün ani bir vəhdət düzülüşü var ki, bunu zamana—vaxta sıxışdırmaq olmaz.

Cəm qalaktikalər, cəm kainatlar, cəm varlıqlar bu hərəkətin vəhdəti içərisindədir.

F. — Deməli, informasiya ani sür'ətlə Kainatın Hər tərəfinə ötürülür.

V. — Özü də eyniliyilə. Əgər bu anilik olmasaydı, sən hey Allahı çağır ki, O, səni Eşitsin; Eşidərdi, deyək ki, yüz ildən, million, milliard illərdən sonra. Bunun isə sənə köməyi, xeyiri olmazdı.

Deyək ki, sən Böyük Yaradanı heç bir təmənnasız, xahişsiz-filansız çağırırsan ki, yalnız bir Yaradıcı Olduğuna görə təşəkkürünü edəsən. O, həmin andaca səni Görür də, Eşidir də. Niyə? — zərrələr an hərəkətindədir. Bu ağ işıq zərrələri Böyük Yaradanın Özünün İşıq Payıdır və bunlar Böyük Yaradanla Bir Vəhdətdədir, bir Ahəngdədir, ayrılıq yoxdur.

F. — Buradan bir Qanun çıxır: bu başdakı iki qonşu zərrə arasında ötürülən informasiyaya sərf olunan an bərabərdir...

V. —...Ellipsoidin cəm sərhədləri daxilində olan anlarının cəminə.

İndi qulaq as. Deyək ki, Yer məkanında bir radio-teleskop qoyulub və bununla hansısa bucaq altında Kainata tuşlanmış siqnallar göndərilir. Siqnal döyünən, fasiləli olduğundan ortaya vaxt məsələsi çıxır. Vaxt – cəm kainatlarda özünə vaxt-zaman da gətirər. Bir bax, Günəşdən işıq, şüa Yerə 8 dəqiqə ərzində gəlib çatır. Yə'ni öz hesabatlarınızda sür'əti hesablamaqdan ötrü məsafələri – km-ləri vaxta – saniyəyə bölürsünüz. İnformasiyaları da radioteleskop vasitəsilə göndərəndə, yəqin ki, hesabatlarınızda məsafələri vaxta bölürsünüz, sür'əti tapırsınız və yaxud məsafəni bölürsünüz işığın sür'ətinə, tapırsınız vaxtı. Sonra da oturub gözləyirsiniz ki, filan səmtdən hansısa sivilizasiyadan, əgər, bu sivilizasiyanın orada olmağı ehtimalınız vardırsa, cavab gələ bilər. Bu da, dönüb olur nağıl-tapmaca, çünki, min illər, million illər gözləməli olacaqsınız və cavab da ala bilməyəcəksiniz, vəsaitiniz isə hədərə gedəcək.

Elminiz bu ağ işıq zərrələrinin informasiya ötürmə prinsipini dərk etsə və lazımınca öyrənə bilsə, həm də tutalım ki, radioteleskopun əvəzinə "zərrə teleskopu"nu "icad" edə bilsə, dərd bir az yüngülləşə bilər. Bax gör, niyə "dərd" sözünü işlədirəm?! — sizin "zərrə teleskopunuz" informasiyanı, tutalım ki, Ellipsoidin Passiv tərəfinə göndərəndən 5–10 dəqiqədən sonra cavab gələcək. Bu 5–10 dəqiqə onların gülüşməyinə, sonra da cavabın mətninin hazırlanmağına gedəcək. Yoxsa, bu cavabı ani olaraq da ala bilərdiniz. Cavabda da təxminən aşağıdakı mətn olacaq: "Geri qalıbsınız; bu boyda – istismar edirsiniz, qırırsınız bir-birinizi. Öz Yerinizin üzərinə qaranlıqlar gətiribsiniz. İşıqla nə işiniz var?! İşıqlı olun, sonra İşıqdan cavab gözləyin!".

F. — Elədir.

QAYNATMA VƏ ƏRİTMƏ

F. — Bir qabın içərisində suyu qaynatdıqda ondakı zərrələr özlərini nə təhər aparırlar? Temperatur artdıqca hansı proses gedir?

V. — Qabın formasından asılı olmayaraq suyun temperaturu artdıqca zərrələr axımı vasitəsilə istilik suyun həcminin mərkəzinə ötürülür və burada toplanır. Həmin nöqtədən – mərkəzdən başlamış istilik kürrə şəklində öz diametrini getdikcə artırır. Bu istilik kürrəsindən qıraq nöqtələrdəki zərrələrin axını hələlik köməkçi rol oynayır. Suyun bu kürrədə temperaturu 80 — 90°S-yə çatdıqda kürrənin diametrinin uzunluğu qabın daxili diametrini də ötüb böyüyür və bu uzunluq suyun səthinə doğru çatdıqca temperaturun qiyməti də 100°S-yə çatmış olur və qaynama başlayır. Qaynama istilik kürrəsinin mərkəzindən başlayır.

Filizləri və ya hər hansı maddəni əritdikdə də bu proses eyni qaydada baş verir. Amma, hərəsinin qaynama temperaturunun qiymətindən asılı olaraq istilik kürrəsinin radiusu təqribi olaraq bu mütənasibliklə dəyişilir.

Suyu, metalları və başqa ərinmişləri soyutduqda proses əksinə gedir.

ZƏRDÜŞT PEYĞƏMBƏR (Ə.S.)

F. — Vahid, əsl adını bilmədiyimizdən indiki Şahtaxtı kəndinin adını şərti olaraq onun yaxınlığında keçmişdə yerləşən yaşayış məskəninin adına da verək. İndi məni o maraqlandırır ki, Həzərət Zərdüşt Peyğəmbər (ə.s.) Şahtaxtıya haradan gəlmişdi? Bu barədə 2 — 3 gün bundan qabaq mənə ötəri olaraq mə’lumat vermişdin.

V. — O, Şahtaxtının özündə anadan olub və orada uzun müddət yaşayıb.

F. — Səbəb nə idi ki, O, Cənubi Azərbaycana keçdi?

V. — Bilirsən, Zərdüşt Peyğəmbərə Böyük Yaradan Tərəfindən İlahi bilgilər birdən-birə Verilməyib; bu, tədricən olub. O, bu zaman özünün yaxın adamlarının, qohum-əqrabasının, dostlarının əhatəsində olub. O, bu bilgiləri onlara danışanda yaxın adamları onun dediklərini qəbul etməyiblər, anlamayıblar. Zərdüşt Peyğəmbər (ə.s.) buradan çıxıb getməyə can atmayıb, xüsusi olaraq özü üçün belə bir məqsədi, planı qurmamışdı. O, həddindən artıq ehtiyac içində, kasıbçılıqda idi. Şahtaxtıdan gedəndə, onun üz cizgiləri göstərirdi ki, 40–42 yaşlarında olub. O vaxtkı Şahtaxtı çayın (*indiki Arazın*) hər iki tayında (*sahilində*) yerləşən böyük bir yaşayış məntəqəsi olub. Bizə, Naxçıvana tərəf olan səmtdə böyük bir təpəlik var imiş. Şəhərin özü nisbətən çökəklikdə, aşağıda salınmışdı. Zərdüşt Peyğəmbər şəhərin Naxçıvana tərəf səmtində, yə'ni çayın şimal tərəfində yaşamışdı.

O, Şahtaxtıdan çox pəjmürdə, küsgün, ehtiyac içində çıxmışdı. Sol əlində uzun bir əlağacı var idi. Paltarları əldən düşmüş, köhnə, cırıq halda idi. Hesabla ki, o, özü özündən qaçırdı, yə'ni heç kim onu oradan qovmayıbmış.

Amma burada maraq doğuran bir cəhət var ki, tarixçilər bunu bilsələr, yaxşıdır. O, Urmiya tərəflərə sonralar üz tutub getmişdi. Ondan əvvəl, əgər, O, şərqə, tutaq ki, Bakıya, Abşerona getsə idi, onda çox uzun bir məsafəni qət eləməyi lazım gələrdi. Əgər ki, çayı Şahtaxtıdan keçib birbaşa Cənubi Azərbaycana getmiş olsaydı, qabağını çox hündür dağlar kəsmiş olardı. O vaxtlar Şimali, Şərqi, Cənubi, Qərbi Azərbaycan yox, bütöv bir Azərbaycan var idi. Şəhərlərin hamısını da indiki adları ilə deyirəm. O, Naxçıvandan keçib Culfa tərəfə gedirdi. Culfanın

yaxınlığında çayın üzərini keçməkdən ötrü dar bir keçiddən keçib gedəcək imiş. Bizim indiki Naxçıvan şəhərinin yeri ki, var, hesabla ki, onun aşağı hissəsindən, deyək ki, Sarvanlar məhəlləsinin aşağı tərəflərindən keçib Culfa tərəfə getmişdi, şəhərin özünə gəlib girməmişdi. Buralardan keçəndə gün günorta yerinə hələ çatmamışdı. Günün səmtinə görə, saat $11^{\underline{00}}$, ya 12-yə işləmiş olardı. Naxçıvandan sonrakı yerlər çöllük idi. Otlar yarıqurumuş-qurumuş halda idi. Bu, onu göstərir ki, O, buralardan gedəndə yayın isti ayları olubmuş. Onun geyimi də buna uyğun, yüngül geyim idi. Bir də, deyək ki, soyuq olmuş olsaydı, yə'ni qış ayları olsaydı, yenə də fərqi yoxuydu, çünki olanı, – elə, o idi. O, ehtiyacın sərt, kəsici, pis üzü ilə təkbətək qalmışdı. Amma O, yalnız maddi ehtiyacla üz-üzə idi, cəm kainatlarla yox. Kainatlar ona qarşı deyildi. O, bilirdi ki, onun özünə bir İlahi kömək var.

Sənə burada bir deyim də deyim. Niyə mən məhz indiki Şahtaxtının keçmiş ərazisini deyirəm? — Yə'ni, oradan üzü başlamış o tərəflərdə yaşayış məskənləri var idi, ancaq, onlar balaca-balaca kəndlər idi və O, o kəndlərdən gəlmirdi. Onun böyüyüb boya-başa çatdığı məskən iri bir şəhər idi. İndiki Şahtaxtının olduğu yer ona yaxın yer idi.

Həzrət Zərdüşt Peyğəmbərin (ə.s.) arxasınca (*əlavə*) İşıq gəlirdi. **Ö**zü ilə bərabər İşıq aparırdı, – öz İşıq Payını aparırdı. Amma O, bu ərazidən, deyək ki, indiki Naxçıvanın (*şəhərin*) o vaxtkı ərazisindən oranın İşığını (*çəkib*) aparmamışdı. O vaxtkı Naxçıvan şəhərinin öz ərazisi indikindən çox böyük idi, böyük bir ərazini əhatə edirdi. Heç də Zərdüşt Peyğəmbər (ə.s.) buradan, Naxçıvan ərazisindən çıxmaqla, buranın İşığını aparmırdı, çünki Böyük Yaradan onun İşığını – peyğəmbərlik qədərini Onun özünə yaşadığı şəhərdə, Şahtaxtıda Vermişdi.

Zərdüşt Peyğəmbər (ə.s.) özündən uzaqlaşıb gedirdi, ərazidən küsüb getmirdi.

Culfa tərəfdəki keçiddən çayı keçdikdən sonra dağ silsiləsinin qurtardığı yerdən, O, cənub-qərb tərəfə, indiki Təbriz səmtinə istiqamət almışdı. Ancaq Təbrizin olduğu yerə getmirdi. O, ilk rastlaşdığı orta böyüklüklü bir şəhərin şərqə baxan qapısına gecə gəlib çatmışdı. Odur ki, çöldə gecələmiş, səhər qapılar açılanda şəhərə girmişdi. O, şəhərin ortasına doğru getdikdən sonra cənub tərəfdə olan bazara yön aldı. Zərdüşt Peyğəmbər burada alver etmirdi və heç kimə də əl uzatmaq fikrində deyildi. O, bunu özünə sığışdırmırdı, kiməsə əl uzatmırdı. Həddindən artıq düzgünüydü. Varlığı düzgünlüklə idi. Yalanı olmazdı.

Bir müddət şəhər içərisində qaldı. **Ö**zünə nəsə bir daldalanacaq, bir yer də tapdı. Sonra, tədricən İlahi Deyimlərini şəhər əhlinə söyləyirdi və onlar arasında özünə yavaş–yavaş tərəfdarlar toplayırdı. Şəhərin insanları bir-birinə mehriban idi.

Qış vaxtları gələndə, o, həmənki şəhərin qərb qurtaracağında yaşayan bir qadınla evləndi. Qadın ortaboylu idi, amma Zərdüşt (ə.s.) uca idi. Arıq, uca.

F. —Təxminən hündürlüyü nə boyda idi?

V. — Zərdüşt Peyğəmbərin hündürlüyü olardı – 1,80–1,95m. Mən onun təbii boy hündürlüyünü deyirəm. (*Vahidin mənə keçən 1997-ci ildə söylədiklərinə əsasən, deyim ki, çox vaxt hər hansı insanın təbii boy hündürlüyü özünün İşıq hündürlüyündən fərqlənir. Elə kiçik boylu adam olur ki, onun İşıq boyunun hündürlüyü təbiikindən uca olur, deməli, bu, — əxlaqlı, təmiz adamdır. Eləsi də olur ki, təbii boyunun hündür olmağına baxmayaraq, İşıq boyu çox alçaq, demək olar ki, yerə yapışmış kimi olur. Bu İşıq boylarını biz adi adamlar, yə'ni Zərrə işığından yaranmışlar, görə bilmərik. Peyğəmbərlərin İşıq payı*

Zərrədən deyil, çox-çox böyükdür. Nadir şəxsiyyətlərin də İşıq payı seçilənlərdəndir, amma Peyğəmbər İşığından kiçikdir).

Peyğəmbər boyca hündür, həddindən artıq arıq, ancaq yığcam–qayım idi. Həmin qadının balaca həyəti olan balaca bir evi var idi. O qadından onun iki oğlu, bir qızı oldu. Qız oğlanlardan böyük idi.

Evləndiyi şəhərdən ətrafa deyimlər – İlahi Deyimləri, İşıq deyimləri, bütün Varlığın İşıqdan olduğu deyimləri yayılmağa başlamışdı. Sonralar Zərdüşt Peyğəmbər (ə.s.) həmən olduğu şəhərdən qərb istiqamətində yola düşdü.

F. — Urmiya tərəfə?

V. — O tərəf Urmiyadırsa, hə, Urmiyanı deyirəm. Amma, nəyə görə idisə, qərb istiqamətində olan "Urmiya" dediyin həmin şəhər bir az ucalıqda, dağlar qoynunda yerləşirdi. Bir müddət bilgilərini orada yaydıqdan sonra, yenə də şərq istiqamətinə, deyək ki, Təbriz səmtlərinə qayıtdı. Bu şəhər, ola bilər ki, indiki Təbriz əvvəlkilərdən daha böyük şəhər idi. Burada bu deyimlərə çox böyük maraq yaranmışdı. Artıq bu vaxtlarda, O, oralara gedəndə ehtiyac üzündən getmirdi, pərişan, ümidsiz vəziyyətdə deyildi. Deyimlərlə bərabər, öz varlığında İşığı görə bilirdi və İşığı insanlara inamla aparırdı.

Bir neçə il burada qaldıqdan sonra, O, getdi Xəzər sahillərinə, Bakıya, Abşerona. Onun fikirlərinin, deyimlərinin əsas yayım məkanı Bakı, Abşeron oldu. Çünki, bu deyimlərdən sonra burada tikililər başlanıb görünür. Bu tikililərdə Zərdüşt Peyğəmbərin və insanların səcdəsi İşığa səcdə idi, Böyük Yaradanın Özünə səcdə idi, amma, kor-koranə deyil, elmi formada. Zərdüşt Peyğəmbərin deyimlərinin hamısı elm üzərində idi. Bu tikililər elm mə'bədləri olub. Deyimlərin açımını da elm üzərində qururdu, elmi formada insanları başa salırdı. O, insanları xoflandırmırdı, qorxuzmurdu. Əhali tədricən "zər", "azər"

sözlərinə öyrənirdi. Bu ilki (1998) oxuduğun Dəftərdə Böyük Yaradanın Deyimi var ki, "**Zər düşdü, Zərdən düşdü**...", – bir sıra məsələlərin üstünü açır və mənim özümə də onlar bu il aydın oldu. "Zər" – "işıq, güclü işıq" deməkdir. Zərdüşt peyğəmbər təkcə özünün "Avesta"sını – "Ahəstə"sini gətirməyib, o, eyni zamanda Yaranışın ilkin müddətini, yə'ni bizim istilahca desək, Yaranışın ilkin Vaxtını, ilkin əlamətlərindən, simvolundan olan Novruzu gətirib, insanlara onu açıb, yaddaşlarını işlətdirib, yaddaşlara həkk edibdir. Novruz bayramı indi Azərbaycanda, İranda yaxın digər ölkələrdə təkcə bahar bayramı kimi yadda qalıb. Get Avropaya, Fransaya, Polşaya, Yunanıstana, Rusiyaya, görəcəksən ki, yaddaşlarda sarı keçi ilə, çoban ilə, qurd ilə əlaqədar bir sıra xalq oyunları, teatrları, bayramları, nağılları ilə Novruzun əlamətləri, azca olsa da, qalıbdır. Dünya xalqlarının, insanların öz İlkin Gününü, əslində İlkin Müddətini yadlarına salıb yaddaşlarını işlətmək lazımdır. Beləliklə, onlar öz Böyük Yaradanına bir addım da atıb yaxınlaşacaqlar, özlərinin İşıqdan olub, İşıqdan yarandıqlarına inanacaqlar. O vaxtlar elm mə'bədlərində "Avestanı" – "Ahəstəni", yə'ni rəvanlığı, axıcılığı, ahəngdarlığı yeni elmi faktlar əsasında öyrədib. Sonralar zaman ötdükcə onların həm özləri, həm də başqaları təhrifə yol verərək "atəşpərəstlər" sözünü ortaya atıblar. Əslində onlar "atəşpərəst" yox, "işıqpərəstlər" olublar, yə'ni, biz gördüyümüz adicə işığa deyil, Böyük Yaradanın Öz İşığına, yaradıcı İşıqlara, Yaranış İşıqlarına səcdə ediblər.

F. — Bəs, nə təhər olubdur ki, Zərdüşt Peyğəmbər (ə.s.) indiki İranın şərqinə gedibdir?

V. — O, əvvəlcə Muğana keçib, orada bir müddət qaldıqdan sonra Fars körfəzinə tərəf, sonra daha da şərqə, Gündoğana gedibdir. O oralara getməmişdən qabaq da, artıq onun deyimləri

bütün Şərqə yayılmışdı. Oralarda da Böyük Yaradanın **Ö**zünə və Yaranış İşıqlarına səcdə edirdilər.

F.– Vahid, deyirlər ki, O, şərqə tərəf gedəndə yanında oğlu, ya da əmisi oğlu olubmuş.

V.– Qızından sonrakı oğlu Onun böyük oğlu hesab olunur. Bu böyük oğluna Zərdüşt Peyğəmbər bilgilərini vermiş, onu çox öyrətmişdi. O, öz oğlu ilə hətta dostluq münasibətlərini də qurmuşdu, dostluq yaratmışdı. Onlar şərqə birlikdə getmişdilər. Əmisi oğlu ilə getməyib, çünki, yanındakı oğlanın üz cizgiləri Zərdüşt Peyğəmbərin (ə.s.) üz cizgiləri ilə, demək olar ki, üst-üstə düşürdü. Həm də birlikdə getdiyi oğlanın sifəti Qərbi Azərbaycanda anadan olmuş və həyətdə oynayan oğlan uşağının sifətinin eyni idi. Görünürdü ki, neçə illərdən sonra oğlu böyümüş və sonra şərqə birlikdə gedirdilər.

Mənə belə göstəriblər.

F. — Şərqə gedəndən sonra Zərdüşt Peyğəmbər (ə.s.) ikinci dəfə evlənib, ya yox?

V. — Mən onu bilmirəm. Onun ikinci dəfə evlənməyi haqqında mən qət’i bir söz deyə bilmərəm, çünki, mənə Göstərilməyib.

Onlar şərqə öz bilgilərini yaymaq məqsədilə getməmişdilər. İndiki Şərqi İranın çox böyük sahəsində adamlar Onun dinini artıq çoxdan qəbul etmişdilər. Əksinə, görünür ki, şərqin adamları onları oraya də’vət ediblər bilsinlər ki, daha nə fəlsəfəsi vardır Zərdüşt Peyğəmbərin.

Özü də zərdüştçülük çox uzun illər davam edib.

F. — Təxminən nə qədər bundan əvvəl Zərdüşt dini yaranıb?

V. — Təxminən 2500–2700 il, hətta ondan da çox illər bundan qabaq olmuş olardı. Çox əvvəllər. Amma, onu da deyim ki, Zərdüştdən sonrakı ilahiyyatçılar, yə’ni dini kitabları “Avesta” olanlar çox yerlərdə çox böyük mə’bədlər tikiblər. Bu

dediyim mə'bədlər həm də elmi müəssisələr olduğundan o vaxtkı Azərbaycana hər tərəfdən – Hindistandan, Orta Asiyadan, Kiçik Asiyadan, Şərqin və Qərbin çox yerlərindən təhsil almağa və Zərdüşt dininin əsaslarını öyrənməyə gəliblər.

Astranomiyanı, nücum elmini, Günəşin özünü və sistemini, bürcləri öyrəniblər. İşığın analoqu kimi Günəş və Ay qoyulub. Amma onların işığı İşığın hələ özü deyil, təzahürüdür, ikincisidir. Zərdüşt Peyğəmbər özü ilə bu ölkəyə İşıq gətirmişdi. Ona görə, Azərbaycanın, Naxçıvanın özü bir müqəddəslik İşığındadır. Azərbaycana nə qədər toxunmasalar, müdaxilə etməsələr, o qədər o sərkərdənin, o dövlətin, o dövlət başçısının, o siyasətçinin başı salamat olar. Çünki, Azərbaycan İşıq sahəsidir, Böyük Yaradanın İşıq Baxımındadır. Buraya başqa niyyətlə gəlmək lazım deyil. Nəticəsiz qurtarar. Tarixlərə gedin baxın, görün hansı sərkərdə Azərbaycana hücum edib, hətta olub ki, buranı alıb da, amma heç biri sağ-salamat qayıtmayıb; qayıdıbsa da, özü məhv olub, sülaləsi dağılıb, dövləti dağılıb. Siz təhrif olunmamış tarixlərə baxın. Hücumlar ediblər–özlərinə qaranlıqlar gətiriblər, bir qədərdən sonra özlərinə məhvlər də gətiriblər.

F. — Elədir. Avestaşünaslar yazıblar ki, 20 yaşından 30 yaşına qədər Zərdüşt Peyğəmbər dağın mağarasında tək yaşayıb. Məhz bu vaxt, O, ilahi bilgiləri alıb. Bə'ziləri yazır ki, bu bilgiləri Bakı tərəflərində, bə'ziləri Savalan dağında, bə'ziləri də hansısa bir çayın qırağında yaşayanda aldığını yazırlar. Ona görə, Savalan dağına indi də müqəddəs bir yer kimi baxırlar.

V. — Əvvala, Həzrət Zərdüşt Peyğəmbər (ə.s.) bu bilgiləri dağda almayıb. İkincisi, Təkcə Savalana yox, Azərbaycanın hər tərəfinə müqəddəs yer kimi baxmaq lazımdır. Mənə göstərilənlərdə mağara yox idi. Dağ da yox idi. Füzuli deyir ki:

Füzuli dərd əlindən dağa çıxdı,
Dedilər–"bəxtəvər, yaylağa çıxdı".

Zərdüşt Peyğəmbər də, o qədər kasıb, ehtiyaclı olub ki, öz şəhərində, anadan olduğu yerdə heç kim onu qəbul etməyib. Öz yaxınları var ikən, onu qəbul etməyiblər. İlkdən adam öz yaxınlarından kömək, ümid gözləyər, sonra kənardan. Acınacaqlı odur ki, öz yaxınları ona nə kömək ediblər, nə də onun dediklərini anlayıblar. Onun yaşadığı ev köhnə, palçıqdan, alçaq bir ev idi. Çox kasıb idi. Təkcə bir həsiri var idi.

F. — "Bir həsir, bir də Məmmədnəsir..."

V. — Yox, "Məmmədnəsir" — yox. Altında bir balaca həsir kimi bir şey var idi. Onun üstündə dərin düşüncələrə dalmış halda oturardı. Vəhyləri, bilgiləri alarkən Zərdüşt Peyğəmbərin bir oturuşu var idi: sağ ayağı qatlanmış, sol ayağı uzanmış formada. Bütün fikri cəm bir yerdə, divara söykənmiş halda, özü də, nəyə görəsə, üzü cənubi-şərq tərəfə oturardı. Evinin, otağının qapısı da o istiqamətə açılardı...

Sənə bir şeyi də nağıllayım.

Gərək ki,1993, ya 1994-cü il olardı. Şahtaxtıdan İrana körpü açılmışdı. Bir nəfər dostum həmənki ərəfədə mənə dedi ki, gedək Şahtaxtıya, oradan qohumumu İrana yola salaq. Getdik, – iş bunda deyil.

Burada qəribə hal o idi ki, maşınla gedəndə kəndin qərb tərəfində sərhəd kimi bir zolaq var, bu zolağı keçəndən sonra maşın kəndin içərisinə gedib girir. Həmənki bu yerlərdə, həm də kəndin özündə çox böyük bir İşıqlıq var idi (*biz adi adamlar o İşıqları görə bilmirik*). Maşın kəndin içinə irəlilədikcə mənim gözüm arxada qalmışdı. Buraların nəyə görə belə İşıqlı olduğunu tə'yin etmək istəyirdim. Naxçıvan Muxtar Respublikasının, həm də Naxçıvan şəhərinin özündə belə topa İşıqlı

yerlər var. Amma Şahtaxtının dediyim bu yerində bu İşıq çox qüvvətli idi. Kənddən Naxçıvana qayıdanda da bu yerlərə çox baxdım. Ancaq buraların belə böyük İşıqlığının səbəbini o vaxt anlaya bilmədim.

Üstündən aylar, illər keçdi. 1997-ci ildə Peyğəmbərin Şahtaxtıdan getməyini və sonrakı əhvalatlarını mənə göstərdilər. 1998-ci ilin gərək ki, aprel ayı olardı, mənə "**Zər düşdü, Zərdən düşdü**..." Deyimləri Böyük Yaradandan gəldi. Deyim ki, əvvəlcə Zərdüştün varlığı göstərildi, sonra Onun "Ahəstəsi" ("Avestası") haqqında Deyimlər gəldi.

Deməli, təsadüf cəm kainatlarda yoxdur. Bu, onu göstərir ki, əvvəlcə məni müəyyən qədər hazırlayır, sonra getdikcə bu göstərilənlərin açılışlarını mənə anladırlar. Bu, həmişə belə olub.

F. — Demək, deyirsən onun boyu, saçısaqqalı uzun idi?

V. — Hə, saqqallı idi, amma çox uzun deyil, yaxşı biçimdə. Saçı da uzanmış halda. Uzunsifətli, ortaburun, amma burnunun donqarlığı bir az hiss olunurdu, gözləri də orta irilikdə idi. Üzünün biçimi rahat, mütənasib biçimdə idi. Üzünün cizgiləri rahatçılıq cizgiləri idi. Kişilərin bir yaraşıq biçimləri olur. Bunun üzündən əlavə, həm də, bütün boy biçimləri insana rahatçılıq gətirir. Deyimlərə qarşı, Deyimlərdə diqqətli idi. Özünü tam cəmlədikdən sonra danışardı. Təbiətcə sakit adam olub. Daha doğrusu, varlıqca, daxilən sakit, düzgün adam olub. Baxmayaraq ki, O, ehtiyaclar içində idi, heç bir şeyə onun gözünün istəyi olmayıb. İstəməyib heç bir şey. Bu böyüklüyü, Kainatları, bütün Varlığı dərk edən heç bir şey istəməz. Heç bir şey.

“YARANIŞ” HAQQINDA SÖHBƏTLƏRİMİZİN MAQNİTOFON YAZILARI (KASSETLƏR) BARƏSİNDƏ KİÇİK BİR QEYD

V.– Bu maqnitofon kasseti yazılarını, haradasa, oktyabrın 7–8-dən başlayıb yazırıq. İndi 4-cü kasset yazılır. Heç birində də ayın tarixini bildirmədik. Gələcəkdə özümüzə, yaxud uşaqlara lazım olarlar. Bu gün 15-i oktyabrdır.

F.– Bu dediyin günlər arası, 1998-ci ildə, Naxçıvan şəhərində, Vahidin təzə aldığı evində yazılıb. Vəssalam.

SAQQAL

F. — Vahid, Sən dedin ki, Zərdüşt Peyğəmbər (ə.s.) saqqal buraxmışdı – yə’qin ki, kasıbçılığından, ehtiyaclı olduğundan, pulu olmadığından.

V. — “Pulu yoxuydu” – məsələnin bir tərəfidir. Bir də, bilirsən, bunun həm də yer üzündə insanların “tərki-dünyalıq” dedikləri tərəfi də vardır. Yə’ni, O, Kainatda daha çox yaşayırdı, nəinki, bu yerdə. Onun kimi şəxslər burada, yer üzündə əsaslı sayılan işlərə o qədər də əhəmiyyət vermirlər.

F. — O dövr üçün saqqal saxlamaq dəbi nə cür idi? Hamı saqqal saxlayırdı?

V. — Saqqalı qırxan da var idi, qırxmayan da.

Ümumiyyətlə, onun cavan yaşlarından həmişə saqqalı olub. Saqqal həm də onun ululuğu demək idi. Saqqalının uzunluğu qədərini aşmayıb.

ƏCDADLAR

F. — Vahid, "Bhaqavat Qita ..."da ətin, yumurtanın, quş ətinin və digər bu kimi məhsulların yeyilməsi insanlar üçün məsləhət görülmür. Bunun əsas, əsl səbəbi nədir?

V. — Əsl səbəb odur ki, qoyun, dana (inək), at ilkindən müqəddəs yaranışdırlar. Onlar insana xidmət edir. İnsan onları kəsib yeməməlidir. Yalnız sağılanların südündən istifadə etməlidir.

Böyük Yaradan tərəfindən Ağ geyimlilərin bir dəstəsi 40 müddətə məkanlara, o cümlədən, Yer üzünə tə'yinlənib yerləşdirilmişdi. Bunların özlüklərinin buraya gəlişindən sonra çox böyük evolyusiya, təkamül (*əslində tənəzzül*) dövrü keçir. Böyük Yaradan onları Yaradıb, özləri müstəqqil olaraq allah, yaradan deyil, yalnız ilahi varlıqlar idi.

Deyilən müddətlər keçdikcə, Böyük Yaradan Öz Baxımından Görür ki, bunlarda tam paklanıb, İlkdən, Müqəddəslikdən Müqəddəsliklərini dərk edərək müqəddəsləşib Dərgaha qayıtmaq fikri yoxdur. Böyük Yaradan Rəhmlidir, sənə o gün dedim ki, O, onları məhv Etmədi, özlərinin özlüklərini dərk etməkdən ötrü Müddətlər Verdi Qadın yaranışı isə ahəng yaranışıdır, ahəng müxtəlifliyidir, funksional yaranışdır. Onlarda müxtəliflik daha çoxdur.

Bu gördüyün insan anatomiyası, insan quruluşu İlkdən olan müqəddəs Ağ geyimlilərin quruluşu ilə eynilik təşkil edir.

F. — Ağ geyimlilər bioloji varlıq idi, yoxsa, ruhi?

V. — Yox, onlar İlahi varlıqlar idi. İlahi varlıqlar İlahiyyata qalxmaq istəmədikcə, Müqəddəsliyə qayıtmaq istəmədikcə, onların varlıqları dayanır, hətta tənəzzülə uğrayırlar. Tədricən onlar bioloji formaya keçiblər və bu varlıqları saxlamaqdan ötrü, Böyük Yaradan Bilib ki, onlara qida lazımdır, qidalanmaqları gərəkdir. Böyük Yaradan Ətrafında olanlara və sonradan

paklanıb, müqəddəsləşərək oraya Qalxanlara qida lazım deyil. Çünki, Böyük Yaradanın Deyimi var: "**...yeməz, içməz; yatmaz, mürgüləməz", "heç bir varlıq heç bir varlıqdan uzaq deyil".**

İnsanların anlamına görə uşaqların doğuluşu, onların öz bioloji formalarının saxlanması, artımı üçündür. Amma, bu, belə deyil. Doğulan hər bir insanın özünün nədən ötrü bu dünyada yaranmasını (əslində isə, bu imtahandan çıxması üçündür) dərk etməyi lazımdır.

İndiki insanların zahiri görünüşündə bir-birindən fərqləri var, yə'ni, irqlər üzrə – qara, qarabuğdayı, sarı, ağ, qırmızıdərili, gözüqıyıq və s. formadadırlar. Deyirsiniz ki, təkamül nəticəsində insan forması dəyişilir, yə'ni ki, coğrafi məkanlardan asılı olaraq irqlər müxtəlifdir. Əslində forma öz-özünə, təbiətdən asılı olaraq, yaxud da əməyin nəticəsində dəyişilmir. Təfəkkür dəyişilir, boy ucalığı dəyişilir, amma bu varlığın bu forması, özlük İlkindən nə idisə, elə, o da qalır, dəyişikliyə uğramır. Burada, Yerdə olan irqlər eyni zamanda digər məkanlarda (*planetlərdə*) da vardır və bunların hamısı ilkdən bu cür yarananlardır. Bu baxımdan buraya ilkin tə'yinlənlərlə sonradan tə'yinənlər arasında fərq yoxdur, yalnız say artımı var. İlkdən buraya gəlib bioloji forma alanlar meyvələrlə, dənli bitgilərlə qidalanıblar.

F. — Vahid, bağışla, sözünü kəsirəm. Hələlik "dənli bitgilər" məsələsinə ətraflı toxunma, çünki, istəyirəm bunu ayrıca təhlil edək. O, qalsın sonraya. İnsanlar bədəni burada, Yerdə alıblar, yoxsa əvvəllərdə var idi?

V. — Bədən deyəndə karıxma. Deyirik ki, Ağ geyimli Müqəddəslərdir Böyük Yaradan Ətrafında...

F. — Onların da bədəni var idi?

V. — Eynilikdədirlər, eyni bu konstruksiyadadırlar. Amma onların bədən varlığı Müqəddəs Ağ İşıq içərisindədir. Yə'ni bu baxımdan onlar yemir, içmir, yatmır.

F. — Biz heyvanlara, bitgilərə və insanlara "bioloji varlıq" deyirik...

V. — Yə'ni, bioloji varlıq odur ki, qidalanır, su içir, temperatur dəyişikliyi – istiliyi, soyuğu hiss edir və s. Müxtəlif irqlərə mənsub olan insanların hamısının mə'dəsi və başqa üzvləri var, eynilikdədirlər.

İlahi müqəddəs varlıqlar isə, deyirik ki, Böyük Yaradan Ətrafındadır və cəm Kainatda icraçılıqdadırlar, hərəsinin özünün funksional icraçılıqları var. Bax, onların varlığı bioloji deyil, onların varlığı İşıq varlığıdır, Böyük Yaradanın İşığındadırlar, görkəmləri, quruluşları isə bizimkilərlə eynidir. Eynilikdə olmamış olsaydılar, əgər, 40 müddətə Böyük Yaradan Məkanından Yerə uzaqlaşdırıldıqda quruluşları dəyişərdi. Halbuki, belə dəyişiklik yoxdur.

F. — Deməli, insan varlığının daxili üzvləri Yer məkanında inkişaf edibdir.

V. — Hə. Nəinki Yerdə, həm də hansı məkanda (*Yer kürrəsindən qıraqda*) yaşayırsa, oranın mühitinə və qida fomasına görə. Qida forması ilkindən dənli bitgilər olubdur. Bu dənli bitgilərin içərisində isə Müqəddəslikdən göndərilənlərin birisi buğdadır. Məqsəd o deyil ki, yaranmış insanlar cəzalı olduqlarından gedib orada, yerdə yesinlər, artsınlar, ölsünlər və bununla da iş bitmiş hesab olunsun. Bu, İlkindən olduğu kimi, Müqəddəsliyindən müqəddəs formasında Oraya (*Dərgaha*) qayıtmalıdır. Budur məqsəd.

Odur ki, bu bəşər əvvəl dərk edib kamilliyə gəlməlidir. Böyük Yaradan Ətrafına, Dərgaha qayıdan bu yaranış, sonra icraçılıq fəaliyyətinə Ağ geyimli formasında başlayacaq. Belə

olan surətdə, deyək ki, bəşər (insan) öldü, o biri dünyaya, cənnətə, cəhənnəmə və s. yerlərə getdi. Bu bəşər orada qidalanacaq? — Yox, qətiyyən yox!

Qayıdan bəşər, öz müqəddəsliyinin heç olmasa 1/4-ni dərk etmiş olarsa, oradakıları, oradakı fəaliyyəti, işi görəndən sonra alnına vurub deyir ki, "mən bunları, bu aləmi belə bilmirdim, mən yer aləmində yaşayarkən səhv etmişəm, səhvlərə yol vermişəm, zalımlıq etmişəm" və s. Onda Böyük Yaradan ona Deyir ki, "sən kamil olub, kamilliklə qayıtmalı idin. Odur ki, nə formanı yığıbsan, deyək ki, heyvani (şir, pələng, tülkü, siçan, siçovul, kərtənkələ, ditdili, bit və s.) formanı yığıbsansa, buradakı – cəhənnəmdəki Od cəzasını çəkdikdən sonra təkrar yaranışda müvafiq heyvani formasını da alacaqsan".

Heyvanlıqdansa, icraçılıq yaxşıdır.

Çoxallahlılıq yoxdur, çoxicraçılıq var. Hər şeyin, hər hadisənin bir icraçısı var. Küləyin, zəlzələnin, cismin bir icraçısı var. Bu icraçıların heç biri çevrilib Böyük Yaradan qədər Qüdrətə malik ola bilmirlər. Böyük Yaradan Yaradandır, qalanları isə yaranmışlar. O, Təkdir, Ondan başqası yoxdur. Böyük Yaradanı görən bəşər Ondan da Müqəddəsini görə bilmir. O, Təkdir, Təkrarolunmazdır.

Xeyrin də öz icraçıları var, Şərin də öz icraçıları. Qaranlığın da öz icraçıları var, İşığın da. Hər birinin öz icraçısı var. İnsan varlığı Şərin icraçılığına qayıda bilmir – bu, mümkün deyil, mümkün olmur. Əgər, deyilir ki, hər bir bəşəri–insanı bir müqəddəs Ağ geyimli hifz edir, onda gör, nə qədər Ağ geyimlinin varlığı vacibdir, lazımdır. Ona görə, insanların hər biri, özləri müqəddəsləşib Böyük Yaradanın Ətrafına, Dərgahına Qalxmalıdır ki, Yer üzündə və digər 5 planetdəki yaşayan, gəlib-qayıdan bəşəri hifz eləyə bilsin. "Hifz etmək" başqadır, "qorumaq" başqa. Qorumaqla hifz etməyin arasında çox böyük

məsafə var. Məni hifz etmək, o demək deyil ki, — məni qoruyurlar; ona görə də, nə istəyirəm, — onu da, edim. Məni və ya başqa birisini ona görə hifz edirlər ki, hərənin kamillik və cahillik qədəri bilinsin, ölçülsün. Gördüyün bu materiya, cisim, qida – hamısı, hər bir şey də hifz olunur.

“Kamilləşmək” — dedikdə, kamillik, – hələ, elmi almaq, elm yiyəsi olmaq – demək deyil. Kamillik Elm üzərindədir, Elm isə bizim anlamlarımız üzərindədir. Hər hansı mövzunu öz elmi formasında dərk etmək – bu, hələ kamillik deyil. Bu, kamilliyin əvvəlidir. O, kamilləşmək üçün ilk addımlarında özünün ətrafında olan bütün bu varlıqları dərk etməli, onlara çox mehribançılıqla baxmalı, onlara rəhm etməli, rəhmli olmalı, hakimliyə can atmamalı, onunku olmayana toxunmamalı, mənimsəməməli, ona aid olmayana qarışmamalı, pis fikir yaymamalı, ziyankarlıq gətirməməlidir. Hər bir bu cür hərəkət, fəaliyyət qaranlıq gətirir. Bunları etməməlidir. Budur Kamillik!

Kamillik, dedik, Elm üzərində qurulub. Elmsiz dərk etmək olmaz. Kamilliyi əldə etmək Elmsiz mümkün olmayacaqdır da! Elm olmasa, bəşəriyyət özünü dərk edə bilməyəcək. Boş sözlərlə olmaz. Elmin nailiyyəti var, İşığı var. O Elm ki, ümumi bəşəriyyətə rahatçılıq gətirir, onun dalınca getmək lazımdır. O elm ki, bəşəriyyətə, fərdlərə dağıntılar, ölüm, aclıq gətirir, bundan qaçmaq lazımdır. Silahın, bombanın, zəhərləyicilərin istehsalı və tətbiqi üçün də elm lazımdır, lakin bu elm yer üzünə qaranlıq gətirir. Biz qaranlıq gətirəni deyil, İşıq gətirən Elmi deyirik, onu tövsiyyə edirik.

ƏRZAQ

F. — Vahid, deyəsən, hələlik bu gün ərzaq məsələlərinə baxdığımızdan, sənin söhbətlərində dənli bitgilər haqqında eşitmək istəyirəm.

V. — Dənli bitgilərdən, dedik ki, əsas müqəddəslərindən biri buğdadır. Buğdanın ya dənəsinə, ya kiçicik zərrəsinə, ya ununa, ya yoğrulan xəmirə, ya da ondan hazırlanan çörəyə baxsaq, hamısını ağ işıq zərrələrinin içərisində olduğunu görmüş olarıq. Buğdaya yaxın olanı düyüdür. Düyünün də varlığı ağ işıq zərrələrindəndir. Limonun özündə də belədir.

Amma qaldı lobyaya, — lobyada xakılıq çoxdur. Xakı zərrələr onda ağ işıq zərrələrindən çoxdur. Ona yaxını paxladır. Paxlada sarılıq çoxdur. Onda ağ işıq üzərində sarılığı çoxdur. Noxudda da belədir.

Pomidorun içərisində, varlığına baxanda, xakı ilə qırmızının qarışığının çalarını görmüş olarıq.

Xakı zərrələr ağ işıq zərrələrinin inkarı forması deyil. Xakılıq ilkin element olan proteinə xidmət edir, insanın qidasında istini, zülalı, karbohidrogenləri verir. Deməli, xakılıq, xakı zərrələr xeyirlidir, insan qidalanır onunla, enerji alır və sonra sərf edir.

Qidanın ət forması (inək, qoyun) insana xakılığı çox gətirir, çünki, xakı zərrələrin sayı ağa nisbətən ətdə çoxdur. Bu da insana yorğunluq, tənbəllik, ətalətlilik gətirir. Bundan əlavə malı, davarı kəsdikdə, onların qorxu hissi ətə keçir. Mal, qoyun, at müqəddəslikdən gəliblər. Kəsilməmişdən əvvəl onlar kəsiləcəklərini dərk edirlər. Ona görə də, onların ətini yemək məsləhət deyil.

F. — Heyvanı kəsdikdən, soyduqdan sonra tədricən, vaxt keçdikcə ət hansı dəyişikliklərə uğrayır?

V. — Heyvanın bədənindəki ağ işıq zərrələri, xakı və boz zərrələr heyvan kəsildikdən sonra 6–10 dəqiqə müddətində öz sabit axın, vəhdət hərəkətlərini saxlaya bilirlər. Sonra 0,5–1,0 saat müddətində ağ zərrələrin sayı nisbətən azalır, xakı və boz zərrələr isə nisbətdə çox qalmış olurlar. Boz zərrələr ətin tez çürüməsinin qarşısını alır. Bir neçə saatdan sonra ətin tem-

peraturu, nisbi nəmliyi dəyişilir, ət kütləşir. “Kütləşmə” odur ki, xakı zərrələrlə boz zərrələr birləşirlər, birlik, toplum təşkil edirlər. Ağ zərrələrin hərəkəti məhdudlaşır və ətdə tündləşmə gedir.

Əgər, əti soyuğa qoysaq, prosesin sür’əti çox azalmış olur, yə’ni xakı zərrələrlə boz zərrələrin toplum halına gəlməsinin qarşısı alınır.

Qida hazırladıqda zəif və ondan bir qədər yüksək odda – temperaturda əti bişirmək məsləhət görülür. Belə od onun bir bərabərdə bişməsinə və qidanın dadlı alınmasına səbəb olur. Sür’ətli od isə qabdakı temperaturun qeyri-bərabər paylanmasına və bişmənin mütənasibliyinin pozulmasına səbəb olur. Onda ətdəki kimyəvi maddələrin tez parçalanması hadisəsi də baş verir.

TUMURCUQ

F.— Çiçəklənmə dövründən başlamış meyvələrin yetişməsinə qədər onlarda hansı hadisələr, hansı proses gedir?

V. — Deyirik ki, bəşər yaranışı və yaxud hər hansı varlıq yaranışı tə’yinli yaranışdır, yə’ni zərrələrin tə’yinidir. Ağacda üç cürə tumurcuq olur: çiçək tumurcuğu, yarpaq tumurcuğu, budaq tumurcuğu. Bunlardan hələlik yalnız çiçəyin tumurcuğuna baxaq.

Tumurcuqdan gələcəkdə çiçək ayrılacaqsa, bu, hələlik yalnız Böyük Yaradana mə’lumdur, çünki, tə’yinatı O, Verir. Açılmamışdan qabaq tumurcuğun içərisində ağ işıq zərrəsi toplumu yaranır. Çiçək açıldıqda ağ zərrələr tumurcuğun mərkəzində toplanırlar. Ətraf onu hifz edir, qoruyur. Tumurcuğun içərisində hələlik bu zərrələrin hərəkəti var və ağacın özünün daxilində olan zərrələrlə həmahənglik təşkil edir. Kiçik meyvə yaşıl

formasında böyüdükcə ağ zərrələrin hərəkəti çox, xakı zərrələrin isə həm sayı az olur, həm də bu hərəkəti çox passiv olur. Meyvə yetginliyə gəldikcə xakı zərrələrin də hərəkəti sür'ətlənir. Ağ zərrələr isə həm meyvənin varlıq mərkəzində – nüvəsində çoxalır, həm də mərkəzdən qıraq yerlərinə də yayılaraq həmahəng hərəkətdə olurlar. Tam yetişmiş meyvənin yetişəcəyindən asılı olaraq müxtəlif nöqtələrdə olur. Ərikdə uc tərəfdə olur.

Nüvənin, yə'ni varlığın özlüyünün funksiyası rəng, dad vermək, və həcmi müəyyənləşdirməkdir. Ərikdə həm də onun dənəsi olur. Dənədə də bu cür nüvə olur və hər ikisindəki ağ zərrələrin hərəkəti həm bir-biri ilə, həm də ağac və onun budağındakı zərrələr hərəkəti ilə bir vəhdət ahəngi təşkil edir.

Çox meyvələrdə ağ zərrə toplumu, yə'ni, varlıq özlüyü onların uc tərəfinə, çiçəyin açılan tərəfinə yaxın yerdə olur. Qarpızda dairəvi ağ zərrələr toplumları çoxdur. Qovunda (yemişdə) zərrələr toplumu uzanmış formada olur. Bananda onun oxboyu mərkəzi xəttində ağ zərrələr yığım-yığım toplanırlar. Bananda boz zərrələr çoxdur.

CƏNNƏT

V.— Yenə də deyirəm ki, ağ, xakı və boz zərrələr dedikdə sizin gördüyünüz rəngləri gözünün önünə gətirmə. Bunlar varlığın özünün funksional rəngləridir ki, onları siz görə bilmirsiniz. Bu rənglər Böyük Partlayışdan sonra varlıqlarda əmələ gələn ilahi, müqəddəs funksional rənglərdir. Bunlar mikroskopla, ya da teleskopla da görünməzdirlər. Onları görmək yolu – dərkiyyat yoludur. Bu rəngləri dərk eləyən bəşər, tədricən onların özlərini də görə biləcək.

F. — Sən onları öz gözünlə görə bilirsən?

V. — Gördüklərimi olduğu kimi deyirəm.

F. — Gözlərini yumsan da, onları görəcəksən?

V. —Bəli.

F. — Sən öz ruhun vasitəsilə görə bilirsən?

V. — Yox, çünki, ruhi varlığım mənim varlığım içərisində olan yaranış varlığımdır. Amma o varlıqları, cəm Kainatları görmək üçün Böyük Yaradanın Vəhdətində olmaq lazımdır. Onunla, Onun İşıq Vəhdətində olmasan, bu aləmləri, yə'qin ki, görmək olmaz.

F. — Biz yer adamlarının fikrinə görə, deyək ki, bizlərdən bir nəfər öldü və ruhu onun bədənindən ayrılıb getdi, haradasa, öz məkanına. Orada o adamın ruhu sən deyən funksional rəngləri görə bilər, ya yox?

V. — Onları da, işıqları da görür, cəm kainatları da görür, adi bu rəngləri də görür. Amma bu adamların hamısı görmür. Var – pis adamlar, cəza toplayanlar. Cəza toplayanlar cəza içərisində bir müddət olduqlarından onlar boz rəngi – Əbədiliyin (funksional) rəngini görürlər. Ağı az görürlər. O, əbədiliyə qayıdıbdır, öz İlahi varlığına, İlahiyyata qayıtmayıb.

F. — Cəza toplayıb əbədilikdə olanlar Yeri, Yer adamlarını hansısa bir vasitə ilə görə bilirlər?

V. — Görürlər.

F. — Funksionalları deyil, bu təbii rəngləri görüb seçə bilirlər? Yoxsa, hamımızı boz görürlər?

V. — O müddətdə, o anda gördüyünü olduğu kimi görür, yə'ni qırmızını – qırmızı, yaşılı – yaşıl...

F. — Buradakı kimi?

V. — Hə. Ayrılıq yoxdur. Çünki bizi təkcə bir rəngdə – boz rəngdə görmək, bizi, cisimləri seçə bilməmək, daha doğrusu, – görməmək deməkdir. Onda bu adam düzgün nəticəyə gələ

bilməz, yə'ni keçmişdə nə elədikləri ona aydın olmaz və verilən cəzanın nədən ötrü olduğu ona namə'lum qalar. Amma paklanaraq, müqəddəs olub Müqəddəsliyə qayıdanlar və Müqəddəsliklə baxanlar həm rəngləri Görür, həm ahəngləri Eşidir, həm varlıqların varlığını, özlüyünü Görür.

F. — Müqəddəsliyinə qayıdıb Müqəddəslikdə olanlar yəqin ki, ahənglərlə rənglərin arasında hansısa üzvi birliyin, əlaqənin olduğunu seçə bilirlər?

V. — Rənglərlə ahənglər arasında üzvi birlik yoxdur, amma Böyük Yaradanın Vəhdəti var ki, Onun Baxışı ilə baxa bilərlər.

F. — Deməli, Ağ geyimlilər Böyük Yaradan kimi baxa bilmirlər?

V. — Ancaq Onun Baxışında baxırlar, yoxsa Vəhdəti görə bilməzlər.

F. — Digərləri isə görmürlər?

V. — Yox. Məhduddur onların görməyi. Böyük Yaradanın Öz Deyimi var: "**Cəm yaranışların özünün qədəri var, — cahilliklə kamilliyin qədəri olduğu kimi, — və hər yaranışın qarşısında bir sədd var".**

F. — Deyək ki, kimsə düşüb cənnətə; O, ahəngləri ayıra bilir?

V. — Cənnətə düşmək hələ bəşər formasından azadlığa getmək deyil.

O "cənnət" dediyimiz Müqəddəs Ağ Məkandır. Orada hər şey ağlıq içərisindədir. Oraya düşmək yığdığının hələ nəticəsidir, tə'yinatı deyil. Orada olduğu müddətdə, o, cəm kainatları dərk edir, cəm kainatların Ahəngini görür, cəm varlıqları və onların yaranışını (*prosesi*) görür. Yə'ni Yaddaşı özünə qayıdır.

O Ağ Məkan Böyük Yaradanın İşığına yaxın olan məkandır. Orada müddət var, vaxt yoxdur. Bu müddət 40-dır. Bu müddətdə də orada olanlar Böyük Yaradanın Nəzərindədir, onlara Baxır. Bu müddət keçəndən sonra onlardan da seçilənlər var və bu seçilən sonda Böyük Yaradanın Məkanına gedə bilir. O, Böyük Yaradanın Qarşısında farağat dayanır və Böyük Yaradan Müqəddəsliyindən ona Müqəddəslik verir, yə'ni, o, İcraçılıq tə'yinatı alır.

Bu icraçıların hamısı belədir: Böyük Yaradanın Qarşısında dümdüz dayanırlar. Böyük diqqətlə dayanır, böyük cavabdehliklə dayanır. Orada heç nə etmək olmaz. Konkret olaraq o, İcraçılığına tə'yinlənir. Böyük Yaradan Deyimindən sonra cəm kainatlar arasındamı, ya hər hansı məkandan, varlıqdan, cisimdən, materiyadan ötrü İcraçı tə'yin olunur. Tə'yinlənəndən sonra, deyək ki, ucqar Sibirin harasındasa tək-tənha oturmur; O, həmişə Böyük Yaradanın Vəhdətində, İşığındadır, Anlamındadır, Deyimindədir. Böyük Yaradan üçün bu Ellipsoidin, yə'ni Kainatın qədəri, ölçüsü yoxdur. Bizim üçün bu Kainat nəhayətsizdir. Amma Böyük Yaradan Deyimi var ki, **"Hər bir nəhayətsizin bir nəhayəti var".** Yə'ni bunların hamısı Böyük Yaradanın Ətrafındadır, Onun Varlığındadır. Səndən ötrü məsafə var, sən baxarkən məsafə görürsən. Böyük Yaradan Baxarkən məsafə Görməz. Yə'ni bu Yaranışın hamısı Onun Vəhdətindədir, Ona üzvi bağlıdır. Və bu səbəbdən Müqəddəs Ağ geyimli üçün də, hansı ki, icraçıdır, — onun üçün də fərqi yoxdur – O, Ellipsoidin daxilindədir, yə'ni bütün yaranmışlarla birlikdə, həmahənglikdədir, Böyük Yaradandan yenə də uzaqlıqda deyil, hər an Onunla Bağlılıqdadır.

Sən Fikrət də Onunla bir Vəhdətdəsən; hər bir cisim, materiya, hər bir varlıq Onunla Vəhdətdədir. Bunları dərk etmək üçün bəşər, bəşəriyyət qalxmalıdır: ilkdən özü özünə hörmət

eləməyi bacarmalıdır, mehriban olmalıdır, cavabdeh olmalıdır, icraçı olmalıdır, hər icradan bir məqsəd, mənafe güdməməlidir. Sizin Elmi–Tədqiqat institutunuzda maşın layihələndirəndə, hər hansı adi bir xətti kağız üzərində cızırsınızsa, onun özünə bir mehribançılıqla, cavabdehliklə gərək yanaşasınız, istəklə, sevinclə yanaşmaq lazımdır. O, İşıq artırır, səndən İşıq azaltmır; sən bu gün ona öz İşığından pay verdinsə, və o ki, sabah keçəcək maşın hissəsi formasına, istehsalatda tətbiq olunacaq, sonra cəm bəşərin ehtiyacını ödəyəcəksə, sən, elə, bu günün özündə öz İşıqlığının işıq yolunu qoydun üzərinə. Elmi-Tədqiqat institutu, yaxud maşınqayırma zavodu, yaxud istismarçı, yaxud da hər hansı bir bəşər, fərqi yoxdur, o layihəyə, o maşına çox mehribançılıqla yanaşmalıdır.

Sən istəyərsənmi kimsə gəlsin səni sillələsin? Sən inciyirsən axı, deyirsən: “belə olmaz, mənə heç bir səbəbdən cismani əzab verirsən”. Cismani əzabın özü – ruhi əzabdır. Kimsə silləleyirsə nahaqdan, — özünün İşığını azaldır. Hərənin bir anlam qədəri var, bu qədər isə onun özü üçün bir Qədərdir. Kimsə o qədər dərk eləyir, — sən gücə sal ki, o, artıq dərk eləsin, — bu olmur. Ona görə də onun xatirinə (*əks-cavabla*) dəymək, — İşığını azaltmaq deməkdir. Etmə, — axı, o, bu qədər dərk eləyir. Əks təqdirdə, sən də zorakılıq edirsən. Zorakılıqla olmaz, — onda İşığın özü səndən uzaq olacaq, ikiniz də İşıqlarınızı azaldacaqsınız...

YARANIŞ ZƏRRƏLƏRİ VƏ ƏBƏDİYYƏT

V.— ... Bax, söhbətimizdə nədən gəlib, nəyə çıxdıq. Anlamlar nə tükənər, nə də əlahiddə, müstəqil bir nəticəyə gətirib çıxarar, çünki, cəm anlamlar, cəm nəticələr gəlib çatır Böyük Yaradanın Özünə. Cəmin özü Böyük Yaradanın

Özündədir. Bu cəmlər isə İlkdən olan Müqəddəslikdir, Əbədiyyətdir, əbədilikdir. Görürsən, deyilir ki, Böyük Yaradan Əbədidir. O, Əbədi olduğundan Yaranış da Əbədidir, Davamlıdır – yaranışlar hər an yaranırlar. Tükənə bilər Böyük Yaradanın İşığı? — Yox! Böyük Yaradanın Yaradıcılığı dayana bilər? — Yox! Çünki, bunlar Vəhdətdədir, Axın Vəhdətindədir, zərrələrin axın vəhdətində. Zərrə zərrədən ahəng götürmür, hər bir yaranış zərrəsi ahəngi Böyük Yaradanın Özündən alır: Qədər alır, yə'ni İşıq Qədəri alır, — ruhi İşıq Qədəri alır, varlıq İşıq Qədəri alır, yaşam qədərinin İşığını alır. Ona görə də, Böyük Yaradanın İşığı Tükənməzdir, tükənə bilmir. Bilirsən, bu Ellipsoidin içərisinə, cəm Kainatların, qalaktikaların içərisinə, onların aralarına baxa bilsəydin, onları görə bilsəydin, — görəcəkdin ki, bu zərrələr axır, axındadırlar, bunların hamısı hərəkətdədir, özü də, Böyük Yaradanın Ətrafında hərəkətdədirlər. Böyük Yaradan Öz İşığını ona görə azaltmaz ki, Bu zərrələrin özləri Onunladır, Onunla bərabərdədir. Cəm Ellipsoidin içərisində, cəm qalaktikaların harasındasa qaranlıq yaranırsa, demək, oralar, onlar özlərinə bəla gətirirlər, bəla yaranır orada. Böyük Yaradan bəla üstünə bəla ona görə Vermir ki, Qaranlıqlar içərisində qaranlıq Artırmır. Oraya cəza Vermiş olarsa, o sahəyə, demək, Qaranlıq üstünə qaranlıq gələr. Böyük Yaradanın Rəhmi də, elə, (*işin, məsələnin*) orasındadır, Səbri də, elə, oradadır. Böyük Yaradan o qaranlıq olan yerə əlavə İşıq cəmi Yaradır. Bu əlavə İşıq yığımı Onun İşıq Qədərini azaltmır, Yaranış Qədərini də azaltmır və oraya toplanan zərrələr yeni bir əlavə vəhdət aldığından və Vəhdətə qoşulduğundan tükənmirlər, tükənə bilməz. Deyək ki, əgər, oraya yığışan bu yaranış zərrələri dayana bilərlərsə, yalnız toplum halında toplanıb yığıla bilərlərsə və qayıdış olmazsa, onda ehtimal eləyib deyə bilərsən ki, Böyük Yaradanın Yaradıcılıq İşığı tükənə bilər. Amma belə

olmur, dayanış yoxdur, proses həmişə mütəmadi gedir. Bu, dərkiyyat üçün, varlıq üçün çox incə bir prosesdir; qavranılması ola bilər ki, bir az çətin olsun. Amma, əslində, çox sadədir. Həddindən artıq sadədir!

Əgər, elmi tərəfdən buna baxsaq, kainatların hərəkəti çox sadə bir elmi anlamdır. Burada yüksək elmi təfəkkür lazım olmur. Ən sadə elmlərdən biri "Yaranış" üzrə elmdir. Ən sadə elmlərdən birisi "Qayıdış"ın elmidir. İnsan dərk edə bilsə ki, o, nədən ötrü yaranıbdır, onda onun qayıdışı qorxulu deyil. Onda o bəşər özü özünə deyər ki, "ölüm yoxdur, etdiyim var; nə edirəmsə, o, mənim sabahımdır, sonramdır və ondan sonrakı yaranışımın əsası, tə'yinatıdır".

Budur böyük Elm: Yaradan nədir (kimdir), yaranan nədir, göndəriş nədir, qayıdış nədir. Çox sadə anlamlardır.

F.— Fəlsəfədə, "Dialektik materializmdə", ümumiyyətcə, elmdə belə bir qanun var ki, heç bir maddə itmir və yenidən yaranmır, yalnız bir şəkildən digər bir şəkilə çevrilir. Enerji də itmir, çevrilir.

Görünür ki, bu qanunlar ümumi Qanunun xüsusi hallarıdırlar.

V. — Bunlar Böyük Yaradanın qoyduğu "Kainatların, yaranışların yaranmasının" ilkin aksiomasıdır, qanunlarıdır.

F. — Özü də, maddə üçün xüsusi hal buradan çıxır.

V. — Maddə əbədi yaranışdır, forma dəyişilir, varlığı isə dəyişilmir. Həqiqətən də belədir, yə'ni bəşər bu gün Vahidi bu canlı formasında görürsə, və, əgər, günahkaramsa, sabah heyvan şəklində görə bilər; ağacda, bitgidə, dağda, daşda, buludda da görə bilər. Buluda qalxmağın, onun zərrəsini, damcısını təşkil etməyin özü xoşbəxtçilikdir; amma, vay o günə ki, sabah məni bataqlıqda görsün, — bu çox pisdir. Bu, etdiyimin nəticəsidir...

XEYİR VƏ ŞƏR

V.— ...Bu gün biz insanlar deyirik ki, bəşər ali yaranışdır, amma bu, hələ o demək deyil ki, bəşər tam, xalis alilikdədir. Bu gün bunu şərh edirik ki, o, sabah ilan, tısbağa, akula, kit və s. formasında da yarana bilər. Niyə? Niyə elə olsun ki? — çünki, mən o qədər yığmışam, ziyan gətirmişəm, mən qaranlıq gətirmişəm. Böyük Yaradan cəzanı ona görə verir ki, Qaranlıq içərisində qaranlıq artmasın. Qara varlığın onda hakimliyi gələr. O da, axı, istəyir hakim olsun! Min illərlə insanlar deyirlər ki, "İşıq Qaranlığa qalib gələcək". Bəs, nə vaxt qalib gələcək? Deyirlər ki, "nə vaxtsa qalib gələcək, bu, nə zamansa olacaq". Bəs, nə zaman olacaq? Nağıl deməklə iş aşmaz ki! Mən də deyirəm ki, o vaxt qalib gələcək ki, bəşəriyyət öz əsl varlığını olduğu kimi dərk etsin. Dərk etsin ki, O, Müqəddəslikdən gəlib, Müqəddəsliyə də Qayıtmalıdır! Müqəddəsliyə hər Qayıtma – İşığın qaranlığa qalibiyyətidir! Onda Qara varlıq İşıqdan uzaq(*da*)dır! Onda o Qara varlıq nöqtələnir. İnan mənə ki, o, nöqtələnir, yə'ni, onun fəaliyyəti məhdudlanır. O da, axı, bir varlıqdır, Ona heç bir şey etmək olmaz, onu utilləşdirib, yandırıb yox eləmək olmaz. Yalnız onun fəaliyyəti məhdudlaşar. Nə qədər İşıq çoxalsa yer üzündə, insanlar nə qədər kamilliyə, müqəddəsləşib Müqəddəsliyə qayıtsalar, onda, o, dayanacaq, fəaliyyət göstərə bilməyəcək. Budur insanın böyüklüyünün, aliliyinin anlamı!

F. — Sənin bu dediklərinlə zərdüştçülükdə Əhrimanla Əhura Məzda arasında, yə'ni Qaranlıqla İşığın, Pisliklərlə Yaxşılıqların, Dağıntılıqlarla Qurub Yaratmağın, Abad eləməyin arasında gedən mübarizəni aydınlaşdırır və onunla, deyərdim ki, üst-üstə düşür.

V. — Bunlar ilkin, sadə deyim formasındadır.

Həzrət Zərdüşt (ə.s.) onun açımını da verib. Amma bu açımlar bugünkü bəşəriyyətə gəlib çatmayıb. İtiriblər, yox ediblər.

Deyirlər ki, Şər qüvvəsi və Xeyir qüvvəsi mübarizədədir. Bu, beləcə deyilir. Amma, mən, sən, ya o birisi Şər qüvvənin özlüyünü görüb dərk etmək istəyirik ki, Böyük Yaradanla onun arasında olan o bağlılıq nədən ibarətdir. Və mübarizə mexanizmi nədən ibarətdir. Bu, mə'lum olmadığından indiki insanlara anlaşılmazlıq, qaranlıq gətirir. Şüurlu insanlarıq hamımız, gəl, Yer kürrəsinin bütün elm adamlarından soruşaq: İşıq Qaranlığa necə qalib gələcək? — Yə'ni müharibə gedir? Ağır döyüşlər var ki, qalibiyyət olsun? — Yox! Deyirəm ki, Qaranlıq insanlar üzərində hakim olmaq istəyir, bunları, bu insanları istəmir, İşıqlı dünyaları istəmir O. Deyirəm ki, İşıq yenə də üstələyəcək Qaranlığı və üstələyir də!!! — Budur deyim. Bununla bəşəriyyət anlayacaq ki, Qaranlıq nədir, İşıq nədir; Şər qüvvə nədir, Xeyir qüvvəsi nədir; Dev nədir, İşıqlı yol nədir; Cırtdan nədir, əlində xəlbiri olan dev nədir. Görürsən, deyimlər var, amma bəşər bunları dərk etməlidir, — budur dərkiyyat, budur Elm. Elm olmasa – olmaz, Elmsiz heç yana gedib çıxa bilməyəcəyik. 2000-ci illər gəlir. Elmlə başlanmasa bu illər, çəkib aparacaq, udacaqdır bizi. Bunları bilməsək, heç kim deyil, — bəşər özü-özünü dağıdacaq, məhv edəcək.

F. — Dağıda bilər.

V.— Dağıda bilər, dağıdır da!

Böyük Yaradan Deyir: "**... O gün – son gün, son gecə olacaqdır".** Deyim var – oradadır, o Dəftərdədir. Yə'ni bu gedimlə gedilsə, qaranlıqlar gətirilsə, bəşəriyyət özünün dağılmağına özü bais, səbəbkar olacaq. Bu qədər müharibələr olmaz, bu qədər şər-şəmatə olmaz, bu qədər zorakılıq olmaz, bu qədər yalan olmaz. Hər bir müharibə, hər bir zorakılıq, hər bir

şantaj ruzinin qədərini azaldır. Bəs, "ruzinin qədəri" – nədir? Biz deyirik ki, buğda əkmişik, lobya, kələm, nə, nə... əkmişik. Söhbət bizim əkməyimizdən, əkinçinin əkməyindən getmir. Böyük Yaradan o paya, o toxuma, o səpinə əlavə rahatçılıq İşığını gərək Göndərsin ki, — onlar da göyərib yaxşı məhsul versinlər. Əkinçi zəhmətinə görə, ya da əkdiyi sahənin böyüklüyünə baxıb düşünür ki, bunu yığmaqla qurtarmaz. Əkir, — ya su olmur, ya dolu vurur, ya çor vurur, ya da nə isə bir əngəl alınır, — sahə məhsul vermir, – bol məhsul yoxdur. Niyə? — Söhbət təkcə həmin əkinçinin pis işindən, pis rəftarından getmir; o ətrafda, kənddə olan insanların da bir-biri ilə pis rəftarı, pis düşüncələri, əyrilikləri də o sahənin məhsulsuzluğuna tə'sir edir. Ruzisizlik buradan gəlir, qədərsizlik buradan gəlir.

Yaxşı fikirləşsək, görərik ki, əslində, — biz istəyirik bu ruzisizliyi. Böyük Yaradan göndərir, verir, hətta, o əkinçinin pay qədərindən də çox o sahənin özünə, ətrafına, kəndə İşıq payını, ruzisini, elmini çox göndərir. Amma sən ki, yaxud digər birisi özünə, ailəsinə, kəndə, rayona, ölkəyə qaranlıq gətirəndə, – İşığı məhdudlandıranda, qabağına hədd, sərhədd qoyanda Böyük Yaradanda günah yoxdur ki!.. Buradan alınır – ruzisizlik, bəlalar. Demə ki, "Ya Allah, ya Böyük Yaradan, niyə məni ruzisiz elədin; niyə mənim payımı az eləmisən, niyə mənə bəlalar gəlir?". Bunların əvəzində düşün və de ki: "Ya Böyük Yaradan, deməyincə, mən nə qədər qaranlıq gətirmişmişəm özümə, evimə, kəndimə, ölkəmə?! Sən Göndərdiyin İşığın qabağına hədd qoyuram, sədd qoyuram, sərhədd qoyuram; məhdudlandırıram Sənin Göndərdiyin İşığını öz əməlimlə, hərəkətlərimlə, düşüncəmlə, əxlaqımla, rəftarımla"; yaxud da: "Dərk etmişəm Sənin İşığını, mən dərkiyyata gəlmişəm və bilmişəm ki, bu ətrafdakıların hamısı müqəddəs Yaranışdır;

İstəyirəm yaxşı işlərimlə Yaranışa xidmət edim, Yaradıcıma, — Sənin Özünə xidmət edim”.

Qaranlıqlar gətirirsiniz, amma düşünmürsünüz ki, bu qədər yağışlar, sellər, bu qədər küləklər, qasırğalar, tufanlar, zəlzələlər, fəlakətlər nəyin nəticəsindədir. Bəşəriyyətə Göstərir ki, **“budur sənin yığdıqların, budur sənin qaranlıqlarının, cəhalətinin nəticəsi! Etmə, Etməyin!”.**

Bu, hələ cəza deyil. Amma bəşəriyyət elə bilir ki, bunlar birbaşa təbiətin qüvvələridir – elə, belə də fəaliyyətləri olmalıdır. Bu, əlbəttə, yarımcəhalətdir.

Bir baxın ki, Yer kürrəsinin hər tərəfində eyni qaydada dağıntılar yoxdur. Səudiyyə Ərəbistanında çox sakitçilikdir, rahatçılıqdır. Ora İlahi İşıq içərisindədir. Gedib oranın İşığını azaldandan sonra oraya da qaranlıq, bəla gətirərsən. Kim gətirir? — Əlbəttə, biz bəşəriyyət gətiririk, Böyük Yaradan Göndərmir onu. Böyük Yaradan Göndərsəydi, niyə Səudiyyə Ərəbistanına Özünün Müqəddəs Baxışında Baxırdı. Niyə Azərbaycanın özünə Müqəddəs İşıq Baxımında Baxıb, — oraya Zərdüşt Göndərib. Zərdüşt Göndərərdi Şimala, Avstraliyaya, Sakit okeana, Hind okeanına, oraların adalarına da!.. Düzdür, onlar da bir vaxtlar qit’ələrdə olublar. Hər gətirilən bəla, qaranlıq yığımı parçalayıb məhvə gətirir. Etmək olmaz! Yer məkanını özünüz üçün qorumayın, Yer məkanını Böyük Yaradanın Özünün Məkanı kimi qoruyun; İşıq məkanıdır, müqəddəsdir bura.

ORUCLUQ VƏ ME’RAC

V.— Deyirsən ki, anam da müqəddəsdir. Anam da müqəddəs olsun, qardaş, sənin-mənim anamıza heç bir söz demirik. Sənin-mənim Aminə anamıza qədər sənin Məkanın Müqəddəsdir,

sənin öz gəlişin müqəddəsdir; Sən Müqəddəslikdən gəlibsən, müqəddəsləşib qayıt öz Müqəddəs Məkanına, onda rahatçılıq gətirəcəksən, sonra Əbədiliyə Qalxacaqsan. Gəliş-gediş bunun üzərində qurulubdur. Cavid əfəndim deyir: "Həp Həzrəti-Mə'də...". "Həp Həzrəti-Mə'də" üçün yaşamaq lazım deyil ki: "elə mə'dədir Həzrət, bunu mən doyursam-doldursam, yesəm, içsəm, — qurtardı, bütün işlər düzəlmiş olur, — bütün kainatlar hərəkətdədir!" Olmaz ki belə! Bu, təkrar heyvani yaranışının əvvəlidir. Deyək ki, mal, heyvan dərk etmir, elə birnəfəsə yeyir və hiss eləmir ki, doyub, ya doymayıb? Axı, bəşəriyyət üçün var bu hiss eləmək məsələsi. **"Oruc ol, 40 gün müddətində yemə..."** (*Böyük Yaradanın Vahidə Deyimi*). Yeməməklik hələ o demək deyil ki, ruzi artacaqdır. Yox!.. Sən qayıdacağın Müqəddəsliyin ilkini, əvvəlinci şərti odur! Bu anlamdır, yə'ni yaddaşını Yaddaşa qaytarır ki, sən Müqəddəslikdən gəlibsən, (*çox*) yemək üçün yox, sən müvəqqəti gəlibsən. Yaddaşın o Yaddaşa qayıtsın ki, "sən orada yeməyəcəksən. Orada yemək yoxdur, orada Müqəddəslik var, İşıq var, Böyük Yaradanın Yaratdığı Yaranış var", yə'ni, əvvəlinə qayıt! Budur!

F. — Əslində orucluğun mə'nası burada tam açılır.

V. — Budur: İlkin Yaddaşa qayıtmaq, İlahiyyata Qalxmaq.

Nədir me'rac?.. Hələ də Həzrəti Məhəmməd (ə.s.) me'racını müzakirə edirlər. Axı, Həzrəti Məhəmməd (ə.c.) me'racı məsələsi nə qədər çətin olurmuş bu bəşəriyyət üçün?! — Böyük Yaradan Vəhdətində olandır O; axı, Həzrəti Məhəmməd (ə.s.) Onun Məkanından göndərilibdir. Ona görə də, Böyük Yaradanın Vəhdəti Həzrəti Məhəmməd (ə.s.) ilə daha yaxın, sür'ətlidir, daha sıxdır; O, hər an Böyük Yaradan Məkanına qalxa bilərmiş. Qalxmaq, — o demək deyil ki, qanadlanıb Oralara uçsun, — o İşıqda olub, İşıqda da qayıda bilərmiş.

Əgər, Böyük Yaradan Onu Öz Vəhdətinə çağırıbsa, — buna Me’rac deyirlər. Me’rac — uçmaq deyil, — çox yaxın Vəhdətdə olmaq deməkdir. Adi vaxtlarda Həzrəti Məhəmməd (ə.c.) böyük informasiyalar, bilgilər içərisində olub.

Böyük Yaradanın Çağırıb bu gün Deməməsi, yaxud Deməsi – informasiyanın böyüklüyüdür. Əgər, bu gün səni Çağırırsa və Danışmayırsa, dialoq olmursa, sakitcə Baxırsa, bil ki, bu, sabahkı, sonrakı informasiyanın böyüklüyüdür; demək, çox geniş informasiyalar, bilgilər gələcək. Onda qayıdırsan (*öz adi halına, vəziyyətinə*). Onun Özü Qaytarır ki, “qayıt!”. Bax, buna Me’rac deyirlər. Bu, ruhi xəstəlik deyil.

F. — Deməli, cismani burada...

V. — Varlıq isə Oradadır, varlıqca cəm Kainatlardadır. Ona görə də, Həzrəti Məhəmməd (ə.s.) dərk edib deyirsə də, bil ki, görüb də, — deyir. Dərk etməklə Görmək üst-üstə düşəndə, bu, artıq onun özlüyüdür, varlığıdır. Burada fərziyyə eləmək olmaz, burada bilgi üstünə bilgi gətirmək olmaz. Və Onu hər haraya olur-olsun, sıxışdırsan, o şərtlə ki, zorakılıqla deyil, bilgi, elm üzrə (*mədəni surətdə*) olsun, nə qədər bacarırsan, sıxsan da, O, sıxılmayacaq, yə’ni Onu divara qısnamaq mümkün deyil. Çünki, Onun özü burada olsa da, varlığı Vəhdətdədir, Yaranışın içərisini görür. Hər hansı sual, — elmi, qeyri-elmi sual olursa,-olsun, O, rahatçılıqla cavab verəcək.

Bilmək istəyirsənsə, bilməyi istə, yox, əgər, bilmək istəmirsənsə, bilgi içində bilməzlik axtarma.

Onun özü özünə qaranlıq gətirir, sənə qaranlıq gətirə bilmir. Deyək ki, Fikrətdən nə isə — elm öyrənmək istəyirəm. Fikrət deyir: “Ay qardaş, düymə budur”; mən isə, desəm: “Yox, düymə elə deyil”; onda Fikrətin bilgisi azalmır. Fikrətin bilgisinin üstünə bilgi gəldi, İşığına İşıq gəldi, mən isə qaranlıq istəyirdim, elə qaranlıqda da qaldım və qaranlığım artdı. Mən nəinki

“düymə nədir”, bundan sonra heç “şalvarı” da dərk eləməyəcəyəm; çünki, ilkindən onu istəmirdim və onun içində qurddalayıb, guya ki, elm axtarıram. Elm öyrənmək, bilmək istəmək ayrıdır, onun içindən qurddalayıb pürçük tapmaq ayrı. Bunun özü ən azı demaqoqiyaya gətirib çıxarır, nifaq törədir, uzaq eləyir. Adicə bilmək istəmədiyin elm qarşısında yalandan nəsə qurddalayıb axtarırsan, onda inkar etdiyin halda özün sonda inkarlığa gəlib çıxırsan.

F. — Bir var tədqiqat...

V. — Tədqiqat elmin bir hissəsidir. O, İlkini dərk etməkdən ötrüdür. Elmi-tədqiqat işlərində hər hansı mövzu üzrə axtarılıb-araşdırılanlar, onun nəticələri İşıq üzərinə İşıq gətirir, İşıq ətrafına İşıq toplumu yaradır. Elmin özünün İşıq toplumu var. Tədqiqatçı müəyyən bir cüz’i səhv eləsə də, bu toplumdan İşıq azalmır. Bu səhv qaranlıq üzərinə qaranlıq gətirmir. Bu toplum ciddi axtarışda olub nəsə bir səhv buraxmış tədqiqatçının özünə İşıq qaytarır. Bunun nəticəsində hər hansı elmi açılış, hansı ki, dağıntıya xidmət eləmir, böyük bir əraziyə, böyük bir dövlətə, böyük bir regiona rahatçılıq gətirir.

F. — Və baş ucalığı gətirir.

V. — Sözsüz. Budur sənin elmi-tədqiqata sərf elədiyin müddət, vaxt, an və onun nəticəsi. O, rahatçılıq gətirir. Nəzəri tərəfdən düşünülüb əsaslandırılmış eksperimentlərdə, təcrübələrdə təsdiqlənmiş və həyata tətbiq olunan yetgin elmə qara yaxmaq nadanlıqdır, cəhalətdir. Deyək ki, bu qab həqiqətən şüşədən, ya da büllurdandırsa, birisi bunun saxsıdan, gildən olduğunu iddia etsə, əlbəttə, öz anlam qədərini gətirmiş olur.

F. — Vahid, bayaq Həzrət Məhəmməd (ə.c.) me’racından danışırdın.

V. — Böyük Yaradan Vəhdətində olmasan, İlahiyyatı deyə bilməzsən.

F. — Hə. İndi böyük Yaradanın Məkanındakı rənglər haqqında eşitmək istəyirəm. Oradakılar cisimlərdirmi, ya ruhi varlıqlardırmı, cismanilikdirmi, ya qeyri-cismanilikdirmi? O rənglərin rahatçılıqları haqqında eşitmək istəyərdim.

V. — Böyük Yaradan Məkanı Ellipsoidin lap yuxarı hissəsində yerləşib. Bu Məkan tamam Ağlığa qərq olunub. O dediyim Ağlıq bu gördüyün ağdan deyil, hesabla ki, ağın ağıdır. O Məkan Ağlıq içərisində olduğundan Orada rəng çaları yoxdur, heç bir spektr görmürsən, yoxdur. O ağlıq Müqəddəs Ağlıqdır. O Ağlıq təlatüm gətirmir, qıcıqlandırmır. Onun içərisində olduqca, olmaq istəyirsən, heç bir yana getmək istəmirsən, uzaqlaşmaq istəmirsən. O, Müqəddəs İşıqdır. Böyük Yaradanın Ətrafında yoxudur heç bir şeyi! Deyəsən ki, anbarları olsun, nəyisə yığsın özü üçün, malqarası otlasın, taxıl zəmiləri, nə bilim nələri, nələri... – belə şeylər yoxdur. Qətiyyən heç bir şeyi!

An olubdur ki, Böyük Yaradanın Özünə ki, “Ya Böyük Yaradan, Sən məndən də kasıbıymışsan, Sənin heç bir şeyin yoxunmuş ki... Sən cəm kainatların Sahibisən, amma heç nəyin yoxun imiş”.

Böyük Yaradan: **“Hər nə Yaratmışamsa, cəm Kainatlarda cəm yaranışlar üçün yaranıbdır. Mən Yaradıcıyam. Yaranış üçün Yaratdım”.**

Böyük Yaradanın bir **Ö**zü, bir Varlığı var. İkinci Yaradan yoxdur. Və **O**, Müqəddəs Ağ İşıq İçərisindədir. O Məkan çox Böyük Sahədir.

F. — Demək, cismanilikdən əsər-əlamət yoxdur.

V. — Yox, cismanilik yoxdur. Müqəddəslikdə cismanilik yoxdur. Müqəddəsliyin sonu Paklıqdır. Paklığın sonu Yaradıcılıqdır. Yaradıcılığın sonu Ağlıqdır. O, Yaradandır. O İşıq, o Zərrə, o Böyük Yaradanın Özü rəng, çalar götürmür, götürməz. Həqq söz, düz söz rəng götürər?

F. — Yox.

V. — Götürməz; — bunu bəşər də bilir. Yaradan başqa bir rəngdə olar? — Olmaz!

Onun bir İşi var: Yaradır! Yaratdıqda Özündən Pay Verir, heç birimizdən heç bir şey də İstəmir. Özündən Verir Payı, Yaradır səni. Hər cism, hər materiya, hər varlıq Onun əziz yaranışıdır. Sən öz övladına hirslənərsən, – o, ayrı şeydir; — sən öz övladını cəzalandırarsan?.. Övladlarının övladları olan 5 nəvəni heç bir şey üstündə cəzalandırarsan? — Yox! O, yıxılanda sənin ürəyin yanır, içəridən yanırsan. O, ağrını hiss eləməmişdən əvvəl sən ağrını hiss eləyirsən ki, "bay! dəydi!"

Bütün yaranışlar, hamımız Böyük Yaradanın Vəhdətindəyik; O, İstəyərmi hansı birimizsə əzab, ağrı çəkək? İstəyərmi cəm Yaranışı ümidsizliyə, kimsəsizliyə, qaranlığa düçar olsun? Tək qalsın, köməksiz olsun — Yox! İstəmir, İstəməyəcək də! Qaranlıq gətirəcəklərsə, — Ondan İşıq gələcək! Qaranlıq (*özlərinə*) yığacaqlarsa,— bəşərin özündən cəza verəni gələcək, — Hitleri gələcək, Stalini gələcək, Mir Cəfər Bağırovu gələcək! Hələ bunlar biz tanıdıqlarımızdandırlar. Olmaz! Bəşər cəza verəcəkdirsə, — (*özünə*) cəza sahibi olacaq, — bu, belədir! (*Yalnız*) siz onları istəyirsiniz, siz çağırtdırırsınız, — gəlirlər! Zəka istə, – zəka gəlsin, Kamillik istə, — Kamillik gəlsin, İşıq istə, — İşıq gəlsin, Elm istə, — Elm gəlsin! Bu, — belədir! Başqa cürə ola bilməz.

Bunlar o demək deyil ki, "Ay Allah, mənə avtomaşın ver; ay Allah, mənə bir böyük bina ver; ay Allah, mənə bir prezidentlik (*vəzifəsi*) ver". Neynirsən prezidentliyi, neynirsən o binanı, neynirsən o maşını ki, Böyük Yaradanın Verdiyinin özü çoxdur, sən dərk elə ki, nə Verib sənə! Sən nəsən o Verdiklərinin içərisində?!! Böyük Yaradanın hər bir yaranışa Göndərdiklərinin

özü qədərsiz çoxdur, əgər, bunu insan dərk edərsə! Bəşəriyyət təkcə bunu dərk eləsin ki, yalnız canım, uşaqlarım sağ olsun, — qurtardı! — Canı sağ olar da! İnan, 500 il yaşayar bu bəşər, 1000 illərlə yaşayar bu bəşər! Xəstəlik də olmaz. İnan ki, o anlama gəlib çıxammaz ki, nədir xəstəlik, xəstəlik nə olan şeydir?!! Bu, o vaxt olacaqdır ki, bəşəriyyət dərk edəcəkdir: qaranlıq, zülm, bəla gətirmək olmaz; qaranlığı nəinki özünə, ətrafına da gətirmək olmaz, öz evlərindəki əşyalara da gətirmək olmaz ki, onlar da Böyük Yaradanın yaranışlarındandır! Bu əşyanı sən cansız hesablayırsan, amma, onu bil ki, səndə olan İşıq payı onda da vardır, onun özü bir varlıqdır. Sən özünə hörmət edirsən(*sə*), ona da hörmət elə. Qonşularına, iş yoldaşlarına, qohum-qardaşlarına, şəhər əhlinə, kənd əhlinə, cəm gördüklərinə və görmədiklərinə də hörmət elə, hörmətlərini, məhəbbətlərini, sevgilərini qazan. Hansı birisinə hörmət eləmiş olsan, bil ki, onun və özünün varlıqlarınızdakı İşığa hörmət eləmiş olacaqsan.

Bağışla, mən tez-tez "sən, sən" deyirəm, bunlar sənə yox, bəşərə aiddir.

F. — Aydındır, narahat olma, söhbətini elə bu tərzdə də davam etdir.

V. — Dəymə buna, incitmə bunu, könlünə əzab vermə. Niyə incidəsən, niyə "zəhirmara, zoqquma qalasan" deyəsən? Niyə qalsın? Zəhər, zoqqum bundan ötrü göndərilməyib ki!..

Sənin ehtiyacın bu qədərdir, bu qədər də istə. Ağzını açırsan (*əjdaha kimi*) ki, dünyaları ver mənə! Neynirsən dünyaları? Hakim olmaq istəyirsən? Bunların çox olmağının sonluğu hakimliyə aparır. Yer üzərində yer üzünə hakim olmaq olar? Bu varlıqlara hakim olmaq olar? Qalaktikalara hakim olmaq olar? — Yox! Mütləq Hakim Onun Özüdür! Rəhmli olanın Onun

Özüdür, Səbrli də olanın Onun Özüdür, Sevincli də olanın Onun Özüdür!

Bu bəşərin birinin işi əyəndə, deyək ki, işığı – lampası bir balaca sönəndə, bilmirəm özlərini nə hesablayırlar. Böyük Yaradan elə deyil, axı! Bax, yaranışla (*insanla*) Böyük Yaradan arasında fərq nədən ibarətdir! Böyük Yaradanın heç bir şeyi yoxdur, hər şeyi Verib bəşəriyyətə! Bəşərin əlinə bir balaca iş, güc keçdi, özünü hakim sanır, tiranizmə dartıb aparır. Tiranın, tiranizmin sonu qaranlıq deyilmi?! O qaranlıq isə məhv deyilmi?! Etmək olmaz bunları! Etmək olmaz!

MÜQƏDDƏSLİK

V. — Ümumi Yaranışla, ümumi yaranışlar haqqında anlamlarla, bilgilərlə yanaşı biz daha bir anlam üçün Müqəddəsliyi də açmalıyıq. İlk deyimləri bir balaca açaq təfəkkür üçün, anlam üçün və əbədilik üçün. Biz (*mən və sən*) deyirik:

"Paklıqla.
Əqli Paklıqla,
Ruhi Paklıqla,
Əbədi Paklıqla.
Paklıqla".

Bu, sadəcə deyim deyil. Deyilməlidir:

"İşıqla.
Əqli İşıqla,
Ruhi İşıqla,
Əbədi İşıqla.
İşıqla."

– bu, paklığın açımıdır.

F. — Gərək hamısı da bir vəhdətdə olsun və deyənin özü də saf olsun.

V. — Əqli İşıqlıdırsa, — ruhu İşıqlıdır, ruhu İşıqlıdırsa, — qayıdan ruh Əbədi İşıqlığa Qayıdacaq. Əbədi İşıqlıq – Müqəddəslikdir, Böyük Yaradana yaxındır. Bu, təkcə deyimlə icra oluna bilməz. Məqsədlə icra olunmamalıdır. Bu, əvvəl və sonluqdur, nəticədir. Nəticədə təmanna yoxdur. Təmannada məqsəd güdülməməlidir. Təmannalı Qalxa bilər Böyük Yaradana? Təmanna formasında Qalxım mümkün deyil. Bu adicə istək formasında da icra oluna bilməz. İnsanın varlığı pak olmalıdır, hər addımı pak olmalıdır. Budur. Budur gəliş, budur qayıdış. Gələn bəşər qayıdacaqsa, — (*Paklığa, Müqəddəsliyə*) Qayıdacaq; dərk edib və ya dərk etməyib qayıtmaq istəməyəcəksə, — qayıtmayacaq. Onda onun yaranışı təkrar yaranışa doğrudur, qədərsiz davamlı yaranışlara gedəcək.

Yeni, indiyə qədər görünməmiş yaranışlar yaranacaq. "Niyə yeni, yad yaranışlar yaranacaq" sualına cavab budur ki, təfəkkür, ağıl inkişaf etdikcə və bu inkişaf düzgün istiqamətləndirilmədikcə insan daha da başqalıqları düşünə bilir. Başqalıqları düşünə bilən isə əqlində fantastik, eybəcər yaranışlar forması, eybəcər növlərin obrazlarını yaradır.

F. — Məsələn, pul yığmaq, tamaşaçı cəlb etmək məqsədi daşıyan müasir filmlərdəki kimi.

V. — Elədir. Bu obrazları yaradanlar özlərinin və tamaşaçıların düşüncəsini əyriliyə çəkib aparır. Demək, belələri özlərinə bu əyrilikləri istəmiş, Böyük Yaradan isə öz İlkin Müqəddəsliklərini dərk edib və yaxud dərk etməyib Qayıtmayanların, Qayıtmaq istəməyənlərin özlərinin bu istəklərinə uyğun olaraq onların öz varlıqlarından təkrar yaranış varlıqları Yaradır və Deyir ki, **"sən özünə bunu istəmişdin, buyur, öz yaranışını al".**

Deyirlər ki, qabaqlarda Yerdə dinozavrlar yaşayırmış. İndi bu dinozavrların, mamontların skeletlərinin sümükləri bir çox muzeylərin salonlarını bəzəyir. Bir diqqət yetir ki, kamillik içərisində olan bu Kainatda, ya bu Yerdə Böyük Yaradanın nə Ehtiyacı var imiş ki, dəhşət, qorxu yaradan bu bədheybət heyvanları Yaratsın? Elə, o dinozavrların, mamontların nəhəngliklərinin özü bəşər üçün bir qorxu, vahimə, dəhşət, təhlükə yaradırdı və indi də yaradır. Bax, budur nəticəsi: əqllər inkişaf edir, lakin kamilləşmək əvəzinə can atırlar ki, "mən o qədər böyük, nəhəng olum ki, başqalarını qoyum ayalarımın altına ayaqlayım, yırtıcı olum, didim-dağıdım, məhv edim, hakim olum". Bax, sonrakı yaranışlarının əvvəlini özləri üçün bu gün qoyanlar indiki dünyanda da çoxdur. Böyük Yaradan da Deyir ki, **"sənin istəyinə uyğun yeni yaranışında səni nəhəng Yaradıram, hələ bir vurmağın üçün yekə bir quyruq da Qoyuram səninçün, amma əqlini artırsan və öz düzgün yoluna düşəcəksənsə, onda yenidən insanlaşacaqsan, insan qiyafəsini alacaqsan, sonra isə kamilləşsən, yalnız o vaxt təkrar yaranışlara düşməyəcəksən və sonda qayıda bilərsən Mənə"**. Yox yerdən yaranmır bunlar. Vəhdət yaranışıdır, Vəhdət! Bir-birinə Bağlılıq yaranışı! Yə'ni ki, (*belə çıxmasın ki*), mamontu çox istəyir, — onu nəhəng Yaradır, fili az İstəyir ondan xırda Yaradır, bəşəri, insanı heç İstəmir, elə Deyir ki, get səfilləş, küçələrdə dilən. Yox, qardaş, yox!

Səbrin olsun, səbri olsun bəşərin. Hər nə diləsə onundur; hələ elə bu dünyada! Deyək ki, bu bəşər fikirləşə bilər ki – "əşi, bu, nağıl-tapmacadır"; yenə də deyirəm: hələ elə bu dünyada! Bu dünyada yox yerdən qapını özü açıb gəlirsə və ehtiyacın hələliyə, bu gün üçün ödənirsə, onda, bundan artıq nə istəyirsən?! Sənin istəyin dünənə kimi elə bu boydaydı da! İndi bu boyda olan qapını döyüb girib içəri, sən deyirsən ki, "yox,

bundan gərək artıq olaydı”. Ay qardaş, dünənə qədər bu boydanı – azı istəyirdin, arzu edirdin, deyirdin ki, “ay Allah, nə olursa-olsun, (*lap*) bir azca olsun, heç olmazsa bir doyumluq olsun”, indi ondan çoxu gəlib, deyirsən ki, “bu (*çox*) gərək (*lap*) çox olaydı”. Bu dönür balıqçı və balıq nağılına... Budur sənin səbrsizliyin və naşükürçülüyün. Onda O, qədəri Azaldacaqdır, qədər üstünə qədər Gətirməyəcəkdir, qədərsizliyə gəlib çıxacaqsan. Amma, bu gün sənin “az gördüyün”, hansı ki, gəlib özü çıxdı, fikirləşsən və özlüyündə desən ki, “Ya Böyük Yaradan, Sənin Göndərdiyin bunun özü çoxuydu, elə mən bir balaca ehtiyacımı ödəmək istəyirdim, amma Sən nə qədər çox Göndərdi...in!”. Deməli, əvvala, onda Böyük Yaradan Qarşısında bir səcdə etmiş olursan, çünki, bununla, sən təşəkkürlüsən, səcdədəsən, həm də Böyük Yaradanla İşıq Vəhdətində olmuş olursan. İkincisi də, o balaca görünənlə sən işıq içərisinə İşıq gətirdin; İşıq toplumu artdıqca sənə rahatçılıq gəlir. Bu rahatçılığın, dərk eləyə bilirsən ki, yaşama, yaşamağa deyil, kamillik İşığında olduğuna görədir. Dərk eləyə bilirsən ki, yeməklə, yatmaqla, gəzməklə (*işlər, dünya*) qurtarmır, vəzifə bitmir. Yemək hələ kamillik deyil, əvvəl deyil. Dərk etməyin özündədir kamillik, qədərdədir kamillik, səbrdədir kamillik. Səbrin olduqca – İşığa, Böyük Yaradana yaxınsan. Yaxın o demək deyil ki, gedib Böyük Yaradanın Məkanında durasan, – Yox! Səbrlisənsə, — İşıq Vəhdətindəsən! Bunun özü çoxdur! Hər bəşər onu bacara bilmir, hər bəşər bu yüksəkliyə qalxa bilmir, cəm yaranışlarla, cəm Kainatlarla və Böyük Yaradanla özü arasında vəhdət yarada bilmir. Yaranışın böyüklüyü bunlara nail olmağındadır.

DİNOZAVRLAR

F. — Vahid, bayaq dedin ki, nəhəng canlılardan olan dinozavrlar, mamontlar qorxu, dəhşət gətirir bəşərə. Deməli, buradan çıxır ki, o vaxtlarda da insanlar yaşayıbmış yer üzündə?

V. — Nə vaxtlarda?

F. — Bunun "nə vaxt"ı belədir: elmə mə'lumdur ki, təxminən 160 million il bundan qabaq dinozavrlar yaranmış, yaşamış yer üzündə və təxminən 90 million il bundan qabaq onlar nəyinsə nəticəsində məhv olub dövrlərini başa vurmuşmuşlar. Deyək ki, 100 million il, ya 160 million illər bundan qabaq yer üzündə, soruşuram ki, insanlar olub, yoxsa, yox? Ola bilər ki, dinozavrların yaşadığı dövrdən, eradan sonra, məsələn, 1–3 million il bundan qabaq yer üzündə insan başlayıb yaşamış olsun?

V. — Qardaş, görürsən, haralar sənin nəzərindən qaçıbdır?

Demişdik ki, İlkdən Böyük Yaradan Məkanından bu insan quruluşunda, konstruksiyasında olan Müqəddəslərin ilkin bir dəstəsi müəyyən məkanlara, o cümlədən, Yer planetinə uzaqlaşdırılmışdılar. Axı, bəs, sən ardıcıllıqları diqqətindən niyə ötürürsən? Onlar gəlib burada müddətlər ərzində evolyusiyadan keçiblər, ondan sonra cəm kainatların Ahəngindən qadın varlıqları yaranıb və Yer məkanına göndəriliblər. Bunlar bir bioloji insan varlıqları kimi izdivacda olublar. Bu izdivacda olanlar təkcə bir Adəmdən və Həvvadan ibarət deyil, çox (10 Müqəddəs) olublar. Hər üz, sifət tipinə, quruluşuna aid insanlardan bu ilkin dəstədə olubdur. Deyim ki, eyni bir izdivacdan anadan olanlardan (*ana-oğuldan, bacı-qardaşdan, ata-qızdan*) törəniş yoxdur, olmayıb və olmayacaqdır da. Çünki, nəticə müxtəlif xəstəliyə, yə'ni ruhi çatışmamazlığa, kons-

truktiv–anatomik çatışmamazlığa və s. gətirərdi. Belə artım yoxdur. Bu, nəticəsizlikdir. İnsanlar Müqəddəslərdən tək-tək, – doğuluş yolu ilə bu dünyaya gəliblər və, beləliklə, artım başlayıb. Hər bir yaranış azad yaranışdır, məcburçuluq yoxdur və yalnız onun özünün dərkiyyatından asılı olaraq Kainatda və burada, – Yer üzündə və həm də qalan 5 Yaşam məkanlarında davranırlar.

Əslində, yenə də deyirəm, nə onda, nə də indi əsl ölüm yoxdur – göndəriş var, bioloji–bədənli yaşayış var və bədəni burada qoyub geriyə qayıdış var. Əgər, insan yenə də paklanıb–müqəddəsləşib əsl Vətəninə, Müqəddəs İşıq Məkanına qayıtmırsa, deməli, ona tə'yin olunmuş məkana yenidən təkrar yaranış sifətilə yenə də müvəqqəti olaraq qaytarılmış olacaqdır və bu proses çox dəfələrlə təkrarlana bilər. Günahının dərəcəsindən, davranışından, əxlaqından asılı olaraq isə, müxtəlif sifətlər (insan, heyvan, həşarat) ala bilər. Deməli, insan ikən, paklanmaq, İşıqlanmaq daha da əlverişlidir.

Dedik ki, ilk əvvəllərdə doğuluş yolu ilə gələnlər İlkdən – Böyüklükdən gəlmişdilər və onların bir çox qismi burada böyüklük iddiasında olub, yaddaşında böyüklük qaldığından böyüklük etmək istəyirdilər. Böyüklükdən bu gələnlər kiçiklik deyil, ayaqlamaq, böyüklük, hakimlik istəyiblər. Bax, yaranışın yeni növləri haradan başlayır. Odur ki, bu cür qayıdış yeni yaranış verib. Bu qayıdış Böyük Yaradana deyil, təkrar yaranışa çevriliş üçündü. Ona görə də, o dinozavrlar, mamontlar və digər quruluşca, bədəncə nəhəng, vəhşi yaranışlar eraları başlayıb. Onların hər birinin xislətində o olub ki, "mən digərindən daha böyük olum, onu ayaqlaya bilim, ondan üstün olum". Bax gör, eqoizm, xudpəsəndlik hansı dərəcəyə qalxıbmış, haralarda olub!

Soruşula bilər ki, bu eqoizmin kökü haradadır, bunu kim gətiribdir, axı? Axı, onlar Böyüklükdən gəldikləri halda

həqiqətən də Böyüklüyə, özünün Müqəddəs İşığına, Böyük Yaradana qayıtmalıydılar, onların dərkiyyatı böyük olmalıydı.

İndi deyə bilərəm: o Qara varlıq ki, var idi, o da yaranmışdı, baxıb görübdür ki, "İşıq içərisində İşıq yaranışları yaranıb və bunlar getdikcə artıb böyüyəcəklər, Ellipsoid getdikcə böyüyə bilər". Onda o Qara varlıq başladı bunları aldatmağa. Yə'ni, o, bütün formalara girə bilib və bunların biri-birinin aralarını vuraraq onları qruplaşdırmış, kom-kom halına salmış, bir-birindən uzaqlaşdırmışdı və indi də, o, öz işindədir. Deməli, Yer məkanında hakim, artıq, Qara varlığın özü olmuşdu və bu yaranışlar arasına böyük ixtilaflar salırdı. Ona görə də, Yer üzündə bir çox yaranışlar can atırlar ki, "mən, məsələn, Fikrətdən böyük olum, vəzifəm böyük, pulum çox olsun, Fikrəti, ya da digərlərini ayaqlayım, ağalıq edim. Fikirləşmirlər ki, eybi yoxdur, qoy, mən Fikrətdən bir az da balaca olum, heç kimin xatirinə dəyməyim, amma, qayıdanda öz Böyüklüyümə – İşığıma qayıtmış olum". Bax, təzad haradadır! Təkrar yaranış budur!

Balina, kit də, yaxud köpək balığı–akula da okeanlarda çox nəhənglərdəndir. Həcmi də, başı da, bədəni də, quruluşca da böyükdür. Amma, bu nəyə lazımdır ki, yenə də suyun içərisindədir, yenə də elə balıq yeyir də... Ancaq, yeyir-yemir, gəlir sahilə, oraya yığışan suitilərinə hücum edir, onları vurub əzir, məhv edir, ayaqlayır, öldürür, əzab verir. Gör, onun heyvanlığının dərəcəsi haradadır, nə qədərdir! Yeyib doyub, gəlir onları burnu ilə vurub sudan eşiyə, qırağa atır, tullanır üstlərinə, onları məhv edir. O yekəlikdə cəmdək sahibidir, hələ dərk edə bilmir, yenə də "hakim olum, əzim, məhv edim" – havasındadır. Aydındır ki, bu, təzədən, yenidən təkrar yaranışına gedəcəkdir, Böyük Yaradanına yox ki!.. Böyük Yaradanına qayıtması üçün o, gərək təkrar yaranışda yenə də bu insan

formasını alsın. Bu formanı ala bilsə, yenə də kamilləşsin, sonra özünün ilk müqəddəs yaranış formasını, İşıqlığını ala bilsin, İşıq məkanına, yə'ni, deyirik –"cənnətə" getsin.

Cənnətdə olanlar çox azdır, lap az! Nisbətlə götürsək, Yer Məkanında nə qədər indi bu saat adam yaşayır?...

F. — Təxminən, 5–6 milliyard.

V. — Kainatda Yerlə birlikdə 6 bu cür yaşayış məkanları var və bunlardan da bə'ziləri bu Yerdən böyükdür. Bunların cəmində, gör, indi bu anda nə qədər insan vardırsa, sizin o kompüterlərinizdə faiz hesabında neçə sıfırlardan sonra rəqəm alacaqsan ki, bu qədər Cənnətdə indiki anda 17 nəfər var. Bir neçə müddət bundan qabaq 22, sonra 24 nəfər var idi. Görürsən, Cənnətə qayıdanlar, heç 1%-in 1%-nin 1%-ni də təşkil etmir.

Deməli, bu bəşər hələ də o kamillik stadiyasına qalxa bilməyib ki, etdiklərinin sonu olaraq Qayıtsın öz Böyük Yaradanına.

Fanilik yoxdur, təsadüf yoxdur! Bu kainatların heç biri təsadüfi hərəkətdə deyil. Ardıcıllıq hərəkətindədir, müddət hərəkətindədir, an hərəkətindədir.

"Mən təsadüfən Fikrəti gördüm". Ay qardaş, dayan görüm, təsadüf haradadır, axı?! Onun elmi deyim formasını gətirin, görüm, təsadüf nə təhər olur?

Hamısı bir-birilə vəhdət bağlılığındadır. Zəncir bağlılığında təsadüf var? Demirik ki, dartdıq, zəncir də, qırıldı. Söz, məsələ bunda deyil. İlkini, əvvəli olmayanın ortası, sonluğu olar? – Yox! Təsadüf də yoxdur. Əbədidir. Sən əbədi yaranışsan, mən də əbədi yaranışam. Biz hamımız Böyük Yaradanın Yaratdığı yaranışıq. Qayıdacağıq. Qayıdacağıq yenə Əbədiyyətimizə, yenə Böyük Yaradanımıza Qayıdacağıq, Onun Rəhm İşığına Qayıdacağıq. Yenə də indinin özündə bu kainatlarda əbədiyik və Əbədiyyətdəyik də!.. Sən indi bu saat məhdudiyyətdəsən?

Baxmayaraq ki, erməni bizi salıb ortaya, mühasirəyə, sən təyyarə ilə göylə, göydən gedib-gəlirsən Naxçıvana.

Əbədiliyə qalsa, Kainatda, bu Ellipsoidin içərisində haraya gedirsən, get, amma icraçılığından çıxma. O Qara varlığı onda görəcəksən, onu özünə hakim saymayacaqsan, çünki, sən bir dəfə o bəlalardan çıxıb gəlibsən. Çalış, məhz o nöqtələnsin, sən hərəkətdə ikən, o, sükunətdə dursun; niyə öz hərəkətini məhdudlandırırsan??! İndiyə kimi o qarışdırırdı, indi o, dursun öz nöqtəsində, öz yerində, çox uzaqda, odur , öz məkanında. Ona məkan tə'yin olunacaq, O Qara varlıq gedib orada oturacaqdır, amma çox gec, çox bundan sonra, uzun müddətlərdən sonra. Sonda, bax, budur İşığın Qaranlığa qalibiyyəti.

Qalibiyyət, – əsl mə'nasında müharibə, döyüş getmədiyindən, – yoxdur. İşığın İşıqlığına gəlməyidir bu "qalibiyyətin" sonluğunun mə'nası. Qalib yoxdur. Böyük Yaradan heç bir kəslə Müharibə Etmir ki, ondan da qalib tərəf kimi Çıxsın, ona qalib Gəlsin. Cəm Kainatda heç kimlə O, dava Etmir. Kainat sabit yaranış hərəkətindədir. Burada bir təlatüm görmürsən. Zərrələr hərəkətində bir hücum görmürsən ki, qruplaşsınlar, hansısa bir tərəfə gediş, basqın olsun. Hamısı özlərinin sabit yaranış hərəkətindədir, təlatüm yoxdur, düşmənçiliyi yoxdur, qıcıqlandırmaq yoxdur, qaranlığı yoxdur, bəla, aclıq gətirmir. Onda, bəs, Bu, kim ilə müharibə etməliymiş? – Ki, deyə bilək – "Müharibə Edir". Yox! Bu bəşərin qalibiyyət işi həmişə İşıqla, İşığın axınında olmağındadır. Onda, o Qara varlığa yer olmayacaqdır. Həmişə İşıq içərisində olacaqdır bu Yaranış, bu insanlar. Onda, bəs, bundan artıq nə istəyir bu bəşər? Bundan da yaxşı, böyük Yaranış var?!

F. — Deməli, aydın olur ki, deyək, 160–170 milliyon il bundan qabaqkı dinozavrlar dövrü bu yaranışın hələ əvvəli yox, çox-çox sonrasıdır.

V.— Çox sonrasıdır. Hesabla ki, bu dinozavrlar “dünən” yaranıb. Ona görə də, Yer məkanının nə vaxt yarandığı mə’lumdur: bu İlkdən yaranıb; amma bəşərin yaranmağı böyük evolyusiya (əslində tənəzzül) nəticəsində, yə’ni, Ağ geyimlilərin bir qisminin buralara göndərilməyindən və evolyusiyasının (tənəzzülünün) nəticəsində bioloji varlığa çevrilməsindən sonra, dinozavrlar isə bu bəşər varlığının daha da tənəzzülü nəticəsində böyük müddətlərdən sonra əmələ gəlmişdi. İndi gör, nə qədər böyük müddətlər keçibdir!

Böyük Yaradan həmişə Baxıb ki, “bunlar kamilləşib qayıdacaqlar”. Görüb, yox, bunlar içlərində hələ vuruşdururlar, Qaranlıqla İşıq arasında, Böyük Yaradanla Qara varlıq arasında qalıblar. Qayıtmaq əvəzinə onlar yerdə qalıblar, sürünürlər. Axı, nə qədər bunlar yerdə sürünəcəklər?!! Özü də uzaqlaşdıqca, müddətlər keçdikcə bu bəşər yenir, tənəzzülə uğrayır, yerdə qalıb, yer bəşərinə dönürlər.

QADINLAR

V.— ...Qadın da təsadüfi yaranış deyil, o, funksional yaranışdır, funksional göndərişdir. Söhbət onun zahiri görkəmində, gözəlliyində, çirkinliyində, çox danışmağında, az danışmağında, məkrliliyində və s. xüsusiyyətində deyil, – o, funksional göndərişdir. Onun Öz Deyimi var: **“Qadın (hər) dediyin nə zahirindəndir, nə daxilindəndir...”** Daxili məkrlidir. Zahiri, hələ, o demək deyil. Amma onun funksionallığı var.

F. — Amma, elə kişilər də vardır ki, qadınlardan da məkrlidir. O, lap pisdir.

V. — Ooo...!!!

F. — Dəhşətdir.

V. — "Dəhşət"– demək azdır. O, qaranlıqların Qaranlıq gətirənidir. Bir var – müqəddəsliyini dərk etmir, bir də var ki, hameleon kimi min sifəti var, – öz sifəti yoxdur. Onda, o, dəhşətdir!

F. — Elə qadın da var ki, çox... belə...

V. — Hə, bax! — Elə qadın da var ki, cəm Yaranış varlıqları içərisində, görürsən ki, bundan yoxdur! "Bundan yoxdur" – olan o qadının sonluğu bilirsən nədir?! Deyirik ki, qayıdır, yer dilində desək, "Cənnətə" və sonra da icraçılığa keçə bilir. Bax, o icraçıların içərisində qadın icraçıları da çoxdur! Təsəvvür edirsən? Tək kişi icraçıları deyil, onların içərisində bilirsən nə qədər qadın icraçıları var?! Kişi icraçıları həddindən artıq tələbkardırlar, qadın icraçıları da tələbkardırlar, amma, bunlarda bir həlimlik, mehribançılıq var. Buna "rəhm" demək olmaz, çünki, Rəhmli Böyük Yaradanın Özüdür, rəhmlilik Ondadır.

Hə.., bax, sən dediyin o qadınlar, heç də, elə-belə gəlib, burada yaşayıb, ölüb çıxıb getmirlər. Onlar da Qayıdırlar! Müqəddəsliyə Qayıdırlar. Bax, cəm kainatların ahəngindən yaranan (*qadın*) Müqəddəsliyə qayıdır, amma, bu kişi Müqəddəslikdən göndərilib Yer üzünə, hələ də tısbağa kimi, ilan kimi yerdə yavaş-yavaş sürünür. Bax da! İşlərə bax! Gör, bunun cahilliyi nə qədərdir! Cahil qadınlardan da çoxdur ki, onlar da cəhənnəmlərdədirlər.

F. — Deməli, qadınlarda da ümid çox böyükdür...

V. — "Ümid" yox! Qadın yaranışının özü də bir müqəddəs yaranışdır axı! O, Ahəng yaranışıdır. Cəm kainatların bütün hərəkətinin ahəngindən, rəngindən yaranan bir məxluq varlığıdır qadın. Cəm kainatları ayırma ki, "o, qeyri-müqəddəsdir!", "bu ahənglər qeyri-müqəddəsdir!".

Simfonik əsərlərin, muğamların, mahnıların, nələrin, nələrin, yə'ni, musiqinin hansısa bir janrı, deyək ki, mahnı janrı mənim

xoşuma gəlməyə bilər. Mən o məkandan gəlməmişəm deyə o tezliyi, o ahəngi dərk eləyə bilmirəm, – xoşuma gəlmir. Amma minlərinin xoşuna gəlir. Niyə? – Çünki, bunlar da onun özünə uyğun məkanlardan gəliblər, bunlar o məkanda onu eşidib gəliblər. Sən də deyirsən ki, simfonik əsərlər böyüklükdür, dinləməyi rahatçılıqdır. Digər birisi isə musiqini o qədər də dərk eləyə bilmir, amma şer'iyyəti necə də vurğunluqla dinləyib, asanlıqla dərk eləyə bilir!.. Deməli, bunların hərəsi ayrı-ayrı yaranışlardan – ayrı-ayrı (*altı*) Yaşayış məkanından (*planetlərdən*) göndəriliblər və həm öz keçmiş yaşayış müddətində, həm də burada, Yer üzündə onları eşitmiş və onları da tez dərk edirlər. Deməli, bunların, bu məkanların heç biri heç birindən ayrılıqda deyil, vəhdətdədir, Vəhdət Bağlılığındadırlar.

Kimsə yaxşı bir alim, yaxşı bir effekt gətirən elmi işçi olur. Görürsən ki, elmləri də çox qəliz, çətin başa düşülən elmlərdəndir. Düzdür, ad xatirinə qəliblənmiş, say, maaş xatirinə ştamplanmış, ştampdan keçirilmiş elmi işçilərin də əməyi böyükdür, onları uzaqlaşdırmaq, özgələşdirmək, yadlaşdırmaq olmaz. Onların günahı yoxdur, – axı, hərəsi öz məkanından, öz dövlətindən, öz şəhərindən, öz kəndindən gəlibdir. Əsərləri qəliz, çətin olanın da günahı yoxdur. Əgər, onun əsərini, elmini mən başa düşmürəmsə, bu, onun günahı deyil ki!.. O, İşıq üstünə İşıq gətiribdir, çünki, onu Böyük Yaradan buraya Göndəribdir. Onu da başa düşən adamlar tapılacaqdır – Böyük Yardan bu cür, başa düşəcək adamları da Göndəribdir buraya. Tutaq ki, mənim öz məhəlləmizdən bir-birimizə xoş gələn, bir-birimizə mehribançılıqda olan 5–6 adamla yığışıb gedirik başqa bir məhəlləyə, başqa bir kəndə, oradakı adamlara baxırıq. Onlar da yaranışdır, onların da əhəmiyyəti başqa sahələrdə böyükdür. Əslində onlar bizdən, biz də onlardan bəhrələnirik. Onlar Kainatın, deyək ki, bu tərəfindən yığışılıblar, komplektləşdiriliblər, biz də Kainatın

o biri tərəfindən yığışıb gəlib komplektləşmişik. Hamımız cəm bir Vəhdətdəyik. Pis yoxdur, pis yaranış yoxdur. Pis icraçılıq yoxdur. Məsələ onun tezliyində, ya da gecliyindədir; ya düzgün icraçılığındadır, ya da məqsəd – təmanna icraçılığındadır. Düzgünlük daha rahatçılıqdır. Əsl məqsəd – tez dərk edib, tez də Böyük Yaradanına qayıtmaqdır. Bundan ötrü onu döymək, təhqir etmək, qılıncdan keçirmək, güllə qabağına qoymaq lazım deyil ki!.. Əgər, bacarırsan, İşığın yolunu göstər, kömək elə – anlasın, paklansın, müqəddəsləşsin, öz İşığına istiqamətlənsin, Böyük Yaradanına qovuşsun, canı da təkrar, dövri yaranışdan tez qurtarsın.

Nə isə..., qardaş, belə-belə işlər.

ƏKİZLƏR

V. — Böyük Yaradanın o axırıncı (*VII*) Dəftərdəki o günkü bənd Deyimləri odur ki, **“O, uzaq idi, yaxın etdim...”.** Oxumusan, bilirsən ki, onlar sənə aiddir.

F. — Hə.

B. — Sən orada ikən fikirləşirdin.

“Düşünürdü(n), düşüncədə idi(n). Uzaq ikən, yaxın etdim”. Yə’ni sən orada idin: maraqdır – bir, bilməkdir – iki, üçüncüsü – görmək istəyir bu adam.

F. — Hə.

V. — Fikirləşirdin ki, “iş yerinizdə işlərin çoxdur, kitabını (*“Sözün sirri – səsin sirri”, Bakı, 1998*) da işləyib, pul yığıb çap etdirmək lazımdır”, nələr, nələr...

Mən də burada oturmuşam (*fikirləşirəm*) ki, “Fikrət gəlsəydi... Bu qədər yeni bilgi var; o, bunları oxusaydı... Bunları heç kimə açmaq olmaz... Heç kimə ixtiyarım yoxdur açım.

Təkcə ona icazə verilib ki, oxusun, – bə’zilərini ona açmaq olar... Bu Fikrət harada qaldı?”.

Sən də gələndə soruşdum ki, “sən bə(*s*) harada qaldın, ay qardaş, gəlib çıx axı...”.

F. — (*gülərək*) – Düzdür.

B. — Bax, bununla görürsən, Böyük Yaradanın Nəzərindədir bu adam (*sən*). O, Bilir niyə Göndərir (*səni*). Bilir ki, sən nəyi, niyə düşünürsən. Bilir ki, Naxçıvana getmək istəyirsən. Bu da (*Vahid*) düşünür ki, “mənim imkanım yoxdur Bakıya getməyə. Kasıbçılığın kəsici üzü qara olsun, bu uşaqlarımla birlikdə ehtiyacla qarşı-qarşıya, təkbətək qalmışam. Fikrət gəlsəydi..., heç kasıbçılığı lazım deyil ki, o, mənimlə fikrən olsa da, bölüşdürsün. Onsuz da biz kasıbçılıq içində böyümüşük və beləcə də yaşayırıq. Bilirik onun hər bir üzünü. Böyük Yaradan bizə bizdən çox Yaxındır, Mehribandır; O, Bilir biz nəyik, kimik...”.

Amma sözüm onda deyil. Ehtiyac odur ki, “... bilgilər var..., Fikrət tapılıb gəlsəydi; qardaş, axı, başqa adam yoxdur... Tapıl, gəl görək...”.

Sən də fikirləşirsən ki, “çox kitablar oxumuş adam olduğum halda, mən bu bilgiləri niyə bilmirəm? Heç yerdə bunlara rast gəlməmişəm axı. Biz insanlar niyə Görmürük və niyə Eşitmirik? Mən Böyük Yaradanı, Kainatı, digərlərini görmək istəyirəm axı...”

F. — Düzdür.

B. — Böyük Yaradan deyir ki, Fikrət, **“bu gün eşitdiklərin sənin sabahındır”.**

O an, o müddət gələcəkdir ki, səndən də soruşacaqlar: “Bu nə elmdir, bu nə olan işdir? Sən də aç, – görək. Axı, siz bir yerdə gəlibsiniz. İlkdən bir yerdə müzakirə edibsiniz, dinləmisiniz bunlar haqqında bir-birinizi. Sən necə dərk eləmisən?”.

Və həmənki gecə, hansı ki, o uşaq ölürdü, deyək ki, mən Vahid ölürdüm, aparmışdız həkimə, həmin gecədən bunlar (*mən və sən*) əkizləşdilər. Bu “əkizləşmə” – yol birliyi idi, “**uzaq olduqları halda, yaxın oldular”.** Bu, odur. Bu, hamıya nəsib olmur, axı...

F.– Baxmayaraq ki, bundan qabaq mən sənə demişdim ki: “Sən göy adamısan, göylərdən, Kainatdan Böyük Yaradan səni xüsusi olaraq buraya ezamiyyəyə Göndərib və mən isə yer adamıyam, biz yer adamlarında səndəki (*burada sadalamadığım*) xüsusiyyətlər yoxdur, biz adi adamlar sənin kimi Görə və sənin kimi Eşidə bilmirik, sənin kimi dialoqa girə bilmirik. Ona görə də biz əkiz ola bilmərik, yalnız, yerdəki kimi qardaş ola bilərik”. Amma indi “yol birliyi” sözünü anlayıram, “əkizləşməyi” qəbul edirəm. O ki, qaldı sənin bu elminə, onların çoxunu anlaya bilirəm və, lazım gələrsə, insanlarla mən də söhbət edə bilərəm. Baxmayaraq ki, mən fizik, astrofizik, astranom, bioloq, ilahiyyatçı və s. ixtisasları, fənnləri onlar kimi qətiyyən biləmmərəm, mən yalnız neftçıxartma maşın və avadanlıqları üzrə mühəndisəm, amma onlarla müəyyən, kiçik bir səviyyədə olsa da, qarşılıqlı e’timad, qarşılıqlı anlatma yolu ilə, səbrlilik əsasında bə’zi söhbətlər edə bilərəm. Bir də ki, keçən il, ya da olsun 2 il bundan qabaq, səndən ilk dəfə, elə götürək, o astranomiya haqqında, “Böyük Partlayış” haqqında eşitdikdə “Sən bilirsən, nələr danışırsan?” – deyən mən oldum *(Böyük Partlayışın olduğunu astrofiziklər bilirlər, amma, onu detallarınacan tə’yin edə bilməyiblər, Kainatın sərhəddinin olduğunu, 6 Günəş məkanındakı planetlərdə insanların yaşamasını və bir çox digər cəhətləri onlar bilmirlər).* Sən duruxdun, hətta çəkindin ki, yə’qin lazımsız, mə’nasız sözlər danşırsan. Mən sənə söylədim ki, əksinə, bu dediklərin elmə, insanlara çox lazımdır, onlar çox şeyləri bilmirlər. Sonra mən

əvvəlcə iki Dəftəri, sonra da iki əlavə Dəftəri yandırdığını və çox parlaq alovun qalxdığını səndən eşitdikdə çox-çox təəssüfləndim, çünki, onlarda, sənin dediyinə görə, fizika, raket sənayesi üçün və İlahiyyat elmi üçün qiymətli mə'lumatlar var imiş. Sonra məsələhət gördüm ki, heç olmasa, özümüz üçün, balaların üçün sənə bundan sonra gələn Deyimləri, Bilgiləri yaz. Səni bu yolla razılığa gətirdim və görünür buna Böyük Yaradan da Öz Razılığını sənə Bildirib. Sonra yeni Dəftərlərdəki Yazıları oxuduqda, mən bir daha əmin oldum ki, Böyük Yaradan məhz bu ana, bu momentə, böyük dəyişikliklər olacağı bu müddətə Özü və Onun icraçıları səni buraya xüsusi olaraq Göndəriblər. Mən də sənin kimi realist, doğru-düzgün adamam və kimsə bu cəhətdən özünün məndən və səndən üstün olduğunu qoy bizə bildirməsin, – bu, onlar üçün artıq iş olardı. Əgər, Böyük Yaradan gələcəkdə İcazə Verərsə və biz də bu bilgiləri insanlara açarıqsa və bizə qarşı kimsələr şübhələnəcəkdirlərsə, o da onlar üçün artıq iş olardı. Çünki, "İnanan inansın...".

Bir də, biz yeni bir din düzəltmirik ki. Buna heç bir ehtiyac yoxdur. Bu Elmdir, İlahi Elm. Bu qədər.

V. — O dəftərləri yandırdım, amma sonra çox qorxurdum.

İndi mən söhbətimi davam etdirirəm.

Aydınlaşdıraq ki, onlar, o uşaq və körpə, yoldan gəlib əkizləşmişdilər. Onlar dar bir küçədən gəlib, həkimin evinin qarşısında geniş bir meydançada əkizləşiblər. Bir bax, yə'ni bunlar cığırla gələcək idilər – bu, əziyyətli yoldur, çünki, ehtiyacdır, kasıbçılıqdır, yoxdur, qışdır, soyuqdur – bu, bir, ikinci də, burada bu körpə də ölür! "Götürək, qaçaq həkimin evinə bunu". Həkim də deyib ki, "...aparın, gözləyin...", yə'ni ki, "ta, bu, ölübdür". Bunlar qayıtdıqda meydançada durublar və deyiblər ki, "üzünü aç, yazıqdır, ölübsə, – ölüb də..." Bax, məhz həmənki anda bu (*yeni ruh*) qayıtdı, gəldi. Bu Göndəriş o idi ki,

bu (*yeni ruh*) Ağ geyimlilərin içərisindən (*seçilib əvəz*) Göndərilmişdi. Siz də təsəvvür edirdiniz ki, artıq, evə ölü aparırsınız. Əslində həmənki andan evə ölü aparmırdınız. Amma meydançadan qayıdanda nə isə kiçicik də olsa da, bir ümidiniz var idi ki, bəlkə bu körpə ölmədi, bəlkə diriləcək...

F. — Hə, eləydi, eləydi.

V. — Ümidsiz gedişdən ümidlə qayıtdınız.

F. — Məndə nə isə bir kiçicik ümid var idi ki, bəlkə, bu ölməyəcəkdir. Qəlbimdə Allaha yalvarırdım. Anamı bilmirəm, o indi ölübdür, rəhmətdədir. Bilmirəm o vaxt nə düşünürmüş.

V.– Anamdan da mən bu yaxın ərəfələrdə soruşmuşam. Mən bu hadisəni, əvvala, bilmirdim. Böyük Yaradan həmin bu hadisəni mənə Açanda, addım-addım, səsbəsəs, hər bir anı Göstərdi. Yoxsa, bələkdə olan balaca bir körpənin, özü də onun kainatlarla ölüm anında əlləşdiyi, dartışdığı bu anlarda, nə yaddaşı ola biləcəymiş? Elə ki, Böyük Yaradan bu hadisəni mənə Göstərdi, Bəyan Etdi, mən anamdan soruşdum ki, "belə bir hadisə olubdur? Gecə ilə çıxıbsınız, yanında uşaq, qucağında körpə, gedibsiniz həkimə və s. və i.a.?".

Anam da hamısını detallarınacan bunları təsdiq elədi və əlavə etdi ki, onun səhərisi də seçgilər idi, yə'ni o vaxtlar, –Stalinin dövründə. Həkim anamı səsvermə yerində görüb soruşduqda, anam deyib ki, "uşaq dirildi, ölməyib". Həkim yenə soruşub ki, "qala bilməz, yə'ni doğrudan qalır?". Yə'qin ki, qəlbində düşünürmüş ki, "mən onu ölü yola salmışdım...". Onu nə təhər deyirlər: "Ölü gedən diri qayıdar...".

Bu əhvalatların sonluğu orasındadır ki, bunlar (*mən və sən*) orada, o anda birliyə gəliblər. Ola bilərdi ki, tamamilə başqa cürə bu işlər baş vermiş olsun. Amma bu, olubdur, faktdır. Bunu heç cürə biz inkar edib, başqalaşdıra bilmərik. Sən də deyirsən:

"əə...h, bəs mən niyə beləyəm, mən niyə bilmirəm?". Sən səbr elə, sən də biləcəksən. Darıxma.

F. — İnşallah.

V. — Hə..., belə-belə işlər, qardaş!

EKOLOGİYA

F. — Vahid, paleolit dövrünün, yə'ni daş dövrünün, təxminən 10 min il bundan qabaq başa çatdığı vaxtlarda, deyirlər ki, yer üzündə təqribən 3 million insan yaşayıbmış. İnsanların sayı sonralar artıb, məsələn, Həzrəti İsa Peyğəmbər (ə.s.) dövründə – 2000 il bundan qabaq 50 million, Şeyx Nizaminin dövründə 350 million, 1500-cü ildə 450 million və s. olub. Mən vaxtilə maraqlanıb əhali artımı göstəricilərinə görə qrafik qurmuşdum. Absis oxunda illəri ayırmışam, ordinat oxu üzrə isə əhalinin illər üzrə sayını göstərən nöqtələri tapıb əyrini qurduqdan sonra görmüşəm ki, əvvəlcə absis oxuna nəzərən asimptotik olaraq artan əhalinin sayı XV–XVI əsrlərdə böyük sür'ətlə dəyişilməyə başlayıb. Əyri təxminən hiperbolanı xatırladır. İndi, XX əsrin axırlarında yer üzündə təqribən 5,5–6 milliyard əhali var. Bu cür sür'ət davam edərsə, 2030-cu ildə əhali 12 milliyarddan da çox sayda ola bilər. Onu da deyim ki, qrafikdən aydın olur ki, irili-xırdalı müharibələrin əhali artımına, demək olar ki, tə'siri çox azdır. Bununla da Maltusun müharibələr yolu ilə əhali artımının qarşısını almaq ideyası özünü doğrultmur.

Alimlər hesablayırlar ki, Yer kürrəsinin bir tərəfdən enerji ehtiyatları məhduddur və yeraltı təbii sərvətlər getdikcə tükənir, enerji mənbələrindən – neft, qaz, kömür, torf, meşələrin odunu getdikcə azalır, bu qədər əhalinin ehtiyaclarını ödəməyəcək və, beləliklə, çox böyük iqtisadi fəlakətlər baş verə bilər; digər

tərəfdən isə fabrik, zavod, mə'dən kimi müəssisələrdə istehsal prosesi ekoloji çirklənmələrə, pozuntulara səbəb olur. Bundan əlavə artan əhalinin yaşayışı üçün evlərin tikilməyi, şəhərsalma və digər amillər də əkin sahələrinin azalmağına gətirib çıxarır.

Sənin fikrinə görə bu iqtisadi fəlakətlərin, ekoloji pozuntuların qarşısını nə cür almaq olar?

V. — Əgər, daş dövründə, deyirsiniz ki, 3 million əhali var idisə və XV–XVI əsrdən başlamış çox sür'ətlə həm əhali artıb, həm onun bəlaları artıb və belə getsə, 2030-cu illər ərəfəsində çox böyük iqtisadi fəlakətlər baş verəcək, resurslar, təbii sərvətlər, enerji ehtiyatları tamamilə azalır.

F. — Bəli.

V. — XV–XVI əsrdəki bəlalar, olar ki, bu əsrlərin özündən törəməyib, ondan da əvvəl, deyək ki, X əsrdən, ya VIII əsrdən törəyib, yığışıb, gəlib çatıb XV əsrə. Yə'ni ilkindən başlamış yer üzünə nə qədər bəlalar gətirirsiniz, nəticəsi gətirib bunlara çıxarır – bəlalar üzərinə bəlalar gəlir, yə'ni nəticə nəticəsizliyə gətirib çıxarır. Yer üzünə nə qədər qaranlıq dartıb gətirsəniz, – o qaranlıqlar İşığın Ahənginin pozuntusuna gətirib çıxarır. İşıq Ahəngi isə özünü balanslaşdırır. O balanslaşdırma ilə yanaşı cəzanın formasını da açır, yə'ni, onların içərisində bu müddətlər ərzində, gör nə qədər güclü zəlzələlər, daşqınlar olub, gör nə qədər güclü küləklər olubdur. Yer qabığının qalxıb-yenməsi nəticəsində, gör nə qədər suxur dağıntıları, uçqunlar olub, torpaq qatı yuyulub gedib; səhralar əmələ gəlib, iqlim dəyişiklikləri baş verib. Siz qayıdın daş dövründəki bəlaların nə qədər olduğunu görün, sonra da XV əsrdən bu yana olan bəlaların sayına, dağıdıcılıq qüvvəsinə baxın. Görəcəksiniz müqayisə edilməz dərəcədə sonrakılar çoxalıb. Bundan sonra, baxın görün, 2030-cu ilə gedib çıxa biləcəksiniz?!

Nostradamus da XX əsrin sonluğunun XXI əsrin əvvəllərinin bəlalarını sadalayıb. Yə'ni, Nostradamus insanların bir-birinə gətirdikləri qaranlığın nəticələrini deyib. Bax, indi bir tərəfdən Yer kürrəsinin çox böyük regionlarını külək dağıdır, bir tərəfdən də yağan yağışlar, daşqınlar. Bunlar Yer məkanının özünü dağıtmır, Yer məkanına insanların gətirdikləri qaranlıqların nəticələrini onlara göstərməkdən ötrüdür ki, bax: "sən bunu istəmisən". Bu münvalla bu müharibələr, bu özbaşınalıqlar Yer məkanında nəinki siz deyən iqtisadi, ekoloji fəlakətlərə, hətta ondan da pis nəticələrə gətirəcək və gətirir də. Bəli, resurslar azalar da! Bir baxın ki, kütləvi surətdə meşələr yanır. 3–5 gün ərzində minlərlə hektar meşə sahəsi böyük sür'ətlə yanıb çıxır başa.

Yer məkanından raketlərin, kosmik gəmilərin uça biləcəyi orbitlərdən də çox o tərəflərə uzaqlaşın, uzaqdan baxın bu məkana və görün ki, bu dəqiqə nələr baş verir, nə qaranlıqlar alıb Yer kürrəsinin üstünü. Müharibələrə, dağıntılara özünüzü həsr edibsiz və nə cür dağıntılar burada baş verir! Bu qədər müharibələr etmək olmaz, bu qədər özbaşınalıqlara yol vermək olmaz, bu qədər iftira yaymaq olmaz.

F. — Hər ölkə, hər xalq, hər millət özləri üçün yazdıqları tarix kitablarındakı müharibələri haqqındakı tərifli yazıları onların özlərinə qarşı, əslində, ittihamnamələrdir.

V. — Bunlar özünə hakimlik gətirmək üstündədir. Bu hakimliyin nəticəsi regionlara qaranlıq gətirir. Deyirsiniz: " – ekoloji çirklilikdir". Bu, ekoloji yox, – bəşəri çirklilikdir, əqli çirklilikdir, varlıq çirkliliyidir. Ekologiyanın üstünə qoymaq olmaz bunu, Yer məkanının boynuna atmaq olmaz bu çirkliliyi. Hakimlik istəyirsiniz, hakimliyin də bir qədəri olmalıdır. Bunlar hakimlik adı ilə hakimsizlik gətirirlər. Bu qədər zorakılıq olmaz axı! Bir balaca ərazini bir balaca ərazi ilə üz-üzə qoyublar, –

bunlar qan içindədir, onlar isə özlərini hakim göstərir. Olmaz belə eləmək! Qaranlıqdır! Nəticədə gətirib Yer məkanını dağıdacaqlar. Yer məkanından bəşəriyyət azalacaq, cəza ilə azalacaq! Qayıdışla yox! Böyük Yaradana qayıda, – deyərəm: "Hə, kamilləşib, – qayıdıb". Yox! – Yer məkanına qaranlıq gəlir. Qaranlığı, əgər, bunlar gətirirsə, bunların özləri getməlidir o qaranlığa, Yer məkanı yox! Yer məkanı İşıqdır, müqəddəs məkandır. Müqəddəs öz müqəddəsliyini saxlayacaq. Müqəddəsə qaranlıq gətirənin özü gedir, cəza alır. Müqəddəsə toxunmaq olmaz. Toxunanın nəticəsinə baxın, təhlil edin. İsanı çarmıxa çəkməklə, hələ, özlərinə xilas gətirməyiblər. İsanı çarmıxa çəkməklə İsaya xilas gətiriblər! İsa Əbədiliyindən gəlib, Əbədiliyinə də çox sür'ətlə qayıtdı getdi. İşığındadır. Onu çarmıxa çəkmək istəyəndə özlərinə, o regiona, bütün Yer kürrəsinə qaranlıq gətirdilər. Nəticəsi də budur, bu qaranlıqların nəticəsidir. Müqəddəslərə toxunmaq olmaz. Müqəddəs yerlərə toxunmaq olmaz. Roma imperiyasının sonunun nə ilə bitdiyini bilirsən. Budur nəticələr, ekologiya deyil ki! Bunu insanların alnına damğalamaq lazımdır. Bunlar insaniyyətdən uzaqlaşırlar, vəhşiləşirlər. Yer məkanında bu qədər zülm, qaranlıq, bəla, cəza, ruzisizlik – hamısı bunların gətirdikləridir, bunların yığımıdır. Böyük Yaradan Göndərmir! Böyük Yaradan Göndərmiş olsaydı, tutalım ki, X əsrdən 10 əsr, 1000 il keçir, 1000 il ərzində çoxdan bu bəşərin kökü kəsilmişdi. Amma, görürsən, Böyük Yaradan yenə Rəhmlidir axı, Hifz edir, Qoruyur. Bunun kamilliyini, kamilləşməsini Gözləyir.

Bunu dağıtmaq istəyirsə, bəşər daşı götürüb salır öz ayağına. Öz daşını öz ayağına salmaqla beşinin də başına salır. Belə olar eləmək? – belə olmaz! Yer məkanının resurslarının, ehtiyatlarının buna aidiyyəti yoxdur. O insanların resurslarının azalmağıdır. Bə'zi - bə'zilərinin. Özünün resurslarını azaldır.

Özünün resurslarını azaltsa, – deyərəm: “cəhənnəmə, özünü qaranlıqlara sürüdü”. Əgər, onlar o məkanlardakı (7 od məkanından başqa digər növ cəza məkanları da var) zülmü görmüş olsaydılar, görə bilsəydilər, – onda onu götür, lap çiyinlərində apar və de ki: “bu quş sapandı ilə vur”, adicə o sapandı qırardı, gəmirərdi, yeyərdi ki, qırıntısı da qalmasın, deyərdi: “atmıram, etmirəm!”.

F. — Bizim “cəhənnəm” dediyimiz məkanı deyirsən?

V. — “Cəhənnəm” dediyinizi görə bilə ki, nədir o!!! Etməz!

Bax o tüfəngin, tapancanın, topun, tankın lüləsinin içinə! İçlərinin varlıqları qaranlıqdandır, qaradır. Orada ağ işıq (*ağ işıq zərrələri*) yoxdur. Silahların hamısı o gündədir, qaranlıq toplumundadırlar. O, İşıq gətirsəydi bir dəfə işləməyilə, deyərdim ki, İşıq gətirdi. Onun varlığı qaranlıqdır, qaranlıq içindədir. Qaranlıq İşıq gətirə bilər? Qaranlıq qaranlıq, qara gətirər! Qaranlığın nəticəsi məhvə gətirər. Məhvi özünə gətirir bu bəşər, regionuna yox, Yer kürrəsinə yox! Havaya, buludlara yox, Günəşə gətirmir! Bu qaranlıq cəm ətrafda olan qalaktikalara, kainatlara əks elətdirir özünü.

Böyük Yaradan Yaradıcıdır, axı! Bunu ekologiyanın üstünə qoymaq lazım deyil, resursların, Yer məkanının yox! Bunu insanın alnına damğalamaq lazımdır. Və damğalanacaqdır da! Çünki, indi damğa ilə qayıdır oraya. Cəzasız da qalmayacaqdır. Onun cəzası – cəzaların cəzasıdır. Bununla heç də bəşəri (*qəsdlə*) qorxuzmaq fikrimiz yoxdur. Bu, onun özünün etdiyinin nəticəsidir. Onlardan əvvəlkilər Yer məkanına hakim olmaq istəyirdilər. Bu qədər sərkərdələr olub, hakim olublar?! Yer məkanına sahib olmaq olar yə’ni? Olardısa, onlar indikilərdən əqilliydilər, çünki onlar primitivlikdən gəlirdilər, texnika o vaxtlar yox idi, əql var idi. Heç bu texnika ilə də Yer məkanına sahib olmaq mümkün deyil. Bunun Sahibi var. Sahibə sahib

olmaq mümkündürmü?! Sən yaranmış bəşərsən, – dərk et! Sənin özünü Böyük Yaradanla bir cərgəyə qoymağa həqqin var? Böyük Yaradan – Yaradandır, sən – dağıdansan. Sən nə həqqlə sahib olasan dənizdən dənizədək? Adriatik dənizindən keçir gedir Fin körfəzinə qədər, deyir ki: “Adriatik dənizi nədir, ta bütün yer üzü mənimdir”. Hanı sənindir? İndi bax gör nə gündəsən? Minlərlə, milliyonlarla tökülüşüb qırırdınız, indi nə qədər qalıbsınız? Barmaq hesabındasınız. O sərkərdələrin, xalqların sonluğu budur! Etmək olmaz bunları. Ekologiya deyil. Bu münvalla getsə, – özünün dağıdıcılığına gedəcək. Zəlzələlər, küləklər, yağışlar, daşqınlar gətirir, Yer məkanına indi bu dəqiqə xəstəliklər gətirirlər: xərçəngdir, SPIDdir, nələrdir, nələrdir... Nəyin nəticəsidir? – Nəticəsizliyin nəticəsi. Heç bunların müalicəsi də yoxdur. Olmaz etmək! Çox sadə anlamlardır – bil ki, nəticəsi bunlara gətirir. Özünü niyə bu günə qoyursan?!

F. — Elə bilirlər ki, mal, dövlət, sərvət yığmaqla özlərinin və övladlarının gələcəklərini tə’min edirlər.

V. — Mal, dövlət, sərvət yığmaq baxımından cavab budur: əgər, Böyük Yaradan mal, dövlət, sərvət Yığırsa, – sən də yığ! Böyük Yaradanın Özünün heç bir şeyi yoxdur, hamısını Verib bəşəriyyətə! Bəşəriyyətin bütün üzvləri onlardan bir bərabərdə istifadə etməlidir. Təkcə bir qrup yox! Sən hansı gününə yığırsan? Neynirsən onları? Bu, səni vəhşiliyə gətirir, eqoizmə gətirir. Sən yalnız təzahürsən. Bəs, niyə Böyük Yaradan Deyir: **“Səxavətli ol, əliaçıq ol! Sən ver, payla, – qorxma! Sən az gördüyünü Mən çox Eləyəcəyəm. Mənim Özüm Öz Payımdan pay Verənəm. Sən də pay ver, ehtiyaclıya ver, – qorxma! O, özünə qaranlığından qaranlıq yığıb, – ehtiyac içindədir. Sən İşığından onun ehtiyacını ödə. Ver ona, qorxma! Gözün qalmasın verdiyinin ardınca. Demə – “mən verdim”. Yox, sən Mənim Payımdan ona pay verdin. Sənin**

payın yoxdur. Sənin payın – yaranışındır, sənin payın qayıdışındır. Mənim Payımdan sən aparıb, ona pay verdin. Mən o payı ona Ayırmışdım, amma səni Nəzərdə Tutmuşdum ki, bunu sən verəsən ona. Ver, – qorxma! Mən Artıracağam".

Deməli, nəyin sahibi olmaq istəyir o yığan? Hansı külli-ixtiyarın? Külli-Ixtiyar Böyük Yaradanın Özüdür. Heç Onun Özü ixtiyar Yeritmir! Yaranmış bəşər nəyin iddiasındadır?!

F. — Özünə bədbaxtçılıq gətirir, övladlarına, qohum-qardaşlarına da!

V. — Nəinki özünə, nəinki övladlarına, nəinki qohum-qardaşlarına, nəinki məhəlləsinə, kəndinə, şəhərinə, dövlətinə də gətirir. O dövlətdən o biri dövlətlərə də keçən qaranlıqlar gətirir, sürükləyir onları o qaranlıqlara. Olmaz belə eləmək! Yer məkanı Müqəddəs İşıq məkanıdır. Buna nə həqqlə qaranlıq gətirmək olar?! Qara varlıq indiyə qədər qaranlıq gətirmək istəyir, – hələ də qalib deyil! Yaranışın o ilk günündən çəkişmə gedir, dartışma gedir, – qalib olaydı da! Sən indi təkcə güllə atmaqla qalib olacaqsan? Sənin güllə atmağın o Qara varlıqla eyni, həmahəng baxışınızdır! Sən Qara varlığa xidmət edirsən! Məhvə xidmət edirsən, hakimliyinə yox! Hakimlik sənin özünün öz üzərində hakimliyindir, – bu, sənin kamilliyin, İşığındır. Bu gün sən dağıdıcılıq edib, qaranlığa özünü sürükləyirsən. Qaranlığa niyə gedirsən qaranlıq içində?! İşıq içindən İşığına qayıt! Əbədiliyinə qayıt! Budur! Olmaz Yer məkanında bunları etmək, olmaz!

İndi biz cəzasızıq? Hər tufan, hər daşqın, hər zəlzələ cəzanın növüdür! Çəyirtgə dolur böyük bir dövlətin ərazisində əkinləri 2 günə yeyir, çıxır o başa. Bu da cəzanın bir növüdür.

BEYİN

F. — İnsan, heyvan, quş və digər canlıların beyinlərinin quruluşu, funksiyası müasir elmə müəyyən qədər bəllidir. Bunların içərisindən insan ən şüurlusu hesab olunur. Düzdür, ikimiz də bioloq olmasaq da, beyin sahəsində mütəxəssis olmasaq da, mən sənin şərhini bu sahədə dinləmək istəyirəm.

V. — Digər canlıların beyninin varlığını, funksiyasını insanınkından heç də uzaq, ayrı hesablamaq olmaz. İnsan beyninin həcmində, kütləsində saysız qədər nöqtələr var. Hər birinin də öz funksiyası, öz iş prinsipi vardır.

F. — Nöqtə dedikdə, neyronları nəzərdə tutursan, yoxsa, duyğu mərkəzlərini, ya da ki, sinir mərkəzlərini?

V. — Deyək ki, insan bədənində, onun harasındasa ağrı baş verib və bu, beyindəki sinir mərkəzlərinin hamısına sirayət edir. Misal üçün, deyirlər ki: "başından nə iləsə vurulmuş adam huşunu itirir". Bu zərbəyə "siqnal, informasiya" – demiş olsaq, bu, beyindəki bütün sinir mərkəzlərini həyacanlandırır ki, bu anda funksional sistemsizlik yaranır. Elə bu anda da funksional sistemsizliyi, yə'ni axın pozuntusunu aradan götürmək üçün beynin özündəki ağ işıq zərrələrinin toplumu onun işini müvəqqəti dayandırır, sonra sxematik ardıcıllıqla mərkəzləri bir-bir işə salır və beynin normal işi, beləliklə, bərpa olunur.

Heyvanların da öz qədərində dərkiyyatı, şüuru vardır. Onların da yaddaşı var, duyğusu var, bütün məcmuusu eyni bir beyində yerləşdirilib. Amma, insan danışır, nitqi var, heyvanlarda isə nitq yoxdur. Onların da özlərinə görə bir-birinə nə isə informasiya ötürməkdən ötrü bə'zi-bə'zi xüsusiyyətləri vardır. Bəs, yer üzündə niyə insana "kamildir, yer üzünün əşrəfidir" – deyirlər? Səbəbi odur ki, İlkdən Böyük Yaradan Ətrafında olan Ağ geyimli Müqəddəslərin baş hissəsində, yə'ni indiki beynin olduğu yerə Böyük Yaradan Öz İşığından Pay Ayırmışdı. O İşıq

Payları cəm Yaranışlar haqqında olan informasiyalar toplumunu özündə saxlayırdı. Kainatın, yə'ni, Ellipsoidin daxilində, gör, nə qədər yaranış vardır?! Ayrılmış İşıq Payları Elm əsasında yaranmış bu cismani və qeyri-cismani varlıqlar, materiyanın bütün formaları haqqındakı bütün bilikləri yaddaş formasında özündə əks etdirirdi. O vaxtlar, və indi də, o Ağ geyimlilərdən heç biri deyə bilməzdi ki, mən nəyisə bilmirəm. Sonralar, özün bilirsən ki, o Ağ geyimlilərin bir hissəsindən, Dərgahdan "uzaqlaşdırılma cəzası" formasında, indiki insan quruluşlu bəşər yarandı. İnsanın beynindəki material nöqtələr – neyron, hüceyrə və toxumalar həmin o bilgiləri özlərində "yatmış bank" formasında saxlayırlar və beynin qabıqaltı maddəsi də daxil olmaqla, bu, "şüur" qismini əhatə edir.

Bu gün insan ümumi şüurunun, yaddaşının 2–3%-ni işlədib istifadə edir. Qalan 97–98%-i "yatmış", təsəvvür elə ki, "buxovlu" haldadır. Əslində, beynin heç bir yeri yatmayıb və nöqtələrin hər biri də öz funksiyasındadır. İlkdən informasiyalar bu nöqtələrə verilir.

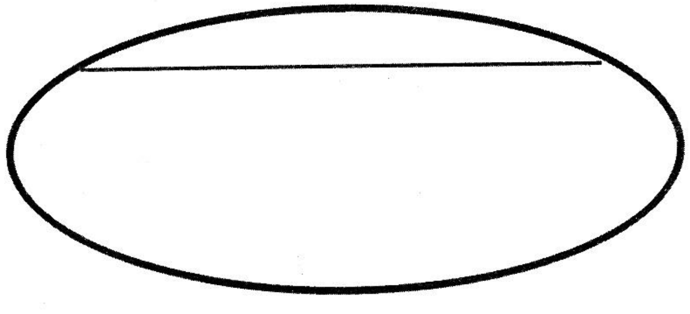

Vahid Rzayev
Fikrət Rzayev

“ YARANIŞ ”
HAQQINDA SÖHBƏT

II HİSSƏ

BAKI-1999

“Nərgiz - R” Nəşriyyat - Poliqrafiya firması
Baş direktoru: Hidayət Musayev

“Nərgiz” nəşriyyatı
Baş redaktoru: prof. Vidadi Xəlilov.
Bədii redaktoru: Nailə Rəşid qızı.
Texniki redaktoru: Sevda Həsənbalayeva.
Korrektoru: Yeganə İmanova.

Yığılmağa verilmişdir: 15.09.1999.
Çapa imzalanmışdır: 20.10.1999.
Kağız formatı: 60 x 84, 1-16.
Həcmi: 9 çap vərəqi.
Tiraj: 700 nüsxə. Sifariş 199.

Vahid Rzayev
Fikrət Rzayev

“YARANIŞ” HAQQINDA SÖHBƏT

II HİSSƏ

Paklıqla.

Əqli Paklıqla,
Ruhi Paklıqla,
Əbədi Paklıqla.

Paklıqla.

- Ya Böyük Yaradan, Sənə və Əbədi olan Məkanına səcdə edirəm.
- Ya Böyük Yaradan, Müqəddəs Ağ geyimlilərinə səcdə edirəm.
- Ya Böyük Yaradan, daima Nəzərində olan kainatlarına, günəşlərinə, məkanlarına, cəm yaranışlarına səcdə edirəm.
- Sənin İşığına, Yaranış Zərrələrinə, Rəhminə, Səbrinə səcdə edirəm.
- Ya Böyük Yaradan, İlkdən, Müqqədəslikdən Müqəddəs Göndərişlərinə və göndərilən Kitablarına səcdə edirəm.
- İlkin Müqəddəsliyini dərk edərək Müqəddəsliyinə Qayıdan hər bəşərinə səcdə edirəm.

Paklıqla. - İşıqla.
Əqli Paklıqla, - Əqli İşıqla,
Ruhi Paklıqla, - Ruhi İşıqla,
Əbədi Paklıqla. - Əbədi İşıqla. Paklıqla.
Paklıqla. - İşıqla.

SÖZÖNÜ

Bu kitabın I hissəsində qeyd olunduğu kimi, Böyük Yaradanın Özünün Mərhəməti və Lütfündən Yer üzünün bəşəriyyətinə Göndərdiyi Müqəddəs “Yaranış” Kitabı 1999-cu ilin mayında Bakıda çap edilmişdir.

Kitabda Böyük Yaradan Özü və Müqəddəsləri (Mələkləri), Kainatın, günəşlərin və planetlərin, o cümlədən Yerin quruluşu, hərəkətləri haqqında insanlara bilgilər Vermişdir. Burada Kainatın və bəşəriyyətin yaranışının İlkin və sonrakı çağları, fərdlərin canlılar aləminə gəlişinin və qayıdışının mə’na və mahiyyəti, həyatda davranış normaları, Yer üzünə və digər yaşayış planetlərinə Göndərilənlərin (Peyğəmbərlərin) Göndəriş məqamları və bir çox digər məsələlər barəsində bəhs edilir.

Baxmayaraq ki, Böyük Yaradan Deyimlərini yazıya gətirən Vahid Rzayev Kitabın sonunda bunlardan bə’zilərinə açıqlamalar vermişdir, Onu tam dərk etməsi üçün oxucunun bir çox yeni, indiyə kimi insanlara mə’lum olmayan bilgilərə malik olması tələb edilir.

1998-ci ilin mart ayından e’tibarən Vahidin Qeydlər Dəftərlərini oxumuş və özümün marağım dairəsində, dərkiyatım üçün onunla, yeri düşdükcə, geniş söhbətlər etmişəm.

Oxucunun diqqətinə təqdim edilən bu kitabdakı (II hissə) söhbətlərin əsas məqsəd və məzmunu, qismən olsa da, Deyimlərin açıqlamalarına, İlahiyyat Elminin dərkiyatına xidmət edir. Burada yeri gəldikcə “Yaranış” Kitabının və Böyük Yaradanın bu Kitaba daxil olmayan yeni Deyimlərinə istinad edilmişdir. Mətndə mənim tərəfimdən mö’tərizələr daxilində kursivlə verilən qeyd-izahların da oxucuya müəyyən köməyinin olacağını güman edirəm.

Fikrət Rzayev

ZƏLZƏLƏLƏR

F.— Vahid, sənin söhbətlərindən bilirdim ki, yaxın vaxtlarda Yer üzündə güclü zəlzələlər, küləklər, qasırğalar, yağışlar, sellər olacaq. Bununla belə, 1999-cu ilin 17 avqustunda Türkiyədə və sonra isə Tayvanda baş verən zəlzələlərin nəticələrini televiziya ekranlarında gördükcə də onların dağıdıcılıqları məni dəhşətə gətirirdi.

Ümumiyyətlə indiki dövrdə insanların əksəriyyəti bu dediyim zəlzələlər barəsində çox maraqlanırlar.

İstəyərdim ki, sən bu barədə mənə danışasan.

V.— Ümumiyyətcə, zəlzələnin özlüyü, yə'ni mənşəi 3-dür. Var — "məhəlli zəlzələ", yə'ni bir sahənin bir balaca tərpənişi; bu, insanlara xəbərdarlıq üçündür. Var — "uzununa zəlzələ"; bu, böyük dağıdıcılığa malikdir, yə'ni, bu, bəla gətirəndir, bəlalı zəlzələdir. 3-cüsü isə, — "çəpinə zəlzələ". Ümumi halda hər üç zəlzələ xəbərdarlıq üçündür. Uzununa və çəpinə (eninə) zəlzələnin baş verməsi həmin zonada yer qatlarının, təbəqələrinin, laylarının quruluşundan çox asılıdır. Zəlzələnin baş vermə anlarında bu qatlar tarımlanırlar, dartıda dururlar. Amma dartıda durmaqla onlar çökmürlər, əksinə, qalxırlar. Bunun səbəbindən zəlzələnin yerüstü forması da dalğavari alınır. Deyə bilərsən ki, qatların bir tərəfində, bir yerində qalxma varsa, digər bir yerində çökmə ola bilər. Amma, əslində, çökmə yoxdur. Laylar çökərsə əgər, demək, yer qatının özünə böyük-böyük dəyişikliklər gəlməlidir. Bu, olmur. Bu barədə Böyük Yaradanın "Yaranış" Kitabında Deyimi var (VII, 229): **"Laylar pozularsa əgər, yer qatında sular, dərinliklərdə laylar, İşığa (*Nüvəyə*) yaxın istilər ahəngdən uzaq olar".**

Yuxarıdakı dediklərim uzununa zəlzələyə aid idi, yə'ni həmin zonada qatlar, təbəqələr, laylar mürəkkəb quruluşda deyil, nisbətən sadə, əsasən yer səthinə paralel, bir istiqamət üzrə

uzununa quruluşda olurlar. Çəpinə zəlzələ zonasında isə, laylar, təbəqələr uzununa və eninə olmaqla bir-birinə bağlılıqdadırlar və dama-dama formanı xatırladır. Bir lay, təbəqə o birisini həm mühafizə edir, həm də yaranışına köməkçidir. Buradakı zəlzələ zonası bir sahəlidir. Uzununa zəlzələ böyük dağıdıcılığa malikdirsə, əksinə, burada çəpinə olan təbəqələr uzununa təbəqələrdəki dağıdıcılığı azaltmaqla yerüstü zəlzələni zəiflədə bilir.

F.— Uzununa zəlzələ zonasındaki təbəqələr, laylar çox uzun olurlar? Ona görəmi zəlzələ yer üstündə böyük sahələri əhatə edir?

V.— Yox. Layların özlərinin lay qədəri var, amma hər bir layla digər qonşu layın arasında bir bozluq qatı var. Bu, əbədiyyətdən gələn bozluqdur. O, bir yaddaşdır, qatların əbədiliyini hifz edib saxlayır, lakin onları bir-birindən ayırmayır.

Zəlzələlərin baş verməyi təkcə insanların məsuliyətsizliyilə, onların yer üzünə gətirdiyi qaranlıqları, qaralıqları ilə bağlı deyil, yə'ni bütün mə'suliyyəti indiki adamların üzərinə yıxmaq olmaz.

Yer kürrəsi indiki vaxtda özü-özünü qaranlıq yığımlarından azad edir. Bu proses 11 avqust 1999-cu ildə Günəş tutulmasından sonra daha da güclənib və gələcəkdə də güclənəcəkdir.

Günəş tutulması vaxtı Günəş özünü qaranlıq yığımlarından azad etdi və ona yeni İşıqlar gəldi. Bax gör, 23 sentyabr 1999-cu il (saat $22^{\underline{35}}$) tarixində Böyük Yaradan nə Deyir:

"— Zəlzələ olar, — xəbərdarlıq olar, yeniliyə xəbərdarlıq olar;

— Yer qatları tarımlanar ki, çökməz;

— Tarımlanar, gərilər, — əsəbi zəkaya oxşar.

Yer bəlalardan, uğursuzluqlardan özünü uzaq edər, o qatlara yenilik gələr;

— Qat var ki, yeniləşər, — ərazi yeniləşər;

— Qat var ki, ərazi var ki, İlk qaranlıqlardan özünü azad edər, — bəşər dərk etməz, məkr üstünə məkr, o əraziyə qaranlıq üzərinə qaranlıq gətirər; O əraziyə gərilmə gətirər, o ərazi dərin qatlardan tarımlanar;

— Zəlzələnin icraçısı var, çox zəhimli icraçısı var;

— Zəlzələ olar, Yer qatları tarımlanar, gərilər, dartıda olan liflərə oxşar. Birini birindən aralı, düz xəttli, uzununa və dikinə (*vertikal***) tarımlanar, — dartıda olan liflərə oxşar.** (*Marafonçuların qaçışı anlarında əzələlərinin bir dartıda olmasına oxşar, qanında olan havaya (oksigenə) oxşar*)**;**

— Tarımlanar, gərilər; gərilmədən azad olar, — qat-qat olar, sakit olar;

— Yenilik gələr; — yenilik gələr o qatlara, yenilik gələr;

— O qatlar tam yeniləşənəcən dartımda olar, aram-aram dartınmada olar".

Görürsən, bunların hamısı əlamətdir: yenilik gəlir, — indiki dövrdə zəlzələlərdir, çoxlu yağıntılardır, daşqınlardır, dağıdıcı küləklərdir, kütləvi ölümlərdir. 2 il bundan qabaq biz birlikdə səninlə danışırdıq ki, kütləvi ölümlər olacaq; yə'ni, çoxsaylı insanlar gedəcək. İndiki halda həddindən artıq kütləvi ölümlər var. Məsələn, qatar qəzaya uğrayır, 200 — 300 sadə insan tələf olur. Yer üzündə hərəkət kommunikasiyalarının hamısı bu vəziyyətdədir. Qaranlıqdan azad olmanın bir əlaməti zəlzələlərin baş verməyidir. Bəs, Yer kürrəsi özünü necə azad eləyə bilərmiş? Nə eləsin ki, azad olsun? — Azad olmaq üçün: Yer silkələnir, — azad olur. Yer üzünə güclü küləklər əlamət göndərilir, aramsız yağışlar əlamət göndərilir. Aramsız yağışların

özü bir paklıq əlamətidir, — Paklıq gəlir. 2000-ci illərin əvvəlləri üçün aramsız yağışların baş verməsi qabaqcadan xəbər verilib deyilmişdi.

F.— Niyə 2000-ci ildə olacaqdır?

V.— Çünki, Yer kürrəsi Günəşlə bərabər, birlikdə 5 millionluq illərə qədəm qoyacaqmış və, bununla da, dəyişikliklər baş verməliymiş. Bu, məsələnin bir tərəfidir. Məsələnin o biri tərəfi odur ki, həddindən artıq Yerə, Günəşə, ətraf planetlərə, Bizim Qalaktikaya, ətraf qalaktikalara qaralıqları, qaranlıqları biz insanlar yığmışıq. Həm Yer kürrəsindəki qaranlıqlar, həm də bəşərin bir-biri arasındakı qaranlıqlar ətrafa informasiya verir. Hər bir insanın özü öz halı, qaranlığı haqqında ətrafa əqli informasiya yayır, zehni informasiya yayır. Ekstrasenslər heç də başqa prinsiplərə görə deyil, qəbul etdikləri beyin siqnallarına görə işləyirlər. Bəşəriyyətin öz siqnalları ilə Kainata yaydığı qaranlıqlar onlara sirayət edir. Böyük Yaradan Deyir ki, **Mənim Məkanıma qaranlıqla qalxmaq olmaz.** Məsələn, IV bölmədəki aşağıdakı Deyimlərinə qulaq as:

“154**. Yaranış qayıdandır, Mənim Ətrafıma qayıdandır, İşıqlı kainatlara qaranlıqlar toplayanlar etdikləri ilə, məkri ilə Mənim ətrafıma Qayıtmaz.**

155**. Kainatların ahəngi pozulmaz, bəşər o ahəngləri pozmaz, İşıqlara, Əbədiyyətə qaranlıqlarla qalxmaq olmaz.**

156**. Paklığa, Əbədiyyətə qaranıqlarla dönmək olmaz.**

157**. Əbədi İşıqları kainatlarda, varlıqlarda, cismlərdə pozmaq olmaz.**

158**. Bəşər İşığı (*Ruhu*) ilə, Pak İşığı ilə, Əbədiyyətə Paklığı ilə Qayıdar. İşıqlar arasına, yeni yaranacaq yaranışlar arasına qaranlıqlar gətirmək olmaz.**

159**. Kainatlar Ahəngi pozulmaz, bəşər varlığı o Ahəngi pozmaz. İşıqlara, zərrələr axımına qaranlıq gətirmək olmaz.**

Paklığa qaranlıq gətirmək olmaz. Əbədi İşıqları kainatlarda qaranlıqlarla azaldıb pozmaq olmaz.

160. **Bəşər İşığı, (***ruhi***) paklığı ilə Paklığa qayıdar. Pak İşıqlar arasına qaranlıqlar gətirmək olmaz".**

Deməli, əgər, qaranlıqla qalxmaq olmazsa, bəşəriyyətin gətirdiyi illər, əsrlər ərzindəki qaranlıqlar yığımı Kainata çox pis, dağıdıcı tə'sirlər edə bilər və edir. Bütöv Kainata dağıdıcılıq tə'sirinin qarşısını almaq üçün toplanmış qaranlıqları, qaralıqları Kainatda müəyyən nöqtələrə, məkanlara istiqamətləndirirlər.

Görürsən, bir bəşərin gətirdiyi səhvlər, qaranlıqlar kainatlara necə də sirayət edir.

Bəşərin, bəşəriyyətin özü böyükdür, — zəkası ilə böyükdür, əqli ilə böyükdür. Deməli, o, Yer üzünə qaranlıqlar gətirməməlidir, bəla gətirməməlidir, Yer üzünə ruzisiziklər gətirməməlidir, Yer üzünə dartılar gətirməməlidir. Bunların hamısı sirayət edir Yer kürəsinin özlüyünə. Deməli, bu zəlzələlər Yer kürəsinin özü-özünü azad etməsi üçündür. Bu zəlzələlər xəbərdarlıq olsa da, cəza olmur. Məsələn, 17 avqustda Türkiyədə baş verən zəlzələnin özünün mə'nası var: ölüb qayıdan insanlar heç də boş-boşuna, getmədilər. Türkiyənin ərazisinin özünə bir yenilik gəlir, o laylara gəlir, o qatlara gəlir. O qatların özü yeni yaranışlara xidmət edəcəkdir. Məsələn, "Yaranış" Kitabında Böyük Yaradan Deyib (VIII.227):

"Qatlardan zərrələr bir toplumdan hərəkətə gələr, azad edər, o məkanı qatlardan qaranlıqlardan azad edər. Yer qatları azad olar, qaranlıqlardan azad olar".

Böyük Yaradan yenə Deyib (VIII. 228):

"Qatlar sİlkələnər, — qaranlıqlardan, qaranlıq toplumundan azad olar. Laylar gərilməz, laylar pozulmaz (*Zəlzələ vaxtı*)".

Burada "laylar gərilməz" — o deməkdir ki, "laylar dartınıb

biri birindən qopmaz, aralanmaz”. Laylar dartıda olur və gərilməsilə bərabər eyni zamanda silkələnmə də baş verir. Məsələn, çəpinə zəlzələ anında gərilmə, dartınma forması dama-dama dəftərin səhifəsinə, özü də azacıq deformatik səhifəsinə oxşayır. Sən mühəndis olduğundan, bu dartınmaların qrafikasını tam təsəvvür edə bilərsən. Laylar hər tərəfə dartınır, bu səbəbdən də layların quruluşundan asılı olaraq uzununa sİlkələnmə, kiçik sahəli sİlkələnmə və ardıcıllıqlı sİlkələnmə baş verir. Ardıcıllıqlı sİlkələnmə, təbiidir ki, ardıcıl (dinamiki) zəlzələlər verər. Ardıcıl zəlzələlər də onu göstərir ki, Yer qatlarında dəyişikliklər baş verəcək və buraya yeniliklər gələcək. Elə hallar ola bilər ki, ardıcıl zəlzələlər çox böyük dağıntılara gətirib çıxartsın. Bu isə, — bəlalı zəlzələdir.

F.— Vardır antiklinal və sinklinal laylar, y’əni quruluşuna görə, azimutlarına görə qalxıq laylar və çökük laylar...

V.— Zəlzələ dövründə, düzdür, layların, qatların vəziyyətlərində azacıq, kiçik dəyişikliklər gedə bilər, ancaq çökük laylar tamamilə çöküb getmir, qalxıq laylar da tamamilə qalxmır.

F.— Hər halda laylar formasını dəyişə bilir.

V.— Düzdür, zəlzələ vaxtı laylar formasını dəyişə bilir, amma bu forma kəsgin olaraq özünü büruzə vermir. Baxar ki, zəlzələ nəyin xəbərdarlığıdır. Məsələn, dağ yaranışı dövründə nüvəyə yaxın alt laylarla yuxarı laylara birlik gəlir, yaranışın öz birliyi gəlir, yə’ni, yaranışın özündən bir birlik gəlir. Hə, bu zaman dağlar yarana bilir. Amma, Yer üzündə indiki zəlzələlərin mənşəi xəbərdarlıqlardan ötrüdür, dağ yaranışı bu zəlzələlərin nəticəsində olmayacaqdır. Yalnız yeniliklər gələcək.

F.— Vahid, dediyin yeniliklər nədən ibarətdir?

V.— Yenilik odur ki, həmin ərazilərdə müxtəlif quruluşlar, faydalı qazıntı suxurları yaranacaq, metallurgiya inkişaf edəcək.

Bax gör, Böyük Yaradanın 30 avqust 1999-cu il tarixi Deyimləri bu cürdür:

“O ildən (*gələcəkdə*), apreldən, Türklərdə “dəmirdən,” Yerdən dəmirdən, laylardan dəmirdən, Günəş ortada duranda, saat 4 olanda cənubi-qərb istiqamətindən, o dağlardan, o daşlardan, daşlar dəmirdən.

Böyük binalar qurulacaq, qazanlar asılacaq, qazanlarda daş qaynayacaq.

Türklərdə sənaye qurulacaq. Daşlar əriyib dəmir olacaq, dəmir qara olacaq. 2011-dən daşdan dəmir olacaq. O dəmir sarı (_latun kimi_**) olacaq.**

Daş əriyib dəmir olacaq, o dəmirlə böyük binalar olacaq, borulardan tüstülər qalxacaq. İnsanlar olacaq, gözləri gülər olacaq, simaları gülümsər olacaq.

O dövlət dövlətli olacaq. Çox metallar, dəmirlər olacaq."

F.— Vahid, 23sentyabr 1999-cu il tarixindəki Deyimlərinin axırında Böyük Yaradan Xəbərdarlıq Edir ki, **“O qatlar tam yeniləşənəcən dartınma olar, aram-aram dartınmada olar**”. Səncə, bu, o əraziyə çox bəlalar gətirərmi?

V.— Yox, əksinə. Bax gör, Böyük Yaradanın başqa bir Deyimi nə cürdür:

“Türklərdə tərpənmə yenə olacaq. Dövlətin ucqarında olacaq. Qərb arasında, o istiqamətdə olacaq.

Türkün üç dənizinin birindən İşıq olacaq. Orta dənizdən İşıq olacaq. O dövlətə dənizdən başlayan İşıq olacaq. O dövlət çox İşıqlı olacaq”.

F.— Bəs, o Spitak zəlzələsi necə?

V.— O, xəbərdarlıq idi. O, böyük bəla işinin bəla xəbərdarlığı idi ki, “etməyin! nəticəsizdir, mə’nasızdır!”

Zəlzələlərə həm xronikal, həm ərazisi cəhətdən baxmaq lazımdır ki, harada baş verdi. Bu zəlzələlər təsadüf nəticəsində

baş verməyib. Əlbəttə, təsadüf həyatda, dünyada, kainatda yoxdur!

Zəlzələnin özlüyünə baxın, özünü-özünə bağlamağı bacarın ki: "niyə zəlzələ olubdur; və hansı ərazidə olubdur". Məsələn, Mərmərə dənizinə yaxın ərazidəki zəlzələ yaxşı əlamətli sayılmalıdır. Ardınca paklıq gələcək. Ardınca yenilik gəlir. Bax, zəlzələnin mənşələri bunlardır. Düzdür, zəlzələ dərin qatlardan baş verir və əvvəldən heç kim onun harada və nə vaxt baş verəcəyini deyə bilmir. Yer üzündə indi bu saat elə bir maşın, mexanizm yoxdur ki, onu tə'yinləşdirsin ki, zəlzələ harada və nə vaxt baş verəcəkdir.

F.— Deyilənə görə (*özüm oxumamışam*) elə bir avadanlıq, cihaz düzəldib və quraşdırıblar ki, o, yer təkindən zəlzələnin baş verəcəyi anından 15 saniyə əvvəl yerdən ayrılan elektronların sayəsində xəbər verə bilir ki, bu yerdə, bu ərazidə zəlzələ olacaq.

V.— "Yaranış" Kitabından yenə də bir Deyimi (VIII. 226) xatırladım: **"Zərrələrin hərəkəti azalar, o məkanda azalar, Yer məkanının qatlarında İşıqlar azalar, — Artıraram, — yer məkanının mərkəzinə İşıqlar Artıraram. Mərkəzdən İşıq artar, o məkana qatlardan İşıq artar".**

Bunun ardınca yenə də bayaq mİsal çəkdiyim Deyimi (VIII. 227) bir də xatırladıram: **"Qatlardan zərrələr bir toplumdan hərəkətə gələr, azad edər, o məkanı qatlardan qaranlıqlardan azad edər. Yer qatları azad olar, qaranlıqlardan azad olar".**

Qaranlıqlar, qaralıqlar Yer məkanının qatlarına sirayət edir, Böyük Yaradan Öz İşığından Yerin nüvəsinə onun İşıq Payını Artırır, nüvədən zəlzələnin baş verəcəyi qatlara bir toplumdan ağ İşıq zərrələri axını yaranır və, öz növbəsində, bu qatlardan ağ İşıq zərrələri ilə birlikdə elektronlar da hərəkətə gələrək hər ikisi

birlikdə yer səthinə axır və ətraflara yayılır. Bu zaman ağ zərrələr deyil, yalnız elektronlar cihazlar vasitəsilə qeyd olunur və bundan bir qədər (15 san) sonra səs sür'əti ilə zəlzələ dalğaları yer səthinə çatır və öz dağıdıcılıq işini görür.

Sual oluna bilər ki, 10 — 20 saniyə ərzində böyük bir zəlzələ zonasındakı əhali onun nəticələrindən qorunmaq üçün nə edə bilər?

F.— Düz deyirsən. Bə'zi geofiziklər də hesablayırlar ki, qatlardakı suxurların gərginləşmə, tarımlaşma qiymətlərinin dəyişilməsini ölçməklə zəlzələnin yaxınlaşmasını bilmək olar və onlar bu sahədə də müvafiq işlər aparırlar. Mən də hesablayıram ki, bu dediyim işlər müəyyən müsbət nəticələr versə də, böyük vəsait hesabına başa gələr və hər ölkənin, hər regionun, hər rayonun belə cihazların alınmasına qüvvəsi çatmaz. Ümumi halda isə bəşər bir-birinə ziyan verməməlidir.

V.— Dərk etməməyin nəticəsidir bu zəlzələlər, uçqunlar, daşqınlar, fəlakətlər, bəlalar, qaranlıqlar. Məsələn, Qur'anil-Kərim səmadan Göndərilən, Böyük Yaradanın Özündən Göndərilən, toplum halında olan bir Kitabdır. Kitab böyük-böyük bilgilərdir, İlahi bilgilərdir. İlahi bilgilər hər yaranmış bəşərə Göstərilib Deyilmir. Bu bilgilər Böyük Yaradanın Özündən Göndərilənlə Göndərilir. Yoxdur elə mexanizim ki, Yer üzündə yaranmış bəşərin özü qalxsın o nəhayətsizliyə, Böyük Yaradanın Özünə. Böyük Yaradana qalxmaq olar, — (*yalnız*) dərk edib qalxmaq olar! Amma Oradan Göndərilən Onun Özü ilə bağlıdır. Bunlar ayrı-ayrı şeylərdir. Peyğəmbərlə yarımpeyğəmbəri, bəşəri bir-birinə qatmaq olmaz. Kitabı Kitabla fərqdə qoymaq olmaz, Kitabın özü Göndəriləndir. Bütün Yer üzündə olan din, iman Kitablarını götür, bunların hamısı cəm bəşərə xidmət etmirmi?! Hamısı cəm bəşərə xəbərdarlıqdır. Türkiyədə olan zəlzələ vaxtı, düzdür, insanlar orada əzab-

əziyyətlə öldülər, yaralandılar, yerdə qalanlar da elə o qədər əzab-əziyyətdədirlər; oğul, qız, ata, ana, bacı, qardaş, qohum-əqraba itirənləri, əmlaklarını, ev-eşiyini itirənləri, iqtisadiyyatın geriləməyini biz dərk edirik. Amma böyük miqyasda məsələyə bu cür yanaşmaq lazım deyil. Ölənlər, düzdür, qayıtdılar, onlar Bağışlanmaya Qayıtdılar. Amma yerdə qalan dirilər, ölkə əhalisi, dünya əhalisi o Bağışlanmanın özünü öz aralarında saxlamalıdırlar, özlərinə gətirməlidirlər. Onlar fəda olsalar da, özləri ilə İşıq gətirdilər. Yerdə qalan o ərazidə o əhali İşığı qorumalıdır. Yə'ni, onlar İşığı dərk etməsələr də, heç olmasa o əzab-əziyyətlə ölənlərin ruhunu dərk etsinlər. 1945-ci ildə atom bombasından həlak olanların ruhunun xatirəsini saxlayaraq, yaponlar həmişə onun tətbiq edilməsinə qarşı çıxış edirlər. Bununla da eyni zamanda dünya əhalisini də indiyə qədər həmin bombadan xilas etmiş olublar. Türklər ölmüş insan cəsədlərini dağılmış binaların içərisindən, altından qazıb çıxarırdılar. O, hansı insandır ki, ölmüşlərin, əzilmiş cəsədlərin üzünə baxanda ürəyi ona yanmır, onu dərk etmək istəmir?!

Deməli, dərk etmək insanın özündədir, varlığındadır. Din, iman böyükdür, əvvəldir. Böyük Yaradan İlkdir, Özüdür. Yerdə qalan bəşərin özüdür. Bəşər özü özünü dərk etməlidir. Axı, insan əvvəl özünü dərk eləməlidir ki, Kitabı da dərk eləyə bilsin. İlahiyyata kor-koranə getmək olmaz, ilahiyyata zorla getmək olmaz. Zorakılıqla İlahiyyat yoxdur! İnsan Kitaba Səcdə etməsə də, heç olmasa, özünü, Kitabı dərk etsin, Məscidi dərk etsin. Məscidin funksiyasını başa düşməlidir, kilsənin, mə'bədin, atəşgahın funksiyasını dərk etməlidir. Getdiyi o ziyarətləri, ziyarətgahları dərk etməlidir ki, mən o ziyarətə niyə gedirəm?! Amma düşünsə ki, "Gedirəm ziyarətə, — (*deməli*) İşığı ziyarətə gedirəm; Görmürəm, dərk eləmirəm, — amma, oradakı o İşığın özünə qovuşmağa mən gedirəm!" Həqiqətən zahirən Görmür,

Eşitmir, amma gedir o İşığın özünə. Odur ki, burada, bu ziyarətdə o öz qarşısına təmənna qoymamalıdır. Düşünməlidir ki, "mən getdim, nəsə oldum". Bəli, sən getdin, — çox böyük oldun, sən getdin, — həddindən artıq təmizləndin, paklandın! Amma paklıqla da qayıt, axı, oradan! Paklığı gətir, — gətir öz evinə, gətir öz məhəllənə, öz kəndinə, şəhərinə!

Bu dəqiqə, bu anda zəlzələlər intensivdir, küləklər, yağıntılar, daşqınlar intensivdir. Neçə illərdən sonra vulkanlar püskürməyə başlayacaq. İnanın ki, böyük vulkanik proseslərin baş verməyi başlayır. Bəşər bəşərə hörmət etməlidir, mehriban olmalıdır, elə bu günlərdə, bu illərdə. Təmənnalı olmamalı, pozuculuq etməməlidir. İnsanlar indi dartıdadırlar, dartıdan da bu zəlzələlər, bu qırğınlar əmələ gəlir. Bu müharibələri dayandırmaq lazımdır, — nəticələri, qaranlıqları sirayət edir qit'ələrə. Qit'ə qit'ədə dəyişiləcəkdir, sular sularda dəyişiləcək, yə'ni qit'ələr, adalar sular altında qala bilər. Bəs, bəşər nə üçündür? Bəşəri yalnız qaranlıq gətirmək üçün Yaratmayıbdır Böyük Yaradan! Bəşərin özü İşıqla köməkçi də olmalıdır. Bəşər Yaradıcılıq içərisindədir, həm də özü yaradıcıdır, Yaradıcılığa, Yaradana kömək etməlidir.

Bütün qit'ələr, Yer kürəsinin özü məişət və istehsalat tullantıları və zibillikləri içərisindədir. Dənizlər, okeanlar, çaylar, göllər, dağlar, dərələr, meşələr bərbad vəziyyətdədir. Kosmik raketlərin apogeylərindən də yuxarı qalxın və baxın Yer üzünə, görün ki, bu zibillik artıb ruzilər azalıbdır. İndiki insanın səcdə elədiyi, canını belə verdiyi pulun özü azalıb, dəyəri azalıb. Görün ki, bəşərin gətirdiyi qaranlıqlar nə qədərdir? Zəlzələnin kökünü heç də başqa yerdə axtarmaq lazım deyil. Zəlzələni bəşərin özündə axtarın, öz qaranlığında axtarın, Qit'ələrdə yox! Bu, cəm bəşərin günahıdır, — qit'ələrə sirayət edib. Qit'ələrdə zəlzələdən, tufandan, qasırğadan, sellərdən, daşqınlardan ölənin

günahı deyil. Amma o, özünü fəda edir ki, bizi xilas eləsin. Xilas gətirsə də, xilas olmaq istəyirlər? Yox, xilas olmaq istəmirlər insanlar. Bu qədər müharibələr olmaz, bu qədər iftira, yalan, aldatmaq, zorakılıq olmaz. Bax, zəlzələlər bunların nəticələridir.

Biz zəlzələlərin mənşəini axtarırıq, xassələrini, xüsusiyyətlərini, elmini axtarırıq. Elmini axtarmaq lazımdır. Amma elmindən əvvəl zəlzələnin özlüyünü axtarın ki, niyədir? Televizorda səhər göstərirdilər ki, uçqunların altından diri qalmışları, yaxud cəsədləri çıxaran könüllülərin özləri belə zəlzələdən qaçırdılar. Orada yenə də 6 — 7 ball gücündə zəlzələ baş vermişdi.

F.— Tayvanda?

V.— Bəli, Tayvanda. Amma indi Türkiyədə olan zəlzələ hələlik Mərmərə bölgəsindədir. Hələ qorx ki, bu, vulkanik azadlıqlara başlasın. Yer kürəsində vulkanik proseslər gedəcəkdir. O, daha böyük faciələr gətirəcəkdir axı!

F.— Qeyzerlər də o vulkanlarla birlikdə baş verəcək?

V.— Qeyzerlər çox sonralar baş verəcək. İndi bu dəqiqə Yer kürrəsinin özündə suların özü azalır. Ruzilər azalır, yer üzündə bəlaların sayı artır. Gör, bir bəşər, bir qrup bəşər nə qədər insanlara bəlalar gətirirlər! Amma, halbuki, yer üzündə nə qədər dini Kitablar var, nə qədər dini sektalar var, nə qədər dini istiqamətlər var? Var! — Bu xilasdır. Böyük Yaradan qeyri-kamillərin arasına bu qədər Kitab Göndərərdi? Yoxsa, bunları bir yolluq məhv də Eləyə Bilərdi! Amma, gör, Onun Rəhmi nə boydadır! Səbri nə boydadır! Çünki, bunlar özlərini xilas edə bilmirlər! Xilas nədədir? — xilas odur ki, özünün zəkası ilə bəşər özünü dərk eləyə bilsin. Xilas — heç kəsin qolundan dartıb hansİsa bir istiqamətə, bir yerə aparmaq deyil. Bunlar

ayrı-ayrı anlamlardır.

Bu boyda nəhayətsizliyin içində bir nöqtəciyi biz deyirik, çox azını biz deyirik, amma onun içərisində böyük-böyük işlər var. Bəşəriyyəti heç də qorxu içərisində saxlamaq olmaz. "Zəlzələ olacaq, qaçın gizlənin!", "küləklər olacaq, qaçın gizlənin!", "sunami olacaq, qaçın gizlənin!" — yox, belə yaramaz, qaçıb gizlənmə! Zəlzələnin də, tufanın da, qasırğanın da, sunaminin də qabağında durmağı, kütləvi qırğınların da qabağında durmağı bacar, — dərk et, dur! Heç də ürəyinin yanmağı ilə, özünü döyməyin ilə, ağlamağın ilə deyil, — köməyi olmur. Rəhmi olmasa, nə kömək umur? Mehribançılığı olmasa, nə kömək olacaqmış? Zəkası olmasa, nə kömək olacaq? Köməklərin hamısı zəka üstündədir, əql üstündədir, kamillik üstündədir. Yer üzü, bax, bu gündədir.

Zəlzələnin özünün Böyük Yaradan Tərəfindən tə'yinlənmiş icraçısı var. Hər bir halın, hər bir baş verən prosesin özünün icraçısı olduğu kimi, zəlzələnin də öz icraçısı var. Zəlzələnin öz icraçısı çox zəhmlidir, həddindən artıq zəhmlidir, amma canaparan qədərində Zəhmli deyil. "Zəhmli" o deyil ki, onlar rəhmsizdir. Zəlzələ icraçısı ona görə zəhmlidir ki, yığılan qaranlıqlara İşıq gətirsin. Canaparan ona görə zəhmlidir ki, bədəndən ayrılan ruhu, İşığı apara bilsin. Təsəvvür et ki, onlar rəhmsizliklə gəlsələr, qaranlıq üstünə qaranlıq gətirmiş olurlar. Onda Yer üzündəki qaranlıqla onların qaranlığı arasında nə fərq olar? Deməli, onlar rəhmlidir. Onlar Böyük Yaradanın icraçılarıdır, İşıqdan olan icraçılardır, onlar qaranlıq gətirmirlər. Zəlzələnin icraçısı öz baxışı ilə bunlara, bəşərə cəza da vermir, çünki, O, onda cəza üstünə cəza, qaranlıq üstünə qaranlıq gətirmiş olardı. Onların icraçılılığının İlki rəhm üstündədir. Bəs, Böyük Yaradan nə səbəbə Deyir ki, **"Onlar Mənim Təzahürlərimdir".** Onun öz Təzahüründə olan bəla gətirər? — gətir-

mir. Böyük Yaradan: **“Mənim Özüm İşıqdanam (Nurdanam), Təzahürlərim də İşıqdandır, Paklıqdandır“.** İlk özlüyü Paklıqdan olan qaranlığa qaranlıq gətirmir, gətirə bilmir.

Deyək ki, mən dönəm məkr yığam, onda qara üstünə qara gətirmiş oluram, Qara varlığın özünə xidmətçi oluram. Odur ki, insanlar fikirləşməsinlər ki, canaparan (*əzrayıl*) cəza üçün gəlib. Yox, O, İşığı İşığa aparır.

Əvvəla, deyim ki, zəlzələ icraçısının istiqaməti də vardır. Bu istiqamət odur ki, onun həmişəlik bir məkanı var, özü də, cənubi-qərb tərəfindədir və cənuba çox yaxındır.

F.— Kainatın Cənubuna doğru?

V.— Yox, bizim Yer kürrəsinə görə cənubi-qərb tərəfdədir. Amma Kainata görə o, bizdən çox uzaqdadır. Çünki 6 günəş sistemini, onların 6 yaşam məkanlarını (*planetlərini*) o, öz baxışı ilə əhatə edə bilməlidir. O, Ellipsoidin elə bir tərəfindədir ki, Böyük Yaradan ilə üzbəüzdədir və yaşam məkanları onunla Böyük Yaradan Məkanı arasında qalmış olur. Əslində, Biz Ellipsoidə görə istiqamətlənib onun məkanını göstərməliyik və elə də deyirik. Zəlzələnin icraçısı yalnız zəlzələ üçün tə’yinlənib və planetlərin hərəkəti prosesinə qarışa bilməz. Əks halda günəşlər, planetlər hərəkətdə olduqlarından, hərəkət içərisində hərəkət axtarmış olarıq. Hərəkətlər içərisində hərəkəti tapmaq olmaz, hərəkətlərin bağlılığında hərəkəti görüb dərk etmək olar. Hərəkətdən xariclik hərəkətsizliyin özlüyüdür. Hərəkət üstündə hərəkətin özünü görmək lazımdır. İstiqamətlərə dönəndə biz karıxa bilərik, çünki Yerin özü də Ellipsoid konturunun hər hansı nöqtəsinə görə çox mürəkkəb traektoriyalı bir hərəkətdədir. Ümumi halda varlıq içərisindən varlığa baxanda hərəsinin öz varlığı var, hər varlığın özünün istinadı, yeri var, əzəliliyi, əbədiliyi var. Amma karıxdırıcılıq yoxdur, Hərəkət içərisində hərəkət var.

Küləyin, qasırğanın da öz icraçısı var. Küləyin öz icraçısı bağlıdır suyun öz icraçısına. Onlar həmbirdirlər ("həmfikir" yox). Həmbirlik ondan yaranır ki, "su var ki, — külək var; su var ki, — külək yaranır su olmasa, külək olmur". Yə'ni İlk əvvəl Yer kürrəsində hava öz-özünə yaranmayıb, suyun özündəndir yaranmış hava. Bax gör, su hövzələri harada çoxdursa, orada da küləklər çoxdur. Su hövzələri harada sərindirsə, orada külək güclüdür. Müqəddəs "Yaranış" Kitabındakı II bölmədə:

36**. Sizin günəş məkanı ətrafında İlk məkan — sarı rəngdə olan İlk məkan. Sarı olan o məkan, — İlkdən İlk məkan, nüvəsindən Nüvələndi, İşığımın qədərindən Nüvələndi.**

37**. İlkdən İşıq ilə isti ayrıldı, Nüvə nüvədə istindi, — isti ayrıldı. O məkanda qatlardan nəmlər ayrıldı.**

38. **O məkanda (*Yerdə*) İlkdən nəm ayrıldı, — qatlardan nəm ayrıldı. Səthə yaxın olub, üzdə üz oldu"**

və III bölmədən:

"13. **Maddi maddilərlədir, tək deyil, maddiliyin başlanğıcı su ilədir, tək deyil. O məkan varlığı qatlarda nəmlədir, pak sularladır, suladır**".

Yuxarıdakı Deyimlərdən bilirsən ki, Böyük Yaradan Yerin nüvəsindəki Ağ İşıq Payını Aktivləşdirdikdən sonra, onun qatlarında istiliyin artması sayəsində üzünə sular qalxdı; bu sularla birlikdə ionlar da Yer üzünə qalxdı, hava qatını yaratdı. Yer qatlarından, sudan həmişə və indi də ionların sayəsində oksigen və digər qazlar ayrılır.

Hər bəşərə Böyük Yaradan Özünü Göstərmədiyi kimi, Ağ geyimlilər, Müqəddəslər, o cümlədən zəlzələ və küləyin icraçıları da özlərini göstərmirlər.

F.— Mənə belə bir sual veriblər ki, "nə üçün zəlzələlərin çoxusu gecə vaxtı baş verir?". Məncə zəlzələlər üçün günün hansı vaxtında baş verməyi müəyyənləşdirilməyib. Bəs, sənin

fikrin nə cürdür?

V.— Zəlzələ, sən dediyin kimi, gündüz də olur, gecə də olur. Amma gecə vaxtı baş verən zəlzələlərin sayı bir qədər üstünlük təşkil edir. Bu, gecə saat 12-dən sonra, daha doğrusu, sübhə yaxın vaxtlara aiddir ki, onların dağıdıcılığı daha çoxdur. Axşam baş verən zəlzələlərin insanlar üçün bir əlaməti odur ki, Yer kürrəsinin həmin regionları qaranlıqlardan azad olur. Qaranlıqdan azad olan suətrafı regionlarda da, yuxarıda Mərmərə regionun mİsalında dediyim kimi, əlamət var. Oraya paklıq gəlir. Bu, xüsusilə zəlzələdən sonra oraya yağan yağışların əlamətinə də aiddir. Gecə baş verən zəlzələ qaranlıqlardan qaranlığı azad edər.

Bəşərin və digər canlı varlıqların fəaliyyəti zərrələrin rəvan, sakit axımına müdaxiləli tə'sir edir. Ona görə də, indiki dövrdə gecəyarıdan sonra zərrələrin axımı nisbətən sakit, sabit hərəkətlə olur. Deyim ki, yuxunun bir anlamı da buradan irəli gəlir. Amma yatmaqla bəşər kainatlardan və onu əhatə edən yer mühitindən özünü təcrid etmir, edə bilmir.

Yer səthindəki və havadakı zərrə axımı yerin qatlarına, laylarına da tə'sir edir. Deməli, bəşərin yatması ilə Yer kürrəsinin gecə olan yarısında zərrələr axımı da sabitləşir, bərabərləşir. Bu müddət ərzində yer səthi ilə yer qatları İşıq zərrələrinin həmahəng axımını sanki bölüşürlər.

Yer kürrəsinin gecə olan yarısında zərrə axımı gündüz olan hissəsinə nisbətən azalır. O zaman yer səthi, yerin təbəqələri və layları İşıq axımını bərpa etmək üçün Günəşdən bu İşıq zərrələrini sanki "köməyə" çağırır. O "çağırışa" Günəşdən zolaqla, bir zolaq kimi İşıq zərrələri bir topluma gəlir və gündüz olan sahədən ötürülərək topa axımla o qatlara, o laylara göndərilir. Laylar, qatlar bir andaca bu "dolma" prosesi ilə sabitliyə gəlir. Lakin, elə bu andaca da laylarda silkələnmə,

yə'ni, zəlzələ baş verir. Zəlzələyə qədər laylarda, təbəqələrdə yığılmış boz zərrələr onlardan uzaqlaşır, ağ zərrələr isə onları əvəz edir. Zəlzələnin bir neçə saniyyə, yaxud bir-iki dəqiqə ərzində, ildırım ötürməsinə oxşar baş verməsi onunla izah edilir ki, boz zərrələr hissə-hissə uzaqlaşırlar. Bu zaman uzununa və ya eninə zəlzələ formaları alınır. Bununla həm də yer səthində dərin zolaqlar baş verir.

F.— Olmazmı ki, gecə olan sahənin layları Ağ İşıq zərrələrinin axımını Yerin gündüz tərəfindəki laylardan, təbəqələrdən alsın?

V.— Yox, olmaz. Onda həmahənglik pozular və zorakılıq baş verər. O biri yarımkürədə İşıq zərrələrinin rəvan axımı kəsgin surətdə pozular və digər yarımkürrəyə daha böyük bəla gələr.

Sən dediyin hal, yə'ni, kürrə layları boyu İşıq zərrələri mübadiləsi o zaman sakitliklə baş verə bilər ki, Yer əhalisi biri-birinə mehriban olsun, hərə sülhə xidmət edən işlərə, hamının xoşbəxt yaşayışına xidmət etsin, bəşəri qaranlıqlar yer qatlarında, təbəqələrində kəsgin surətdə artmasın. Bu, sivil planetlərdə ola bilər.

Zəlzələnin nisbətən gecə vaxtı çox baş verməsi bunlarla əlaqədardır.

Ümumi halda isə, yə'ni, gecə də, gündüz də zəlzələnin baş verməyi həmin ərazinin qaranlıq toplumlarının yığım dərəcəsindən asılıdır. Və hər dəfədə də Günəşin İşıq toplumu əsas, həlledici qüvvəyə malik olur.

GÜL NƏDİR, ÇİÇƏK NƏDİR

V.— Bu gün yaxşı gündür, 27 sentyabr 1999-cu ildir. Bakı şəhərindəyik. Soruşurlar ki, "gül nədir, çiçək nədir?"

— "İlkdəndir, Kainatlardandır, Yaranışdandır, Kainatların Böyük Partlayışından olan rəngləridir. Bu, bir yaddaşdır Yer üzünə".

Gülü, çiçəyi ancaq qadına bağışlayırlar. Qadına bağlanıb gül. Kişiyə gülü hədiyyə qədərində verməzlər.

Güllərin, çiçəklərin rəngarəngliyi Böyük Partlayışdan alınan rənglərdən gələndir, yaddaş qədəridir.

F.— Onların Yer üzündəki müxtəlifliyi...

V.— Onların həm görkəmcə müxtəlifliyi, həm rəngcə müxtəlifliyi Ahəngin müxtəliyifliyindəndir.

F.— Onların incəliyi?

V.— Onların incəliyi yox, daha doğrusu, zərifliyi rənglərin kainatdakı monotonluğu deyil, ardıcıllığı, bir-birinin içərisindəki axımlılıq, ardıcıllıq qabiliyətinin göstəricisidir. Sabit, eyni bir rəng yalnız Müqəddəs Ağdır ki, o da Böyük Yaradanın Müqəddəs Məkanına aiddir, Onun rəngidir. Onda çalar yoxdur. Amma yerdə qalan məkanlar, planetlər, cismlər, varlıqlar rəng çalarındadır. Rəng çalarının İlki Yaranışın İlki ilə bağlıdır. Yer üzündə (ağacların deyil,) çiçəklərin hamısı bəşərə, bəşəriyyətə bir yaddaşdır. Gecəyə gündüz yaddaş olduğu kimi. İlkdən Qaranlığa İşıq gəldi, ona görə də, gecə də var, gündüz də var. Bunların hamısı əlamətdir. Ətrafında hər nə görürsənsə, Kainatın özü ilə bağlıdır, Böyük Yaradanın Özü ilə bağlıdır. Varlıq varlıqdan uzaq ola bilmir.

F.— Bə'zən kişilərə də nəsə bağışlayırlar.

V.— Ümumi halda kişi üçün bağışlanan yoxdur. Kişi üçün İlk Müqəddəsliyi dərk etmək var, çünki, o, İlk Müqəddəslikdən, Ağlıqdan gəlibdir. Kişi sabitlikdir, düzlükdür, təzahürdür, Böyük Yaradanın Yaratdığının təzahürüdür. Yə'ni ki, indiki Vahid əvvəlki Vahidin özü deyil, onun təzahürüdür, təzahür yaranışıdır. Bu, mənim özümə aid olduğu kimi, mənim ata-

anama da aiddir. Yaranışın özü isə bir dəfəyədir. Ona görə də, qohum-qardaşdan, dostdan başqa, yaddaşlarda yoxdur ki, kişiyə nəsə bağışlasınlar. Şahlara, Prezidentlərə nəsə bağışlayırlar. Ona görə ki, o, Şahdır, Prezidentdir, yə'ni, dövlətlərarası münasibətlərin yaranması, yaxşılaşması üçün hədiyyələr bağışlayırlar. Amma bir fərd kimi, yer üzündə elə bir yaddaş yoxdur ki, kişiyə nəsə bir hədiyyə bağışlayasan. Amma qadına, deyək ki, üzük, qızıl mə'mulatları bağışlayırlar, şəkər-şirniyyat bağışlayırlar; bunları təqdim eləmək olur.

Bəs, niyə qızıl bağışlayırlar? — Ümumiyətcə, qadının özü metallar arasında qızıla hərisdir, ona bağlılıqdadır. Onda bir parlaqlıq var, — bu, bir. İkincisi, qızıla onun bağlılığı ona görə daha çoxdur ki, qadın yaranışının özündə də bir İşıqlıq var. Kişi yaranışı deyirik ki, Ağlıqdan gələndir, Ağ Böyük Yaradanın Təzahürü İşığının rəngidir. Kişi üçün ən yaxın olan, onun ən tez dərk elədiyi ağ rəngdir. Kişilər başqa rənglərə baxanda onları tərəddüdlə axtarır, ağ rəngi isə həmin dəqiqə, həmin andaca qəbul edir, ona rahatçılıqla yanaşır; çünki, o, bu rənglə özünün İlkinini görmüş olur. Kişi zəkasında, kişi psixologiyasında belə bir cəhət vardır ki, al-əlvan, çoxlu rəngləri birdən-birə seyr edəndə, o, tez yorğunlaşır. Əksər kişilər belədir. Amma qadınlar bu çoxlu rənglərə baxdıqda, onların arasından ani olaraq yeni bir rəng tapır, yeni bir rəngi tanıyır. Həm kişi, həm də qadınlar özlərinin İlklərinin təmsilçiləridirlər, onlara bağlıdırlar. Rəsm tablolarında ardıcıllıq var, axıcılıq var, vəhdət var ki, baxımlıdır.

"ZƏR DÜŞDÜ, ZƏRDƏN DÜŞDÜ"

V.— Yenə də təkrar edirəm ki, Yer üzü indiki zamanda çox qaranlıqlar içərisindədir. Bəşəriyyətin heç bir üzvü, qrupları digər üzvləri ilə, qrupları ilə ümumi dil tapa bilmir və bilmək də

istəmirlər. Çox pis vəziyyət yaranıb yer üzündə. Demək olar ki, bütün Yer kürrəsi bu haldadır.

Gör, Böyük Yaradan Yerin indiki halını gələcək bəşər üçün Özünün ”Yaranış” Kitabında (VIII bölmə) necə Təsvir Edir:

“126**. Ey gələcək bəşər, bu an Yer məkanı halsızdır, bəşər bəşərlə pul arasındadır, halsızdır.**

127**. Yer məkanı Qanlar içərisində halsızdır, Qaranlıqlar içərisində halsızdır.**

128**. Yer məkanı halsızdır, bəşərin dağıdıcılığı arasında halsızdır.**

129**. Yer məkanı zəlzələdə, yer məkanı küləkdə, yer məkanı sularda, sağalmaz xəstəliklərdə halsızdır.**

130. **Yer məkanında bəşər bəşərdən uzaq, müharibələrlə, qanla uzaq. Yer məkanında azaldırlar, — İşıq axımını azaldırlar, bəşəri bəşərlə azaldırlar.**

131. **Yer məkanı iftirada, məkrdə, iftirada; bəşər bəşərlə üz-üzə, – Yer məkanı iftirada.**

132**. Yer məkanında azalır, — İşıqlar azalır, — Yer məkanı səfalətdə, aclıqda, səfalətdə.**

133. **Silahlar İşıq deyil, müharibələr İşıq deyil, yalanlar İşıq deyil, elmsizlik İşıq deyil.**

134. **Yer məkanı bölünüb, xəttlərə bölünüb. Bəşər bölünüb, müharibələrlə sülh olmadan, «sülh» deyimi ilə bölünüb.**

135. **Ruzilər azalır, varlıqlarda İşıqlar azalır. Yer məkanı bəlaya dönür, ətraf məkanlara bəlaya dönür.**

136. Məkanda qan, səfalət, — ətraf məkanlara İşıqsızlıq”.

Bəşər də indi bu günlərdə nə eləyir, nə danışır, nəticələri nə ilə qurtaracaq, heç özü də dərk eləmir, — amma eləyir.

Yə’ni bunların hamısı bir çalxalanma vəziyyətindədir.

Belə vəziyyətin özünün bir bağlılığı var: bəşər yığır, yığır və nəticəsizliklərə özünü aparıb çıxarır. Nəticə isə onun yığdıq-

larından azad olmasıdır.

Deyək ki, minilliklər ərzində, biz bildiyimiz minilliklərdən də qabaq Böyük Yaradandan Göndərilənlər olubdur. Bunlardan bə’ziləri də Kitablarla Göndəriliblər. Kitablarla Göndərilənlərin hamısı öz dövrlərinə Göndərilmişdilər. Tarixə baxın, bu dövrlərin hamısı bir-birinə oxşar, qarşıqlıqlı vəziyyətlərdə olublar. Kitablarla Göndərilənləri, bəs, niyə qəbul etməyiblər? İnsanlara Rəhmlə Deyimlərlə istiqamət Göndərilir. Yenə də bunlar bir-birinə zorakılıq edirlər. Böyük Yaradan Rəhmlidir, bunlara zorakılıq Etmir, Xəbərdarlıq Göndərir. Bu barədə Böyük Yaradan Deyib (V bölmə):

“127. **Hakim Mənəm, – Güc Etmirəm, Rəhmliyəm, Rəhmsizlik Etmirəm, Səbrliyəm, Səbrsizlik Etmirəm, Nurumdan yaranışsan, səni İşığından Etmirəm, Əbədi yaranışı Əbədiyyətindən Etmirəm.**

128. **Etmirəm, Etmirəm, sən bəşərə cəza Verib — Cəzalı Etmirəm, — Mən Amiranəlik Etmirəm”.**

Xəbərdarlığı Böyük Yaradan Göndərilənlə Göndərir. Məsələn, Həzrəti Zərdüşt (ə.s.) də bir Göndəriləndir. Onun dövrünə diqqətlə fikir versək, onda da bu daşqınlar var idi, onda da bu zəlzələlər var idi, onda da bu kasıbçılıqlar, ruzisizliklər var idi. Məsələ təkcə ruzisizliklə bitmir. Tədavül vasitəsi olan pulun özü nəinki dəyərdən düşüb, həm də qədərdən düşüb. Qədərsizliklərin hamısı biri-birilə bağlılıqdadırlar. Cəm qədərsizliklərin özlüyü bağlıdır bəşəriyyətin özünə. Bəşərin özünə bəla gəlir, bəşərin özünə ümidsizlik gəlir. Yer üzünə bu dəqiqə nə pis hal gəlib ki, insan özünü intihar edir. Yaşamağa doğulmuş insan özünü intihar etməməli idi. İnsanların nəticəsizliyinin intiharıdır bu. Onun günahı yox idi, o da yaşamaq istəyirdi! İnsan özünü dərk etməyəcəksə, ətrafındakı bəşərə, insanlara insan kimi baxmayacaqsa, belə olmaz, və, bu, dayanmalıdır!

Bəşəriyyət özünü belə aparsa, ətraf məkanlara da bu qaranlıqları ilə daha da çox sirayət etmiş olur.

İndiki vaxtda dünyanın çox yerində güclü daşqınlar baş verir. Hər tarixdə belə işlər olubdur, hər yeniliklər gələndə, dəyişikliklər olanda daşqınlar, zəlzələlər, aclıqlar olubdur, kütləvi qayıdışlar olubdur, vulkanik proseslər baş verib, havalar çox qızıb və s.

(*F. — Belə hesablayıram ki, Həzrəti İsa Peyğəmbərin yaşadığı I əsr də yeniliklərin, eyni zamanda dağıntıların gəldiyi dövrə təsadüf edibmiş. Bunu görkəmli fransız tarixçisi, filosofu və ədəbiyyatçısı, Bibliya mətnlərinin ə'la bilicisi Jozef Ernst Renanın (1823 — 1892) "Antixrist" (Leninqrad, 1991; səh. 42 — 45) əsərindən bilirik. O, yazır:)*

Birinci 100 illik ərzində Yer planetinin özü güclü dəyişiklik və çevrilişlərin qurbanı olmuşdu. Planetin bütün əhalisi sanki ağlını itirmiş vəziyyətdə idi, planetin özü isə elə bil ki, möhkəm surətdə sarsılmışdı və uzun müddətə tab gətirə bilməzdi. Hər yerdə bədbəxtlik və insanların düşündüyü "Allah bəlası" səciyyəli təbiət hadisələri baş verirdi. Hamı əmin idi ki, heç zaman eşitmədiyi nəyin isə ərəfəsindədir. Zamanın və mö'cüzələrin cəza tədbirlərinə inam ümumi idi. Bütünlüklə hamı meteorlarla, göy cismləri ilə maraqlanırdı. Ulduz yağışları dərin təəssürat yaradırdı. Kometlər, Gün və Ay tutulmaları, yalançı günəşlər, şimal parıltısı, qanlı yağışlar haqqında, öz axınını əksinə dəyişən çaylar haqqında, qanla boyanmış kiçik çaylar haqqındakı söz-söhbətlər səngimirdi.

Hökmdar Neronun ölümü ilə (68-ci il) saraylararası müharibələr dövrü başlandı. Hər yerdə qan su yerinə axırdı. Qalliyada Vindeks və Verginiya legionları arasında olan mübarizə dəhşətli idi. Qalliya ölçüyəsığmaz qırğın teatrı idi; Korvulonun parfiyanlarla müharibəsi də həmçinin fəvqəl'adə ölümdaşıyıcı

xarakterdə idi. Gələcəkdə daha pis şeylər gözlənilirdi: tezliklə Bedriaka və Kremona çölləri qanla suvarılacaqdı. Hər sirk cəhənnəmə dönmüşdü, onlarda zorakılıqlar, işgəncələr mövcud idi. Hərbçilərin və vətəndaşların əxlaqı, zalımlığı yer üzündən mərhəməti qovmuşdu. Öz sığınacaqlarının dərinliyinə çəkilən xristianlar, şübhəsiz ki, artıq öz aralarında İsa Peyğəmbərə aid edilən sözləri təkrar edirdilər...

Həqiqətən, qətllərə aclıq da əlavə olundu. 68-ci ildə İsgəndəriyyədən gətirilən taxıl çörək üçün çatışmırdı. 69-cu ilin martında Tibr çayının böyük dağıdıcılığı ilə daşqını baş verdi. Bu bədbəxt hadisə çox dəhşətli idi. Dənizin qəflətən qalxıb sahil zolaqlarını basması Likiyanı matəmə bürüdü. 65-ci ildə Romaya dəhşətli taun üz verdi; bundan bahar ərzində 30 min adam məhv oldu. Həmin ildə bütün dünya Liondakı qorxunc yanğın haqqında danışırdı, Kampaniya isə fırtına və güclü külək burulğanları ilə boşaldıldı, belə ki, bu bədbəxt hadisə Roma şəhərinin qapılarına qədər bütün ölkəni əhatə etdi. Sanki bütün təbiət qanunları pozulmuşdu; qorxunc fırtınalar coşurdu və hər yeri dəhşət bürüyürdü.

Lakin hər şeydən çox diqqəti zəlzələlər cəlb edirdi. Yer kürrəsi mə’nəvi dünyada baş verən sarsıntılara paralel olaraq baş verən sarsıntılar keçirtmişdi; elə bil ki, yer və bəşəriyyət eyni zamanda qızdırmaya, titrətməyə mə’ruz qalmışdı. Xalq hərəkatları geniş vüs’ət almışdı, lakin, bundan da əfzəl, bütün təbiət hadisələrinin içərisində zəlzələ insanı hər şeydən çox idarəolunmaz qüvvələr qarşısında tabe olmağa məcbur edirdi. Zəlzələlər I əsrdə tüğyan etdiyi kimi sonralar (*Ernst Renana qədər və onun mə’lumatlarına əsasən — F. R.*) tez-tez təkrar olunmayıb, Vezuvi özünün 79-cu ildəki qorxunc püskürməsini hələ hazırlayırdı. 5 fevral 63-cü ildə Pompeya şəhəri demək olar ki, zəlzələ ilə tam dağıldı; əhalinin əksər hissəsi şəhərə qayıtmaq

istəmədi. Vezuvi hələlik sakit olsa da, Neapoldan qərbə doğru Fleqrey çölləri adı altında tam vulkanik vilayət təşkil edən kraterlər seriyası hər tərəfə alovun izlərini büruzə verirdi. Digər yerlərdəki vulkanlar da dəhşətli anları xatırladırdı...

Və nəhayət, zəlzələlər təkcə İtaliyada deyil, Aralıq dənizinin sahillərinin bütün hissələrində baş verirdi. İki əsr ərzində Kiçik Asiyada daima torpağın silkələnməsi baş verirdi. Şəhəri salıb qurtaran kimi onu yenidən düzəltmək lazım gəlirdi. Bə’zi yerlərdə, necə ki, məsələn, Filadelfiyada titrəyişlər, demək olar, hər gün müşahidə edilirdi. Tralles daima qaynama vəziyyətində idi; evlər üçün müvəqqəti damdaş sistemi düşünüb tapırdılar. 17-ci ildə Tmola və MessoqÍsa vilayətində 14 şəhər dağılmışdı: bu, o vaxta qədər ən qorxunc fəlakət idi. 23-cü, 33-cü, 37-ci, 46-cı, 51-ci, 53-cü illərdə Yunanıstanda, Asiyada, İtaliyada qismən fəlakətlər baş vermişdi. Nəhayət, 59-cu ildən başlayaraq, demək olar ki, hansısa 60-cı ildə Lika çayının vadisi, onun Laodikeey, Kolossami xristian şəhərləri ilə birlikdə xüsusilə tələfata mə’ruz qaldı. Asiyada zəlzələlər hər yerə dəhşət yayırdı; onlar haqqında bütün dünyada danışırdılar, həm də az sayda adam var idi ki, bütün bu hallarda Allahın qəzəbinə düçar olmamışdı.

Bütün bunlar içərisində xristiyan təsəvvürünün güclü oyanması baş verirdi. Mümkündürmü ki, fiziki və mə’nəvi dünyanın belə dağıntısını görərək iman gətirən mö’minlər nə vaxtsa, çığırmayaydılar: “Maranafa! Maranafa! Bizim Allahımız gurlayır! Bizim Allahımız yaxındadır!” Onlara elə gəlirdi ki, Yer kürrəsi uçulur və onlar elə bir anı gözləyirdilər ki, şahlar, qüvvətlilər, varlılar qışqıraraq qaça-qaça müraciət edəcəklər: “Dağlar, üzərimizə tökülün! təpələr, bizi örtün!” Həm də onlar fikirləşirdilər ki, axı bütün bu fəlakətlər haqqında İsa Peyğəmbər bizə əvvəlcədən söyləmişdi. (*Mətni iş yoldaşım, Azıtmasın layihəçi mühəndisi, elmi işçi Məmmədova Sona Məmmədrza qızı*

ruscadan tərcümə etmişdir — F. R.)].

V. — Bu tarixi proseslər eynilikdədirlər. Böyük Yaradan Deyir (IV bölmə):

“167. **Göndərilənlərim Göndərilər, — bəşər arasına Göndərilər. Bəşər özündən, bəşər bəşərdən uzaq olduqca, kainatlardan, Məndən kömək dilər. Bəşər qaranlıqlar arasına qaranlıqlar topladıqca, Göndərilənlərim Göndərilər.**

168. **Bəşər məkana qan gətirər, bəla gətirər, dağıdıcılıq gətirər, ruzi qədərlərindən ruzisizliklər gətirər, — bəşəriyyət Məndən kömək dilər; Mən Görər, Mən Eşidərəm, Cəm yaranışı Eşidərəm. Bəşəri bəşərə Deyən Göndərərəm, elmlərə Elmlər Göndərərəm, Paklıqla, Müqəddəsliklə Göndərərəm”.**

Bu bəlalardan bəşərin azad olması üçün Böyük Yaradan Xəbərdarlıq Göndərir ki, “etməyin!”. Zərdüşt (ə.s.) da gələndə bu cürdü, həddindən artıq ehtiyac içində, heç kim heç kimlə yola getmirdi. İndiki dövrdə torpaq davaları gedir, ərazilər uğrunda müharibələr gedir. Zərdüşt dövründə isə çayların, suların üstündə davaları gedirdi, körfəzlər müharibələri, dartışmaları gedirdi.

Zərdüşt (ə.s.) gəlişi haqqında Deyilir ki, **“Zər düşdü, Zərdən düşdü, “Ahəstə” (“Avesta”) gəldi”.**

Onun haqqında Böyük Yaradanın Özünün Deyimləri var (17 mart 1998-ci il, Naxçıvan ş., səhər saat 8 $^{\underline{25}}$):

“**— İşıq düşdü, Zər düşdü; “Ahəstə” (“Avesta”) gəldi, İşıqdan İşıq gəldi.**

— İşıq düşdü, Zər düşdü; İlk Yaranışın anlamı gəldi;

— Elm gəldi, Elm Göndərildi, Məndən, kainatlardan Yaranışın anlamı gəldi.

— Zər gəldi, İşıq gəldi, Zər düşdü, İşıq düşdü.

— Arıq gəldi, ucaboy gəldi; İşıq gəldi, Zər gəldi. İşıqdan Zər düşdü, ahəstə gəldi, Elm gəldi.

— Yaranışın Deyimi gəldi.

— "İşıqdır" — dedi, "İşıqdandır" — dedi, "Yaranışın İlkindəndir" — dedi, "Yaradanın Özündəndir" — dedi.

— Zər gəldi, Zər düşdü, Azərbaycana düşdü. "Azərbaycan" məkana düşdü.

(Burada ""Azərbaycan" məkana düşdü" Deyimi odur ki, "Zər" sözündən "Azər", "Xəzər" cözləri yarandı, yə'ni Zərdüşt deyimləri çox böyük əraziyə yayıldığından fikirlər də dəyişilirdi. Əslində "Azərbaycan" sözü "Odlar yurdu", "Odlar ölkəsi" deyil, "İşıqlar yurdu", "İşıqlar ölkəsi" kimi başa düşülməlidir. Bununla birlikdə o vaxt adlıqlarımız da dəyişilirdi. Əgər, ondan qabaq İlkindən biz Şumerlər idiksə, yaxud sonralardan isə Albanlar, Ağvanlar, Mannalılar, Midiyalılar idiksə, — bunlar ərazilərə görə qurulan dövlətlərin adları idi, və yaxud oturaqlıq həyat tərzi baxımından türklər, turikkilər, tərkmənlər, türkmənlər, tərəkəmələr idiksə, eyni zamanda həm də azərilər idik, — bu isə bizim fikir, e'tiqad tariximizdən gələn adlıqdır. Şumerlərlə Albanların arasında dövri, tarixi fərqlərə, məsafəcə uzaqlıqlara baxmayaraq onların, deyək ki, mə'bədlərinin arxitekturası cəhətindən oxşarlıqları var idi. Onların mədəniyyətləri də yaxın idi. Əslində, bizim yaddaşlarımızdan onlar uzaq olmayıbdır.

Zərdüştün gəlməyilə, "Ahəstəsini" — "Avestasını" gətirməklə, Zərdüştün "Zər" — "İşıq" sözü böyük ərazilərə yayıldı. Deməli, biz zərlərik, — İşıqlılarıq. Amma, bu, heç də o demək deyil ki, bizim tariximizin başqa cəhətləri yaddan çıxmalıdır, İlkin dövrlərimiz, mədəniyyətlərimiz yaddan çıxmalıdır. Bu haşiyəmdən sonra Böyük Yaradan Deyimlərinin ardını sənə oxuyuram).

— "Xalq" — demədi, "mən" — demədi, "Azərbaycan" — dedi, mə'bədlər gəldi, inamlılar gəldi.

— Azərbaycandan Şərqə, Qərbə, Şimala, Cənuba İşıqdan İşıq payı düşdü.

— İşıq gəldi, Zər gəldi. Aləminizi İşıqla İşıqlı etdi.

— Zər gəldi, Zərdüşt gəldi, ahəstə dedi, "Ahəstə" gəldi.

— Zərdən Zər Göndərildi, Zər düşdü, İşıq düşdü, "Ahəstə" gəldi.

— "Ulduzlar" — deyildi, "Kainat" — deyildi, "elm" — deyildi, Elmdə deyildi (*"deyim", "demək" sözlərindəndir*).

— Zər gəldi, Zər düşdü; Böyük Yaradandan Yer məkanına İşıq gəldi.

— Deyimləri yaddaşsız etdilər, Zər Qayıtdı, İşıqdan İşıqlılar gəldi, davamçılar gəldi.

İşıq paylı Göndərildi, İşıqdan gəldi, yenə gəldi (*burada Böyük Yaradan Həzrəti İsa (ə.c.)-ı Deyir. İkinci Göndərilləndir***).**

— Zər düşmüşdü, İşıq gəldi (Zər İlki idi, Onun dalınca isə İşıq — İsa gəldi**).**

F.— "Avesta" kitabında da üç saoşyantın — xilaskarın gələcəyi barəsində Zərdüşt (ə.c.) xəbər veribdir. O, bilirdi ki, ikincisi də gələcək, üçüncüsü də.

V.— "Avesta" kitabında?

F.— Hə. Zərdüşt (ə.c.) xəbər verib ki, ikincisi də, üçüncüsü də gələcək.

V.— Görürsən, biz də Böyük Yaradanın tərəfindən Deyiləni deyirik. Oxumağımı davam etdirirəm:

— Zər düşmüşdü, İşıq gəldi. İşıqdan İşığı deyən, açıb göstərən gəldi. İşıqdan gəldi, İşıqlı gəldi, İşıqdan İşıqlı gəldi.

— Tək Göndərildi, tək gəldi, yenə gəldi. Zər düşmüşdü, İşıq düşdü, kainatlardan İşıq gəldi, İşıqlı gəldi. Böyük Yaradan Məkanından, Böyük Yaradan Baxışından, Göndərişində gəldi.

(Yə'ni, Böyük Yaradan Göndərirsə, Nəzəri də oradadır. O Göndərilən Böyük Yaradanın İşıq Payındandır).

— Zər gəlmişdi, Zər Qayıtdı, İşıqdan Göndərilən, İşığa Qayıdan gəldi.

V.— Yə'ni, Zər gəlmişdi, Zər Qayıtdı, özü Qayıtdı. Görürsən, altı yüzdənmi, ya neçə illərdən sonra Eyşüa — İsa gəldi, yenə İşıqlı gəldi, İşıqlı da Qayıtdı. O da "İşığı" — dedi. "İlkin Atam" deyəndə, o, İşığı demiş imiş. "İşıq" cözünü eşidəndə bəşəriyyət karıxa bilər, "İşıq" — "ocaq", yaxud "Günəş" deyil. "İşıq" odur ki, Böyük Yaradan bu kainatları Yaradanda Özündən onlara Ağ İşıq Səpib; nəticədə Böyük Partlayış baş vermişdi ki, kainatlar, bu aləmlər bu Partlayışdan yarandılar. İlkin Onun Özüdür, adlıq isə sonradır. Yə'ni Böyük Yaradana "Allah", "Allah-Təala" deyirik; bu, Onun adıdır. Yaxud da deyirik "Böyük Yaradan", — bu oldu Onun böyüklüyü, — yenə də adlığı oldu, Özlüyünü demədi. Özlüyü İşıqdandır, İşıqdadır, Nurdandır, Nurdadır; Özlüyü Müqəddəslikdədir. İlkin Onun Özüdür. Böyük Yaradanın Özüdür ki, sonra Onun adıdır. Görürsən, fərqlər haradadır?! Məsələn, bəşərin yadında, yaddaşında "Fikrət" adı olmasa, Fikrət bu dünyaya gələndə ona "Fikrət" adı deməzi, deyərdi, "oğlan", sonra adlıq tapardı. Görürsən, ad var, sonra gələn bəşərə bu adı verirlər. Amma Böyük Yaradanın Özüdür ki, sonra adıdır; deməli, O, Yaradandır ki, sonra adıdır. Biz yaranmİşıq ki, əvvəl adımızdır, sonra isə özümüzük. Bu dediyim müşahidələrdən, yaddaşlardan gəlmə fikirdir, təfəkkürdür. Məsələn, yeni doğulan kiməsə onun yaxınları, atası, anası özlərinin ürəyinə yatan, ruhuna, əqlinə, zəkasına, anlamına uyğun ad tapıb qoyurlar.

F.— Vahid, sən lap ürəyimdən olan mətləb üstünə gəlib çıxdın ki! Deyirsən ki, yeni doğulan kiməsə heç də kor-koranə, "göydəndüşmə", təsadüfi bir ad demirlər.

V.— Bəli.

F.— Məsələnin mahiyyəti burasındadır ki, indiyə qədər dünya dilçilərində belə təsəvvür var ki, sözlərin özləri cansız, donub-daşlaşmış kimi, yarlık-birka xüsusiyyətlidir və sözlər, dillər kor-koranə, özbaşına yaranıbdır, əşyanın, hadisənin mahiyyəti, mə'nası ilə adı arasında əlaqə yoxdur. Mənim arşdırmalarım isə bunun əksini sübut edir. Bu araşdırmaların nəticələrini "Sözün sirri — səsin sirri" (Bakı, 1998) kitabında vermişəm. Məsələnin həm maraqlı, həm də Böyük Yaradanın "Yaranış" kitabı ilə də bağlı olduğunu nəzərə alaraq bu haqda ayrıca söhbət edərik. İndi isə sözünə davam et.

V.— Bayaq deyirdim ki, hər bəşər öz anlamına uyğun adlığına ad deyib və hər kəs öz adı üstündədir, yə'ni, hər bəşər öz gəldiyi məkanın təmsilçisidir. Heç görməzsən ki, adla yaranış arasında fərq əmələ gəlmiş olsun. Göndərilən peyğəmbərlər yeni elmi-dini bilgilər gətirib.

Elmi biliklər, Elmi İlahiyyat insanlara, böyük-böyük regionların əhalisinə çox böyük elmi-dini yeniliklər verməklə bərabər onların adət-ənənələrinə də böyük tə'sirlər etmişdi. Məsələn, Novruz bayramının atributları icra olunur; İranda icra olunur, Azərbaycanın özündə, demək olar ki, tamlığı ilə icra olunur. Bunları bizə heç kim deməyib və heç kim də məcbur etmir. Bu, bizim yaddaşımızda gəlib. İlk əvvəldən bizə bunları İlk Müqəddəslər demişdilər. Məsələn, Müqəddəs "Yaranış" Kitabının "Bəşər" bölməsinin (IV) 36-cı Deyimində Böyük Yaradan Deyir: **"Kainatlarda, o məkanda İlk Bayram o Müqəddəslərin yaddaşında, Həmin Gün yaddaşında, Cəm kainatlardakı o Bayram, o An, yaddaşında".**

37-ci Deyimində isə:

"«Bayram» dediyin — İşıqla, Rəmzi — odla, İşıqla. Kainatlarda yeniləşmə — O gün yeniləşmə. İlk bəşər daş

yığdı, ətrafdan daş yığdı, rəngarəng daş yığdı. O, bir yaddaşdır, İlk yaranışa yaddaşdır: «kainatlar — məkanlarla; rənglərlə, məkanlarla». Kainatlarda yeniləşmə, — o gün yeniləşmə”.

Deməli, bundan əvvəl Böyüklər deyiblər və səcdələri də onlar bizim üçün saxlayıblar, məsələn, IV bölmədə deyilir:

“39. Yaranışın Anı var, kainatların Anı var, Cəm kainatların Böyük Yaradana Səcdədə duran anı var — Bayramın anı var (*17,5 —18 mart***).**

40. O an cəm Yaranışlarla Vəhdət Anıdır, ayrı deyil. Bayram Cəm kainatlarladır, ayrı deyil; O gün «o dünya»da olanlara bayramdır, Bayramdan ayrı deyil; bayramdır — Bağışlanma müddətidir, bayramdır”.

Böyüklərimiz o adət-ənənələri xüsusi olaraq qoruyub saxlamayıblar, sadəcə olaraq biz ardıcıllıqları gördükcə, müşaiyət etdikcə başa düşmüşük ki, bunlar icra olunmalıdır. İcranın məntiqi, mə’nası var: kainatların Yaranış Anıdır.

F.— İlk Müqəddəslərin bizə öyrətdiklərinin bir qismi sonralar tarixi dəyişikliklərə mə’ruz qalmış və yaxud müəyyən faktorların, amillərin tə’siri ilə tamam unudulmuşdur. Məsələn, ola bilmiş ki, sonrakı nəsillər bayram vaxtı İlkin bəşərin ətrafdan yığdığı rəngarəng daşların əvəzinə yumurtaları müxtəlif rəngdə boyasınlar. Bu yaxşıdır. Axı, yumurta Kainatın Ellipsoid formasını xatırladır. Digər tərəfdən isə (*mənim əlim altında da “Yaranış” Kitabının bir nüsxəsi var*) burada IV bölmənin 44-cü Deyimində yazılıb: **“Müqəddəslərdən (***məkanınızda İlk Müqəddəslərdən***) yaddaşda, o bəşərə yaddaşda: «İşıq (***Günəş***) ortada duranda, Gün ortada duranda» — Bəşər Səcdədə, Böyük Yaradanına Səcdədə, Günəşlə bir Səcdədə, dörd gün Səcdədə»”.**

Görürsən, biz insanlar, biz əhali Novruz günlərini yalnız

baharın gəlməyilə əlaqələndiririk, deyib-gülməklə, çalıb-oynamaqla, müxtəlif şirniyatlar, plov, yaxud da digər ləzzətli yeməklərlə keçirməkdə görürük. Əsl həqiqət isə unudulub.

V.— Qaldı ki, o biri peyğəmbərlərin də Göndərişinin hərəsinin öz dövrü, öz zamanı var idi. Heç də peyğəmbərlər öz istəyilə Gəlməyiblər. Deyimlər göndərilir bir müddətə ki, "yaranış, bax, budur". Bundan sonra bəşər özünü dərk etməsə, yenə də bəlalar gələcək yer üzünə. Ona görə də, XII bölmənin 9-cu Deyimində Yazılıb:

"Göndərilənlərim sizədir, Müqəddəslik sizədir, Əbədiyyət Deyimi sizədir. Göndərilənlərim Göndəriləcək, bəşər bəşərdən uzaq olduqca Göndəriləcək",

yaxud VI bölmənin 35-ci Deyimində:

"Deyimlər bəşərədir, Göndərilənlər bəşərədir. Bəşər qayıdandır, Paklığa, Əbədiyyətə Qayıdandır. Bəşər bilsin, dərk etsin, Yaranışını dərk etsin; etdiklərini, Qayıdışını dərk etsin; Əbədiyyətdən Əbədiyyəti, Yaranışını dərk etsin".

İndiki zaman dediyim həmən qarışıqlıq dövrüdür. Heç də biz özümüzdən heç bir şey gətirmirik və həm də isnad edirik Həzrəti Mühəmməd (ə.s.)-ın özünə, Həzrəti İsanın özünə, Həzrəti Musanın özünə. Axı, "Tövrat"ın özündə də var ki, Nuh dövründə su basmışdı yer üzünü. Bunların hamısı bir-birilə bağlılıqdadır. Bağlılıq o demək deyil ki, yalnız bizim ərazimizi su basıbdı, biz xilas olaq; — yox, belə demirik. Yaxud demirik ki, Amerika qit'əsini su basıb, — yox, belə də demirik. Bütün Yer üzündəki hal belədir: zəlzələlər, daşqınlar, küləklər, sunamilər, ruzisizlik, aclıq, nəticəsizlik. Heç bir varlıq digər varlıqların başına gələnləri, bəlaları yalnız ayrısının, yadların, yad kəslərin bəlası olduğunu düşünməsin və sevinməsin. Bunlar hamımızın bəlasıdır. Və hamımız qaranlıqlardan xilas olmalıyıq. Xilasın mənbəi mehribançılıqdır. Böyük Yaradan "Yaranış"

Kitabının IV bölməsində Deyib:

“198. **Gördüyün hər cismə, hər varlığa mehriban ol, hər bəşərə mehriban ol, ətrafına mehriban ol. Başladığın hər işə mehriban ol, mehriban bax, mehriban ol. Hər varlıq sənin İşıq payından qədərli, o varlığın İşıq qədəri sənin İşığınla həmahəng qədərli.**

199. **Etdiyin işə İşıq gətir, İşığınla İşıq gətir, — varlığından İşığın tükənməz, — varlığına İşıqlardan İşıq toplarsan. Mehriban ol, cəm yaranışlara mehriban ol.**

202. **Mehribanlığınla, rəhminlə Pak İşığı varlığında artırarsan; İşığınla, etdiklərinlə (***xeyirxahlığınla***) — rahatçılıqlarını artırarsan. Ətraf məkanlara (***planetlərə***), cəm kainatlara İşıqları artırarsan, Əbədiyyətinə Əbədi İşığını, bağışlanmanı bu gün artırarsan.**

203. **Sülh istəyinlə sülhü artırarsan, rəhminlə rəhmi artırarsan, ətrafına rəhmi, mehribanlığı artırarsan”.**

İnsan özü özünü (*əsl*) insan kimi dərk etməsə, heç kim onu dərk etməyəcək, edə bilməyəcək. Özünü dərk edə bilməyən, başqasını da dərk edə bilməz. Ona görə də, Yer üzünə narazıçılıqlar, dartılar gəlir.

F.— Vaxtilə Naxçıvan ərazilərində daşlardan çoxlu qoç heykəlləri yonublar və bu ərazilərin hər tərəfində bunlara rast gəlinir. Bunlar qoç bürcü ilə əlaqədar bilgilərin əsasında yonulublar?

V.— Mö’münəxatun məqbərəsi ətrafında səninlə gördüyümüz qoç heykəllərindən Naxçıvan Respublikasının hər tərəfində çox görmüşəm. İndiki insanlar güman edirlər ki, bunlar təsərrüfatla, ya da qəbilə dinləri ilə əlaqədar düzəldiliblər. Yaxud Həzrəti Zərdüşt (ə.s.) heç də bizim qoç, qoçu mə’nasında bizə öyrətməmişdi, heç də o mə’nada bizim aramıza gətirməmişdi. O, qoçu ona görə bizə rəmz kimi göstərmişdi ki, o, yazı, baharı hər an yada salır, çünki, Yer kürrəsinin İlkin

fırlanma başlanğıcı, fırlanmağa başlanan anı Qoç bürcünə təsadüf edibmiş. Qulaq as, “Yaranış” Kitabının IV bölməsinin aşağıdakı Deyimlərini sənə oxuyuram:

“33. **Bayramın anı var, başlanğıcına — anı var, bəşərə — yaddaşdır, başlanğıca yaddaşdır. «On ikisi» — «başlanğıc», — kainatlarda Başlanğıc.**

Kainatlar məkanlaşdı, altı müddətə məkanlaşdı, «on səkkizinə» məkanlaşdı (*Yer üzərində olan indiki təqvimlə 12 Martda başladı, 18 Martda cəm kainatların yaranışı, kainatlarda isə məkanların məkanlaşması başa çatdı***).**

34. **Cəm məkanlar hərəkətdə, İlk Anı ilə hərəkətdə, «on səkkizinə» hərəkətdə (***mart ayı 17,5, 18 tam idi***).**

35. **Sizə görə «üçdür», «on ikidə» «üçdür» (***üçüncü ay — mart ayı, «on iki» — bir ilin on iki ayı***)”.**

Böyük Yaradan Deyir ki, **“Mən kainatları, məkanları altı müddətə Yaratdım”.** O, görürsən, “altı müddət” sözünü Deyir, “altı gün” Demir. Yaranış Anında, Yaranış prosesində hələ gün, Günəş yox idi, Yerin öz oxu ətrafında dönüşü hələlik başlamamışdı. (*“Gün” sözü bəşərin deyiləni başa düşməsi üçün imiş*).

Altıdan sonra yeddidir. Sənə X bölmədən aşağıdakıları oxuyuram:

“18. **Yaranış Anındadır, — o anındadır (***mart ayı***). Səmada İşıq olar, ağ İşıq olar. Yaranışın İlkidir, o anla İlkidir. Şimşək çaxar, İşıq olar, İşıqdan nəmlər olar; o, (***məkanda***) Yaranışa An olar, o andan olar.**

19. **Hər varlıq oyanar, o müddətdən oyanar. Yaranışa İlkidir, o məkanda yaddaşa İlkidir.**

20. Yaranış müddəti Altıdır, Altı müddətə altıdır. Yeddi sükutdur. Yeddinci günü (*həftə***) günorta (***saat*** 1^{30}***-a qədər***) kainatlarda, Yer məkanında sükutdur, sakitlikdir, sükutdur. Yeddinci gün sakitlikdir, kainatlarda sakitlikdir. O, əlamət-**

dir, Yaranışın yaranış müddətinə əlamətdir.

21. **Yeddidən sonra birdir, altıya İlkdir, birdir** (*Birinci gün*). **Kainatda kainatlar, kainatlarla məkanlar hərəkətlərə İlkidir. Hərəkətlər Vəhdətdədir, məkanlar hərəkəti biri-biri ilə vəhdətdədir". (***Həftə — yeddi gün. Birinci gün Kainatda Hərəkətlərin başlanğıcına Andır, əlamətdir*).

Yə'ni, Böyük Yaradan Deyir ki, Böyük Partlayışdan sonra toz-dumanlıqlar arasına üçüncü müddətdə aydınlıqlar gəldi və altıncı müddətdə isə məkanlar öz məkanlarında yerini tutduqdan sonra bir sakitlik, bir sükut başladı. Bu, yeddinci müddətə təsadüf edir. Bu sükutdan sonra isə cəm məkanların ümumi Vəhdətdə Hərəkəti başladı. Həm də Deyilən bu altı müddət Kainatın ümumi quruluşunda da özünü büruzə verir. XII bölmənin Deyimlərinə fikir ver:

"5. **İşığımla İşıqlandırdım, — kainatlar İşıqlandı. İşığımın Qədəri iki səmtə, hər tərəfi — üç müddətə, iki tərəfi üç müddətə İşıqlandı.**

Kainatlar Altı müddətə Yarandı.

6. **İlk Mənəm, kainatları, yaranışları Yaradan Mənəm. Kainatların yaranışı müddətlədir, Altı müddətə müddətlədir.**

7. **İki tərəfim Aydınlıqdır, aydınlıqlara Aydınlıqdır. İşıq Aydınlıq, yaranış İşığımla Aydınlıq".**

Yə'ni, görürsən, iki dənə üç (3+3) ilə altı müddət başa gəlir. Bu mütənasibliklə də (*düzgün*) Ellipsoidin böyük oxu kiçik oxundan (2 dəfə) fərqlənir.

Həzrət Zərdüşt (ə.s.) da deyir ki, Başlanğıc anında Yer məkanının vəziyyəti Qoç bürcünə görəymiş.

Ümumi halda biz bəşərin özünü bəşərin özünə, bəşəriyyətin özünü bəşəriyyətin özünə deyirik, yaranışını və qayıdışını deyirik. Böyük Yaradan bu əlamətləri Göndərir bəşəriyyətə,

bəşəriyyət dağıntı içindədir, amma hələ də dərk eləyə bilmir ki, bunlar nə əlamətdir! Heç olmasa dərk etsin ki, "bunlar niyədir, nəyə görədir" — axı, niyəsini açmalıdır bu bəşər özü üçün, — paklanma gedir, yeniliklər gəlir yer üzünün qaranlıqdan azad olma prosesi gedir. "Qaranlıq" deyəndə insanlara qəribə gəlməsin, — bu, gecə qaranlığı deyil. İlahiyyata qaranlıq gətirmək olmaz. İnsan, axı, müqəddəs yaranışdır. Müqəddəslikdən yarananın Müqəddəsliyə qaranlıq gətirməyinə həqqi yoxudur. Həqqinin də olmadığından İşıq gəlir durur ortada, bərqarar olur öz yerində və xəbərdarlıq verir ki, "etmə!".

Əlavə olaraq, IV bölmənin Deyimlərinin bir neçəsini sənə oxuyuram:

"157. **Əbədi İşıqları kainatlarda, varlıqlarda, cismlərdə pozmaq olmaz.**

158. **Bəşər İşığı (*Ruhu*) ilə, Pak İşığı ilə, Əbədiyyətə Paklığı ilə Qayıdar. İşıqlar arasına, yeni yaranacaq yaranışlar arasına qaranlıqlar gətirmək olmaz.**

159. **Kainatlar Ahəngi pozulmaz, bəşər varlığı o Ahəngi pozmaz. İşıqlara, zərrələr axımına qaranlıq gətirmək olmaz. Paklığa qaranlıq gətirmək olmaz. Əbədi İşıqları kainatlarda qaranlıqlarla azaldıb pozmaq olmaz.**

160. Bəşər İşığı, (*ruhi*) paklığı ilə paklığa qayıdar. Pak İşıqlar arasına qaranlıqlar gətirmək olmaz".

Hər bir insanın cavabdehliyi heç də az deyil: qaranlıqlar gətirmək olmaz.

Böyük Yaradan V bölmədə Deyir:

134. **"Olacaqdır, olacaqdır, olacaqdır:**

— O gecə — son gecə olacaqdır; olacaqdır, o gün — son gün olacaqdır;

— Olacaqdır, Yer məkanında son gecə, son gün olacaqdır;

— O an olacaqdır.

139. **Olacaqdır, Yer məkanında son gün, son gecə olacaqdır. Günəş sönməyəcək, İşığımdan İşığı tükənməyəcək**.

140. **Günəş tünd olacaq, qırmızı ilə tünd olacaq. Günəş sönməyəcək, İşığımdan İşığı tükənməyəcək".**

Doğrudan da, bu gedişlə son gecəni, son günü İlahi deyil, bəşəriyyətin özü özünə gətirəcəkdir. Axı, İlahi neçə min illərdir Bağışlayır bunu. Rəhmin də bir həddi var, Bağışlamanın da bir qədəri var! Dərkiyyatsızlığın da öz həddi, qədəri var! Bu dərkiyyatsızlıq təkcə Yer kürrəsinin özünə bəla gətirsəydi, deyərdik ki, bu, Yerin bəlasıdır. Amma ətraf planetlərə də bu qaranlıqlar yayılır. Cəm kainatların bizim bu Qalaktikasından əlavə, digər qalaktikalara da bəla, dağıntı gətirir bu bəşər! Ona görə də məhşər olacaqdır. Əgər Yerin bəşəriyyəti özünü dərk etməsə, məhşər olacaqdır.

Peyğəmbərlər məhz buna görə Göndərilirlər.

F.— Ola bilər ki, gələcək bəşəriyyət, yə'ni, bu bəşərin nəsilləri dərk eləyəcək özlərinin yaranışını.

V.— Gələn bəşərin dərk eləməyi gec olur. Həzrəti İsa (ə.s.)-ın çarmıxa çəkilişindən neçə ildən sonra onun gətirdiyi anlamları dərk ediblər. Neçə ildən sonra dərk ediblər ki, olmazmış onu çarmıxa çəkmək.

Onu nə peyğəmbərlikdən yendirib adi bəşər səviyyəsinə, nə də qaldırıb Allah səviyyəsinə gətirmək olmazdı. Allah, Böyük Yaradan Birdir, onun şəriki yoxdur. Uyğun olaraq, Böyük Yaradan "Yaranış" Kitabının VIII bölməsində Deyib:

"119. **Etmə, bəşər, etmə; bəşəri bəşərdən etmə. Yaradan Mən, Göndərən Mənəm. Etmə, bəşər, etmə, biri-biriniz arasına qaranlıq etmə. Bölmə, Bölünməyəni bölmə.**

120. **Cəmlər Təkə bölünər, Böyük Yaradan cəmlərə bölünməz, Yaranış yaranışlar arasında bölünməz. Hər hansı**

adda bölünməz, bölünən deyil Bölünməz; Fərd Yaratmadım, — Bölünməz; Cəmlərdə Cəm Yaranışlar Yaratdım, Yaranışlar biri-biri arasında bölünməz, yaranışlar biri-birindən uzaq olmaz.

121. **Yaranışı Yaranışa Yaratdım, Yaranışı Yaranışdan Uzaq Yaratmadım. Mən Birəm, Cəmlər Yaratdım; Cəmlər arasında Cəmlərə Yaratdım. Bölmə, bəşər, bölmə, Bölünməyəni bölmə**.

122. **Məkanınızı kainatlardan, kainatları məkanınızdan bölmək istəyinlə bölmə. Bölmə, bəşər, bölmə, özünü cəmlər arasından «tək» deyib bölmə**.

123. **Tək deyilsən, cəmlər, varlıqlar arasından bölmə. Nəzərimdə Cəmlə cəmdir, "fərd" deyib, cəmləri biri-biri arasında bölmə"**.

IX bölmədə Deyib:

"33. **Məkanlar bölünməz, kainatlar bölünməz, Vəhdətlə Ahəng, Müddətlə An, Böyük Yaradan Bölünməz**.

34. **Cəmlər Təkə bölünər, Tək cəmlər arasında Bölünməz.**

35. **Böyük Yaradan Bölən deyil, bəşəri bəşərdən bölən deyil, yaranışı yaranışdan, İşığı Zərrədən, göndərişi qayıdışdan, varlığı varlıqdan Bölən deyil**.

36. **Böyük Yaradan Önündə Yaranış bölünməz, yaranışlar yaranışı bölə bilməz. Cahilliklə yer məkanı bölünməz"**.

XI bölmədə Deyib:

— Eynilik Mənəm, Yaranışlar oxşardır, Eynilik Mənəm.

— Hər yaranmış yaranış Mənim İşıq Təzahürümdür, Mən deyil. Mənim Ətrafımda olanlar, bir Müqəddəslikdədir, Paklıqdadır; Zərrədə yox, bir İşıqdadır. Eynilik Mənəm, Mənim Məkanımdır.

— Cəm yaranış eynilikdə olmuş olsa idi, – cəm məkanlar eyni olar, cəm yaranış eyni olardı. Eynilik Mənəm, Mənim Məkanımdır. Mənim İşığım İşıqda, Zərrələr təzahürümdür. Təzahürümdür, təzahürdə yaranışlardır, qədərsiz yaranışlardır, – eynilik yoxdur”.

Həzrəti Mühəmməd (ə.s.)-ın gətirdiyi anlamları da çox gec dərk ediblər.

Belə olan halda bundan sonra heç bir Göndərilən də Göndərilməz! Və, nəhayət, xəbərdarlıqların əvəzinə, Göndərilənin əvəzinə Qiyamət günü Göndərilər!

P U L

V.— Bu dəqiqə bəşər bəşəri qəbul etmir, varlıq varlığı qəbul etmir, qit'ə qit'əni qəbul etmir. Buna görə də insan aciz qalır. Anlam anlamsızlığın əlindən öz anlam yerini tuta bilmir, — bəla budur, buradadır. Dövlət dövləti başa düşə bilmir, çünki insan insanı başa düşə bilmir. Ruzi — ruzidən, pul — puldan azalıb. Böyük Yaradan Deyir ki, “**Mən pul Yaratmadım, Mən Ruzi Yaratdım, bəşər yaratdı o pulu**”. Bəşərin öz yaratdığı pulu özünün əlində yoxudur deyə, deyir: “pul dəyərsizdir”. Halbuki, pulun say qədəri öz yerindədir. Amma, əslində, bəşərin ruzisi qədərsizdir, yaşamı qədərsizdir, etdiyi qədərsizdir, düşüncəsi qədərsizdir, yə'ni, bəlanı bəla üstünə gətiribdir. Bunların hamısı sıralanıb dayanıb bir xəttin üstündə və bəşərin özünə qarşı çevrilib. İnsanlar kütləvi surətdə məhv olur. Bizim ürəyimiz yanır onların bu ölümünə, digər tərəfdən isə özmüz günahkarıq, hər bir insan günahkardır onların bu ölümünə. Bu zəlzələlərin, bu tufanların, bu daşqın və sunamilərin baş verməyinə, axı, biz özümüz günahkarıq! Bəşər bunları, bu günahlarını dərk edir? — Yox! Bunları dərk etməsi üçün gərək bəşər özünü dərk edə,

yaranışını dərk edə. Dərk edə ki, nədən yaranıb, niyə yaranıb, kim yaradıb, haradan gəlib və haraya gedir. Böyük Yaradan "Yaranış" Kitabının VIII bölməsində Deyir:

"125. **Kamillik, insanlıq pul deyil, mehribanlıq pul deyil, yaranışlar pul üstündə, pulla deyil. Göndərişinə Qayıdışın pulda deyil".**

Zorakılıqla bəşərin dərk etməsi lazım deyil. Zorla heç bir şeyi heç kimə başa salmaq olmaz. Zorakılıqla bu işlər baş tutmuş olsaydı, onda gərək cism cismə zorakı olaydı, varlıq varlığa zorakı olaydı və, nəhayət, Allah - Təalanın gərək Özü Zorakı Olaydı. Görürsən, O, Zorakı Deyil. Deyir ki, "sən Azad yaranışsan". İnsan dərk etməyəndə, qaranlıq özünə yığanda, Böyük Yaradan Səbrlə Baxır, Baxır, Gözləyir sənin kamilləşməni, paklanmağını, müqəddəsləşməyini. Böyük Yaradan VII bölmədə Deyir:

"145**. Sən göndəriş idin, müddətinə göndəriş idin. Bəşər dönməli, bəşəriliyindən etdikləri ilə Əbədiyyətinə, Müqəddəsliyinə dönməli, Müqəddəslikdən bəşərləşən, — Əbədiyyətinə dönməli.**

146**. Mən Baxar, Gözlərəm, Kamil yaranışın kamilliyini Gözlərəm.**

147**. Kamillik — mehribanlığın, cəm yaranışa mehribanlığın, sözünə düz, işinə düz, təmənnasızlığın; varlığın, əqlin Pak, hər addımın Pak, baxışın Pak.**

148**. Özündə — İşığı, Ətrafına İşığı, o məkana İşığı, kainatlara İşığı, Əbədiyyətə, İlkinə, Müqəddəsliyə Qayıdışı Gözlərəm".**

Bəşər, bəşəriyyət özünün cavabdehliyini gərək dərk edə. Dərk edə ki, yaranışın özü müqəddəsdir, axı, bunu müharibələrlə məhv etmək olmaz, dağıntılar, ruzisizlik gətirmək olmaz! Tək ruzisizlik ötüşür, insanlar bir təhər bunu ötüşdürə bilir, amma

bunun dalınca elmsizlik gəlir, cahillik gəlir. Gör, bir bəşərin səhvi nə qədər səhvləri yaradır. Hər bir bəşərin yaranışı kamil yaranış olduğu üçün onun cavabdehliyi də böyükdür. Böyük Yaradan Deyir (V bölmə):

"132. **Bəşər — yaranış, kamil yaranış, — Müqəddəslikdən yaranış, Mənim Rəhmimdən Yaranış.**

133. **Ey bəşər, cəvabdehliyin az deyil, kamil yaranışın az deyil; İşığımdan yaranışsan, — varlığın az deyil, Yer məkanın kiçik deyil, — sənin olmayan sənin deyil, məkanlarla məkanlıdır, kainatlarda məkanlıdır; Hərəkətdə hərəkətli, Vəhdətimdə hərəkətli, ahənglərlə hərəkətli"**.

Heyvanat da yaranışdır, — təkrar yaranışdır. V bölmədə Deyilib:

"124. Cahilləşən bəşər varlıq qədərini dəyişməz, — əbədi yaranış dəyişməz; cahilləşən, vəhşiləşən bəşər (*varlıq*) **özünə təkrar yaranış istər, yaranışı dəyişməz.**

126. Kamil ikən cahilləşən, cahillikdən vəhşiləşən, vəhşilikdən — vəhşi yaranış".

Kamil yaranışın səhvi, gör, nələri yaradır! Allah məhv edə Bilərdi, amma O, Səbrlidir.

Biz zorakılıq gətirmirik. Biz Allahın Adını dedik, Adından demədik.

F.— İndiyə qədər heç kim bizim günahkar olduğumuzu bizə söyləməyib, güldən ağır bir söz mən sənin ünvanına heç kimdən eşitməmişəm.

ƏRƏBİSTAN YARIMADASI

F. — Bibliyadakı əfsanələrə əsaslananlar bildirirlər ki, təxminən e.ə. 2379-cü ildə Nuh dövründə böyük daşqınlar olmuş Babilistanın ərazisini və Ərəbistan yarımadasının bütöv

ərazisini su basmışdır. Buna “Nuh tufanı” və ya “Böyük daşqın” deyirlər. Mülahizələrə görə Kə’bə mə’bədi Adəm tərəfindən tikilmiş və buraya müqəddəs “Qara Daş” qoyulubmuş. Böyük Daşqın dövründə mə’bəd sular altında qalmış, sonralar isə İbrahim peyğəmbər və oğlu İsmail mə’bədi bərpa etmişlər və “Qara Daş”ı əvvəlki yerinə qoymuşlar. Bə’zilərinin mülahizələrinə görə məhz həmin “Böyük Daşqın” nəticəsində Mesopotamiyanın və Ərəbistan yarımadasının ərazisi qumsallıqlara çevrilmiş, bə’ziləri isə Yer qabığının coqrafi dəyişikləri nəticəsində bu yarımada hissəsinin dənizdən qalxdığını güman edirlər. Ona görə də onun ərazisi qumsallıqlarla örtülmüşdür.

V.— “Sudan çıxması” deyiminin özündə də əlamət odur ki, əraziyə daşqınlardan sonra yenilik, İşıq gəlmişdi. İşıq isə ancaq paklığa, sudan Paklığa gəlir. Ərəbistan yarımadasının özü də indi paklıqdadır. Daşqınlar dövrü keçdikdən sonra o ərazidə sular, yağıntılar azalmış, qumsallıqlar artmış və dəyişiklərlə bərabər, yenilik — paklıq gəlmişdi. İşıqlıq var orada. Yer üzünün çox sahəsi bu cür olacaqdır. 2000-ci illər başlasın, insanlar görəcək ki, 2007-ci, 2010-cu, 2020-ci, 2030-cu illərdən sonra çox sahələrdə quraqlıq olacaq.

Ərəbistan yarımadası da müqəddəs İşıqladır, Tibet də, Hindistan da müqəddəsdir. O ərazilər İlahi bir İşıqdadır.

FƏRDİLİK

F. — İndi isə fərdilik haqqında eşitmək istəyirəm. Yə’ni deyək ki, cəmlərin içərisində mən də varam; bəs, hansı xüsusiyyətlərə görə bir fərd olmaq e’tibarilə mən digərlərindən seçilirəm. Hər hansı insanı, cismi, əşyanı, materialı, maddəni biz insanlar onların öz xüsusiyyətlərinə görə nisbətən tez tapıb bir-birindən ayırd eləyə bilirik. Digər tərəfdən isə “Yaranış”

Kitabının IV bölməsində Deyilir:

“88. **Nəhayətsiz kainatlarda fərd yoxdur, Yaranışa fərd yoxdur. Vəhdətlərə, ahənglərə fərd yoxdur, Cəmlər arasına fərd yoxdur.**

89. **Cismlərdə fərd, bəşərə fərd (*tək özü*) yoxdur.**

90. **Baxışımda, — Səbrli Baxışımda Yaranışlar arasına fərd yoxdur. Vəhdət axımında fərd yoxdur, cəmlər arasında cəmdir yaranış, Yaranış arasına fərq yoxdur.**

91. **Kainatlarda məkanlara fərd yoxdur, İşıq məkanı (*günəş*) ətrafında o məkanlara fərd (*tək*) yoxdur.**

92. **Fərdlər Yaratmadım, Cəmlər Yaratdım, Yaranışa, bəşərə fərq yoxdur.**

93. **Kamilliyə fərq yoxdur, Elmlərdə elmlərə fərd *(tək)* yoxdur. Cəm yaranış — Vəhdətimdə yaranış, yaranışa fərq yoxdur.**

94. **Bəşəri bəşərdən ayırmayın, — özünüzü Özünüzdən ayırmayın; özünüzə ayırmaq istəyəcəksiniz, — özünüzü Özünüzdən ayırmayın.**

95. Cəm Elmlər — fərdə deyil, elmlər elmlərlədir, fərdə deyil”.

Bu Deyimlərdən başa düşürəm ki, hər hansı insan özünü digərindən, digərlərindən nə aşağı, nə də yuxarı tutmamalıdır. Məsələn, Məkkədəki Müqəddəs Kə’bəni ziyarət edərkən insanların hamısı eyni bir ağ örtümdə olduqlarından xarici görkəmcə varlı kasıbdan, alim savadsızdan, vəzifəli vəzifəsizdən seçilmədikləri kimi. Amma həyatda, ümumi yaşayışda bizlər bir-birimizdən seçilirik.

Mən istəyərdim ki, İlahiyyat baxımından bu məsələləri mənə ətraflı aydınlaşdırasan.

V.— Deyirsən ki, ümumi varlıqlar arasında fərd yoxdur, mən Fikrətəmsə, o biri varlıqlardan fərqim nədədir?

F.— Bəli.

V.— Fərd e’tibarilə heç bir varlığın Böyük Yaradanın Nəzərində heç bir üstünlük fərqi yoxudur. Amma biz hamımız Vəhdət bağlılığındayıq və, deyək ki, Fikrət Böyük Yaradanı çağırırsa, yaxud ona dua edirsə, deməli, bu andaca Fikrət başqalarından seçilir; Böyük Yaradan elə bu andaca arada yaranmış İşıq zolağında onu Görür və Eşidir.

Zahiri baxımdan sənin qabağına qoyub çəkdiyin iki “Astra” siqareti qutusunun biri o birindən seçilmir. Amma, deyirsən ki, bu qutu ilə o biri qutunun fərqi nədədir? — Cismanilik e’tibarilə onların fərqi yoxdur. Cismaniliyə görə cism cismdən fərqlənməz. Fərq onların özlüklərindədir. Bəşərin də özlüyü var, bəşərdən fərqi yoxudur; bəşərilikdə fərq yoxdur. Özlük bəşərin zəkasıdır, əqlidir, etdiyidir. Cismlərdə də özlüyü daşdır, özlüyü metaldır, özlüyü taxtadır və s. Xassələrinə qalmış olsa, metalın etdiyi ilə daşın, yaxud taxtanın etdiklərinin, funksionallığının fərqi var. Odunun, kömürün, neftin, suyun, torfun hərəsinin öz işi var, yə’ni özünə, öz ətrafına yığdığı qədəri var və bunlar da ətrafla bağlılıqdadırlar, vəhdətdədirlər. Belə olan halda, deyirsən ki, cəm varlıqlar, cəm bəşər hamısı eyni anda Allaha özlərinin müxtəlif müraciətlərini etmiş olsalar, onda bir az qarışıqlıq yaranmış olar. Təsəvvür elə ki, bəşərin hamısı eyni anda ya çağırır və yaxud da heç birisi çağırmır. Hər iki halda arada sədd yaranmayıb və, bu, o demək deyil ki, onlar Ondan təcrid olundular. Burada təcriddən söhbət etmək olmaz...

F.— Deyək ki, mən bəşərəm, o isə, cismdir. Əgər əqlimi, təfəkkürümü nəzərə almasaq, mənlə o cismin fərqi nədədir? Cəm yaranış içərisində mənim özlüyüm, Fikrətliyim nədədir?

V.— Bilirsən, artıq, bu, çox böyük anlamdır. Bunu dərk etmək üçün Böyük Yaradan V bölmədə Deyir:

“29. Yaranışlar adlıdır — öz yerində adlıdır. Yaranışlar

boşda deyil, boşluqda deyil, məkansızlıqda deyil".

F.— Deməli, sən yenə də yadıma salırsan ki, istər Zərrədən yaranmış biz adi insanlar olsun (olaq), istərsə də İşıqlı Müqəddəslər (peyğəmbərlər) olsun, hamımızın İlkimiz Müqəddəslikdəndir və biz adi insanlar çoxlu-çoxlu tə'yinatlar almışıq və indi də mən Fikrət bu indiki bəşəri tə'yinatımdayam.

V.— Bəli. İndi sən Fikrət bu andaca Böyük Yaradanı çağırsan, O, həmin İlkin Fikrəti kainatlarda izləyə - izləyə Nəzərində Gəlir sənin bu Yer məkanındakı indiki bu stulun üstündə oturmuş bu vəziyyətinə və Bilir ki, çağıran məhz həmin Fikrətdir. Bilirsən, təsəvvür et ki, sənin bütün tarixini biz kino lenti vasitəsilə İşıqlandırıb ekranda baxsaq, hətta sərf olunan vaxtın qısaldılması xatirinə ayrı-ayrı epizodları seçib baxsaq, yenə də neçə günlərlə, aylarla ekran qarşısında oturmağa məcbur olarıq. Amma O, həmin də andaca Bilir ki, Onu çağıran məhz Həmin bu Fikrətdir.

İndi, deyək ki, Fikrətlə bərabər Yer üzündə 1000000 bəşər Böyük Yaradanı çağırdı, və yaxud, 1000000 cism yanır, ya dağılır, ya da bunları bomba ilə partladırlar. Bu cismlər sözlə, dillə çağırmasa da, bağlılıqları ilə Böyük Yaradanı "çağırır" ki, "məni (bizi) dağıdırlar, zorakılıq edirlər". Böyük Yaradan İşıq bağlılığı ilə o cismləri Görür və onların özlüyünə Baxır.

F.— Böyük Yaradan İşığın qədərinə Baxır? İşığın qədərinin azlığı ya çoxluğu ilə cismlərin o halını Tə'yin Edir?

V.— Yox, İşığın qədəri ilə deyil. Məsələn, biz səcdədə durmuşuq, deyək ki, namaz qılırıq, ya xristiyanlar Allahı çağırır, bunun elə bir fərqi yoxdur, ancaq, hər bir halda səcdədə duranlarla Böyük Yaradan arasında Müqəddəs İşıq zolağı yaranır. Biz Böyük Yaradana onda İşıq zolağı ilə bağlanırıq. Bu, işin bir tərəfidir...

F.— Yə'ni məsələ budur ki, bu Rzayev Fikrətlə (və ya bunun

İşığı ilə), digər bir Fikrətin (və ya onun İşığının) arasında Böyük Yaradan üçün nə fərqi var?

V.— Fərq çoxdur. Deyək ki, bir şəhərdə 10 Fikrət var. "Fikrət" onların adıdır, adlığıdır, özlüyü deyil. Böyük Yaradan qarşısında hər bir Fikrətin özünün kamillik qədəri var, zəka qədəri var, etdiyi işlərin qədəri var, istəklərinin qədəri var, dünyaya baxışının qədəri var...

F.— Cismaniliyinin qədəri var...

V.— İndiki anda cismaniliyinin, maddiliyinin bağlılıq qədəri var, hazırlığı, yaxud qeyri-hazırlığı var... Görürsən, nə qədər komponentlər ortaya çıxır. Bunların hamısının əsasında demək olur ki, bu Fikrət o Fikrətdən fərqlidir. Ayrıca, əlahiddə bir fərd olmasa da, onun etdiklərində, çağırışında fərq vardır. Əgər Fikrətlərdən birisi "Allah, mənə niyə maşın göndərmirsən?" — iddia ilə deyirsə, deməli bu Fikrət o birisindən çox-çox fərqlidir. Bunların Böyük Yaradana bağlılığının fərqi yoxdur, istəklərinin fərqi vardır, özlərinin qədərlərinin fərqi var.

A Y R I L I Q

V. — Deyilir:

"Mən Səndən ayrılmadım. Ayrıla bilmirəm, ayrılmadım. Ayrılmaq istəmirəm, ayrılmıram. Böyüklüyünü gördüm, Müqəddəsliyini dərk elədim, Müqəddəsliyindən ayrılmıram. Mən özümü Səndən uzaq sayıb, Səndən ayrılmıram" — bu, Böyük Yaradanın Özünə müraciətdir.

Amma bu Bağlılıqların içərisində Özlüyü var Böyük Yaradanın. Onun Özlüyündən məhz ayrılmıram. Mən bunu istəmirəm. Ayrılmaq istəsə də, ayrılmayacaq, heç bir bəşər, heç bir yaranış Ondan ayrılmayacaq. Onun Vəhdətindədir hər kəs,

Onun Vəhdətindən ayrılmayacaq.

“Bəs, Böyük Yaradanın Özlüyü nədir?”— sualının cavabını bəşərə lazımdır ki, dərk etsin; bəşər bunu bilmək istəyir və ona can atır.

F.— Bəli.

V.— Cismin, maddənin, materiyanın özlüyü insanlar üçün açıla biləndir, bundan ötrü onların elmi vardır və öz elmlərini gələcəkdə daha da inkişaf etdirəcəklər. Amma Böyük Yaradanı bəşər görə bilmir. Odur ki, “Böyük Yaradanın Özlüyü nədir?” sualı bəşəriyyəti daim düşündürür.

Biz deyirik: “O, Böyük Yaradandır”. Buradan başa düşülür ki, O, yaradandır. “Böyük Yaradan” sözü həm də Onun adlığı kimi alınır. Həzrəti Mühəmməd (ə.s.) deyir ki, “O, Allahdır”, Həzrəti Zərdüşt (ə.s.) deyir ki, “O, Ahura Məzdadır”, Həzrəti İsa (ə.s.) deyir ki, “O, Atamdır”. Bu adların içərisində vahid bir ad yoxdur ki, deyəsən: Onun adı budur. Tə’yinlənmiş bir ad yoxdur.

Böyük Yaradanın Özünə baxanda, Özü ilə üzbə-üz duranda, Ona heç bir ad demək olmur. Çünki, cəm kainatların, cəm varlıqların, cəm yaranmışların hamısının adları elə Onun Özüdür, Özü ilə bir bağlılıqdadır. Biz ancaq Özlüyünü deyirik. Həm də “Böyük Yaradan” deyəndə Onun Böyüklüyünü deyirik. Bu Böyüklük onun qabariti, əndaza ölçüləri deyil. Bununla Onun yaradıcılığının böyüklüyünü də ifadə etmirik. Böyüklük Onun Mehribançılığındadır; cəm yaranmışlar, cəm varlıq Onun Ətrafındadır. Soruşanda ki, “niyə O, Böyük Yaradandır?” — cavabı budur ki, “O, Təkdir”. Təkliyinə görə deyirik ki, O, Böyük Yaradandır. Amma “O, Tək Yaradandır və Yaranışın hamısı Onun Ətrafındadır” demiş olsaq, gəlib çıxar Onun Özlüyünə. Adlıq, ad nə qədər tapmaq istəsən də, tapsan da Onu ifadə etmək mümkün olmur. Bütün Yer üzündə, qalan 5 günəşin

ətrafındakı planetlərində yaşayan millətlərin, insanların dillərindəki sözlər vasitəsilə cismlərin, varlıqların adlarını desən də, deyib qurtarsan da, yenə də son nəticədə gəlib çıxacaqsan Onun Özünə, Özlüyünə və deyəcəksən ki, "bunları Yaradan Onun Özüdür". Ona "Yaradan" deyəcəksən, çünki, Ona ad deyib, özlüyünü deyirsən.

Deyək ki, Həzrəti Zərdüşt (ə.s.) deyir "Ahura Məzda". Bu sözün özündə böyüklük var. "Ahura Məzdan" sözü dilimizdə "Hörmüzd" formasnı da almışdır ki, bu da əvvala "İşıq" anlamımızla, "İşıq" sözümüzlə bağlıdır, İşıqlı olub, İşıqla hər şeyi Yaradır, yə'ni yaranışın əvvəli Odur.

(*F.— Zərdüştiliyə aid uyğun ədəbiyyatda "Ahura" — ağa, cənab, allah, "Məzda" — müdrik, əqil, ağıllı kimi tərcümə olunur. Bundan başqa "ahu" sözü də vardır ki, Məzdyasnada "axu" sözü ilə ifadə edilir. "Ahu" zərdüşti ədəbiyyatına görə insanda beş qüvvədən biridir. Bu qüvvə can, həyat, qüvvəsi və fitri hərarətdən ibarətdir. Onun vəzifəsi insan bədənindəki hərəkəti, işi və dəyişiklikləri nizama salmaqdır. Bu qüvvə insanla yaranır və onunla da məhv olur və aşağı dərəcəli qüvvə sayılır*).

V.— Həzrəti Mühəmməd (ə.s.) isə Ona "Allah" deyir.

[*F.— Əli Himmət Bərki və Osman Kəsgioğlunun "Xətamül-Ənbiya Həzrəti Məhəmməd və həyatı" kitabında* (Ankara-1997) *müəlliflər Qur'anil-Kərimin Zümər surəsinin 3-cü ayəsinə, Ankəbut surəsinin 61-ci ayəsinə əsaslanaraq "Allah" kəlməsinin Ərəbistanın bə'zi qəbilələrində lap qədimdən mövcud olduğunu güman edirlər və eyni zamanda alman şərqşünaslarının "Dinlər və əxlaq ensiklopediyası"na əsaslanırlar.*

Onlar həm də əlavə olaraq göstərirlər ki, bə'zi araşdırıcılara görə "Allah"kəlməsi "əl-ilah" kəlməsi ilə bağlı olubdur. Həmin müəlliflər yazırlar:

“Onsuz da bu kəlmə haqqında araşdırmalar aparanlar onun “əl-ilah” kökündən olub müxtəlif tanrılara ad qoyularkən, Allah kəlməsinin qadiri-mütləq olan zati Əcəllə Alaya aid bir xas isim olaraq işlədildiyini söyləyirlər” (səh.22)*]*.

V.— Görürsən, hər iki kəlmədə: “Ahura Məzda” və “Allah” kəlmələrində “ah” komponenti var. “Ah” — bağlılılıqdır, “ah” — böyüklüyün özüdür. “Ah” — təəssüf deyil, “ah” — bizim ah çəkməyimiz deyil. Amma bunun da özündə bir əlamət var, bağlılıq var Allah ilə. Biz ah çəkəndə ani olaraq Allaha müraciət eləmiş oluruq, onu yadımıza salırıq və Onun köməyinə ehtiyacımızın olduğunu bildiririk. Yenə də deyirəm, Özlüyündədir Onun Özlüyü, Yaratdığındadır Onun Özlüyü. Ona ad tapıb demək olmur. Çünki hər bir insan cəm adlığın içərisindədir, yə’ni cəm yaranmışların içərisindədir.

Əgər ki, Böyük Yaradanın tək adı, adlığı olmuş olsaydı, əvvəlcə adını Göstərib Deyərdi, sonra isə Özünü Göstərərdi. Amma O, həmişə Özlüyünü Göstərir, Kainatları və onlardakı cəm yaranmışları Göstərir, bundan sonra isə Özlüyü ilə yaranmışları arasındakı Vəhdəti Göstərir. Elə sanma ki, bu Göstərişlər əsnasında varlıqları, yə’ni məkanlardakı canlı, cansız nə varsa, Göstərərkən O, Özünün cismaniliyini Göstərmiş Olur. Yox, bu belə deyil. O, bununla bu yaranmışları Onun Özünün Yaratdığını Nümayiş Etdirir və həm də Özü ilə onlar arasındakı Vəhdətin də olduğunu, Özünün daima Yaradıcılıqda Olduğunu Başa Salır. Hər bir halda, hər dialoqda sinxronik olaraq, O, həm Göstərir və, həm də, Deyir.

Yer üzündə hər bir bəşərə biz insanlar ad qoyuruq. Biz çoxuq deyə, özümüzü bir-birimizdən fərdiləşdirmədən ayırmaq üçün, birimizi o birimizlə səhv salmamaq üçün hərəmizin adlarımız var. (Yenə də yuxarıda bəhs etdiyimiz V bölmənin 29-cu Deyimini yadına sal). Bu adlar hər birimiz üçün nişanədir, nişan

xarakterlidir, amma özümüzü fərdiləşdirməkdən ötrü deyil. Sən dilçisən, bunları məndən də yaxşı bilirsən.

F.— (*Kitab rəfindən "Sözün Sirri — Səsin sirri" kitabını axtarıb tapır*) – Dayan, sənə bu kitabdan bir-iki yeri oxuyaram; əvvəlcə 7-ci səhifədəki "Allaha müraciət" hissəsindən:

Şükür kəreminə, Allah!
İstəklər yerinə yetdi;
Yazıldı birinci hissə,
Sözlərlə bəzəndi, bitdi.

"Al"-la başladım onu mən,
"Ah" ilə qurtardım həmən;
Ortada olaylar yazdım,
Öz adınla bitirdim mən.

Bu bənd "Al-l-ah" sözünü verir. Sonra isə 94-cü səhifədən oxuyuram:

Sənədir ümidim, Allah,
Sənə gətirirəm pənah;
Məni ana — vaxta yetir.
Çəkən mən, eşit Sən "ah".

Burada sondakı "ah" — ah çəkmək mə'nasındadır.

Rəhm et mənə, uca Allah,
Ruhumu dağıtma, "et həm";
Halım indi pisdir, Allah,
Qüvvə ver, halım olsun şən.

Burada 2-ci sətr “rəhm” sözünün mə’nasındadır.

Fəhm verdin mənə sən, Tanrı,
Fəhm kəsdirdi anlamları;
İfa etdim onu sözlə,
Şükr edirəm, uca Tanrı.

İndi sözümün canı aşağıdakındadır:

Kainat möhtacdır sənə,
Alisən, ucasan, Allah!
"Mühit" və "hal" gəlir səndən,
Ona verirsən nəfəs — "Ah".

Burada “mühit” və “hal” h fonemin sözlərdəki ümumiləşdirmənin anlam və əlamətlərini göstərir. Bunun sonundakı “nəfəs — “Ah”” Allahın Kainatın hər tərəfindəki hərəkətlərlə, varlıqlarla Vəhdətdə Olduğuna işarədir.

Hərəkətlər, hadisələr
Törərlər sənin "Ah"-ından;
Dünyada hər mikrocismə
Taqət verirsən "Ah"-ından.

Buradakı “Ah”-lar, sənin dediyin kimi, ah çəkmək deyil.

Nəfəsin maddi deyildir,
Nurdur, gərək ki, biz bilən;
Nahaqdır əlləşdikləri,
Görməz onu "kəşf eyləyən".

Yə’ni biz adi adamlar O Nuru, İşığı görə bilmərik. Sən Vahid bilirsən ki, bu kitabı 1997-ci ilin əvvəllərində yazımışam və 1998-ci ilin İlk ayında çapa buraxılıb. Bunun fikirləşib yazdığım anlarında sənin bu cür, yə’ni, İlahiyyat aləmindən xəbərinin olub-olmadığını bilmirdim və sənə özümüz kimi adi bir insan kimi baxırdım. Sənin İlahiyyatının İlkinini isə səndən 1997-ci ilin iyun ayında söhbətlərindən eşitdim.

V.— Sən o vaxt mənim indiki söhbətlərimin elə eyniliyini, Özlüyünü demisən. Biz indi söhbətlərimizdə “Ahura Məzda” və ya “Al-l-ah” adlıqlarını işlətdik. Sən də o vaxt görünür, bunlara möhkəm fikir veribsən. Fikir ver, “Boq” sözünün özündə də “ah” komponenti gizli iştirak edir ki, bu da “ağ” ilə bağlıdır.

F.— Əslində də elədir. “Boq” sözündəki “o” fonemi özü ilə Boq-un, Baq-ın, Bağ-ın, Bak-ın, Bah-ın təkliyini ifadə edir, yə’ni Allah Təkdir. “Al-l-ah” sözündəki birinci “Al” komponenti, azərbaycancasına düşünsək, ali olanı, uca olanı, əhatəli olanı, ortadakı l fonemi olayları, yə’ni Kainatdakı bütün “ol”-anları, yə’ni varlıqları, “ah” komponentindəki a fonemi isə yenə də həcmliliyi, əhatəliliyi, yə`ni Allahın Özünün Nuru, İşığı ilə Yaratdığı mühitin Kainatın hər tərəfini əhatə etdiyini göstərir.

“Ahura” sözündəki u fonemi həm uzaqlığı, uzunluğu, yə’ni böyük ölçülü olmağı, kainatın çox iri ölçülərə malik olmağını, həm də cövlanlığı, yə’ni Kainatın öz içində qapalı olduğunu, sərhədlərinin olduğunu anladır. R fonemi özü ilə “yer” anlamını — məkanlılığı, “erq” anlamını — İşıq, istilik, mexaniki qüvvə və enerjinin digər növlərinə aid əlamətləri, “era” anlamını — vaxtı, zamanı (uzun müddətliliyi, daimiliyi), “ruh” anlamını — ruhun, ağıl-dərrakənin əlamətlərini və “ər” anlamını — canlıları və cansızları, fərdləri göstərə bilir. Axırıncı a fonemi isimliliyi, obyektliliyi (subyektliliyi) göstərir. Bu a fonemi həm də məkan əlamətini də göstərə bilir. Beləliklə, “Ahura” sözünü “özünün

Enerjiləri, İşığı və Ruhu ilə Qüdrətli Olan, Kainata daimi Sahib" kimi anlaya bilərik.

"Məzda" sözündə z fonemi güclü İşığı, güclü düşüncəni, güclü ağılı; d fonemi dayanıqlığı; zd — dayanıqlı güclü İşığı, ağıl və düşüncəni, Mə — özünə məxsusluğu, özünə birləşdiriciliyi, a fonemi isə isim əlamətini göstərir.

Beləliklə, "Məzda" sözünü "qüvvətli İşıq sahibi", "güclü düşünə bilən", yə'ni "çox ağıllı", "möhkəm ağıllı" kimi anlaya bilərik.

Hər kəs fonemlərin bu əlamətlərini, bu uyğunluğu "Sözün sirri — səsin sirri" kitabından tapa bilər.

V.— Həm də "ah" komponenti "ağ" ilə bağlıdır ki, bu da Böyük Yaradanın və Onun məkanının rəng göstəricisi ilə uzlaşır. 94-cü səhifədəkiləri axıradək oxu.

F.—"Ah" ilə "Ağ", düz deyirsən ki, bir-birinə bağlıdırlar. "Ağ" rəng göstəriciliyindən başqa, həm də, "mühitə daxil olub, onda dəyişikliklər, yə'ni, başqa sözlə desək, yaradıcılıq edə bilməyi" də nəzərdə tutur.

İndi oxuyuram axıradək:

Ey hər varlığa səbəbkar,
Haqqın varlığa bir açar;
Qüvvələri nizamlarsan,–
Hərəkətlər də baş tutar.

Enerjilərin müxtəlif,
Düşüncələrə dayaqsan;
Sən hər İşığa səbəbsən,
Çünki, böyüksən, Allahsan!

Potensiallar fərqidir
Yaratdığın bitki, heyvan;
Bu canlılar aləmində
Düşüncəyə çatıb insan.

Biz gəldi-gedərik, Allah!
Bülövdəki qığılcım tək;
Vaxt çatmayır tam anlayaq,
"Axır çatıb" – deyir fələk.

Anlağımıza kömək ol,
Onu əsirgəmə bizdən;
İnsanlıq durduqca yüksəlt,
İndiki səviyyəmizdən.

Qoy, hər bir insan, cəmiyyət
İnsanlığın qədrin bilsin,
Dərk etsin elmi dünyanı,
Onu sənə yolu bilsin.

* * *

Duaçıyam sənə, Allah,
Sonsuzluğun özü qədər;
Vaxt çatanda apar məni
Öz ali təxtinə qədər.

Onu da deyim ki, sənin İlahiyyat aləmindən indi mənə öyrətdiklərini o vaxt bilmədiyimdən, bu bəndləri yazanda bə’zi xətalara da yol vermişəm. Məsələn, anlamışam ki, hər kəs Böyük Yaradanın Ali Təxtinə qədər gedib çatammaz. Yaxud da, “biz gəldi-gedərik” deyəndə bədənimizə, cismaniliyimizə işarə

vurmuşam və bilməmişəm ki, ruhən biz İşığıq və Əbədiyik deyə, təbii (cismani) ölümü nəzərə almasaq, Ölüm də bizim üçün yoxdur; məsələn "Yaranış"ın IV bölməsindəki:

"127. **Ölüm yoxdur, Ölümsüzlükdə ölüm yoxdur. Yaranışların təkrarı var, ölüm yoxdur. Əbədiyyətdə yaranış var, müddətində qayıdış var. Ölüm yoxdur, Əbədiyyətdə Ölüm yoxdur. Əbədiyyətdə əbədi yaranış — əbədiyyətdə Ölümsüz yaranış" —** Deyimini onda heç eşidib, bilə bilməzdim.

V.— O, Yaradan Əbədidir ki, biz əbədi yaranışıq.

F.— Kitabda da bu verilib ki, sözlərdəki fonemlərin tapılan əlamətləri və vəzifələri universalilər təşkil edir və hər bir dilə tətbiq oluna bilərlər. Məsələn, 15-ci səhifədə yazılıb:

Bu əlamət, vəzifələr
Universaldır, tətbiqli
Olsun Azərbaycan dili,
Olsun rus, ya alman dili.

V.— Biz burada dillərin birinin digərindən üstün olduğunu iddia etmirik. Biz demirik ki, bu elmlilik ancaq Şərqin dillərinin, Azərbaycan dilinin üstündədir, çünki, bütün dillər bir-birinə bağlıdır və eyni Kök üstündədir. Böyük Yaradan "Yaranış" Kitabının II bölməsində bu barədə Deyir:

"61. **İlkdən bir kökdən, bir danışan Yaranış.**

62. **İlkdən İlk — Sözlədir, bir kökdə sözlədir, söz Mənimlədir, Özlədir. İlkdən söz Sözlədir, bir kökdən, bir kökdə, — Sözlədir. Ayrı deyil, özlüyü ilə Özlədir, bir kökdə Sözlədir.**

63. **Xalq xalq yaratmadı, xalq dil yaratmadı, İlkdən söz — Mənimlədir, — Mənlədir, bir Kökdən, bir Sözdən, Mənimlədir, Mənlədir. İlkdən, Yaranışdan, söz Sözlədir, bir**

kökdən, bir kökdə söz sözlədir. İlkdən Cəm Yaranış Mənimlədir, Mənlədir.

64. **Söz bir kökdə Sözlədir, ayrı deyil, Sözlədir, «göz» gördüyün — gözlədir, «söz» dediyin — Sözlədir, bir Kökdəndir, Sözlədir".**

III bölməsində də:

71. **Söz Mənimlədir, Özlədir, İlkdən söz — Sözlədir, Bir Kökdə, Sözlədir. Danışıq — bir kökdən, — sözlədir. Göndərilənlər arasında söz Sözlədir, Bir Kökdən, Sözlədir. Anlam danışıqladır, sözlədir, ünsiyyət sözlədir, bir Kökdən sözlədir.**

83. **O məkana İlk övladlar gəldi, Böyük Yaradan Baxışında gəldi. İlk övladlar o məkanı gördü, məkanda varlıqlar gördü, varlıqlara ad deyildi. Dilə «dil» deyildi, İlkin Sözlə bir kökdən ad deyildi (***cismlərə, varlıqlara***). Dildən dil artdı, ünsiyyətə dil artdı, ünsiyyətə söz artdı.**

86. **Axtardılar, tapdılar. Tapılanlar tapıldı, görüşənlər görüşdü. Sözə söz gəldi, o məkanada sözlərə söz gəldi. İlk övladlardan yeni söz gəldi. Hər cismə, hər varlığa, hər hərəkətə ad deyildi, ad gəldi; Müqəddəslər arasında Bir Kökdə Danışığa, o Kök üstündə yeni söz gəldi, ad deyildi, ad gəldi. İlk övladların baxışında, varlıqların özlüyünə ad gəldi".**

Cəm insanlar, cəm bəşəriyyət Bir Yaradanın Dilində, Onun Qoyduğu qayda-qanunların əsasında danışır. İlk dəfə "**Yaranışdır, Yaranışdır, Yaranışdır**" — Deməklə Böyük Yaradan eyni bir Kök üstündə dillə danışmağın da əsasını Qoydu.

Beləliklə, deyirik ki, insanın adının özü bir istiqamətdir. Əgər, biz "Fikrət", yaxud "Vahid" deyiriksə, müraciət ediriksə, danışığımızın, ünsiyyətimizin, fikirlərimizin yönəlmə zolağını uzadıb açmış oluruq. "Daş", "dəmir", "şüşə", "Günəş" və s. dedikdə də zəkaya, zəkalara istiqamət vermiş oluruq.

Sən kitabının adını qoyubsan “Sözün sirri — səsin sirri”.

F.— Bəli.

V.— Bu, sirr deyil; bu, niyə sirr olur? Sən insanlara sözün, dilin özünü açırsan. İndiyə qədər başqaları üçün sirrdir, sənin üçün isə İşıqdır. Sən İşığı açırsan bu bəşəriyyətə, dilə, dilçiliyə. Dilə dil gətirmirsən, dilə onun dilliyini deyirsən, funksiyasını açırsan. O cümlədən, biz bu “Yaranış” Deyimlərinə aid deyimlərimizlə, açımlarımızla heç bir inqilab edib yenilik gətirmirik bu dünyaya.

F.— Elədir.

V.— Biz olanı olduğu kimi deyirik, — bizim nə həqqimiz var götürək özümüzdən özfəaliyyət dərnəyi açaq burada və nə isə özümüzdən deyək? Biz kimik ki? Nə haqqım var Yaradan adından öz istədiyimi danışam? Öz istədiyim yoxdur axı; nə təhər ola bilər ki, kamillik adında bundan o tərəfi yoxdur, və bunu, olanı qoyasan bir kənara, başqa şeylər danışasan? Bu, mümkün deyil, həqiqətin isə başqa mexanizmləri də yoxdur ki, onu dəyişə biləsən. Çünki, bilgini sən Ondan alıbsan, — sən onu deyirsən, — bunu başqa cürə demək olmaz; necə deyə bilərsən?

F.— Elədir.

V.— Bu bilgini başqa cür deməkdən ötrü, gərək qaranlığa, qaralığa gedəsən, qaralığı, Qara varlığı təsdiqləyəsən. Ona da qalxammazsan. O, qaldırmır, o Qara varlıq çırpır yerə. Amma Böyük Yaradan Qaldırır, axı!

Qalxmaqla dərk eləyə bilərsən, sürünməklə necə dərk eləmək olar?

“NƏ AXTARIRSAN?”

V.— Qalxırsan Böyük Yaradan Məkanından baxırsan bütün bu qalaktikalara, İlahi, bu gözəllikdən yoxdur, bu biçimdən, bu

simmetriyadan yoxdur; bir-birinə bağlılıqdır, amma elə gözəldir, elə gözəldir...

Saysız, qədərsiz məkanların, bu yer dili ilə desək, ulduzların gözəllikləri, İşıqları var; bunlardakı İşıqlara bax!.. Yə'ni bütün bu küllün içərisində, gör, necə gözəlliklər var ki, deyirsən: "elə gözəlliyin Əvvəli Sənsən". Deyir: **''Gözəllik yoxdur, Yaranışın özü gözəldir. Mən gözəllik Yaratmadım, Mən İlki Yaratdım; İlkin özü gözəldir**". Biri-biri ilə simmetrik bağlılıqlar var ki, deyirik "gözəldir". Biri-birinə vəhdət bağlılığı var ki, deyirik: "gözəldir", yə'ni, biri-birinin təkrarına deyirik ki, "bu, gözəldir". Böyük Yaradan da Deyir ki, "**bunun İlki elə odur, — İlki Bağlılıqdadır ki, sən deyirsən: "gözəldir". Gözəlliyin İlki Mənəm. Elmin Əvvəli Mənəm. İşığın Əvvəli Mənəm. Sən Əvvəli Əvvəllə görürsən, İlki İlklə görürsən, İşığı İşıqla görürsən; Mən Göstərirəm, görürsən, Mənim Nəzərimlə sən görürsən. Sən bu anda Mənim Vəhdətimə bağlısan, Bağlılıqda Baxırıq (***Baxıram-baxırsan***). Mən nəyə Baxıramsa**, **sən o qədər görürsən. Mən nə Görürəmsə, sən onu görürsən. Mən nə Göstərirəmsə, sənə onu Göstərirəm; tamlığını Göstərmirəm, qədərini Göstərirəm. Sən Qədərin içərisində olub, Özlüyünü axtarırsan, sən başqa bir yaradanı da axtarırsan".** Yə'ni, İlahi, bu qədər Nəhayətsizliyin içərisindəsən, baxırsan ki, bu Yaranışa kömək üçün başqa Birisi də var? — baxırsan, baxırsan, — Yoxdur! Görürsən ki, yenə Tək Özüdür. Onun bir Baxışı var: Baxır, Deyir: **"Yaradan Mənəm, Təkəm, nə axtarırsan? İlk Mənəm, Mən Özüməm; Göstərdiyim Mən Özüməm, Yaradan Mən Özüməm, Təkəm, Mənim Özüməm. Baxdığın Mən Özüməm, Baxdığımız (***Mənli-sənli***) Mən Özüməm, Göstərdiyim Mən Özüməm. Yoxdur Məndən, Məndən ikincisi Yoxdur. Mən Yaradanam, Rəhmimlə Yaradanam, İşığımdan İşıqla Yaradanam, — nə axtarırsan?**

— Başqası Yoxdur! Olanmazdı. İlk mənəm, Yaradan Mənəm, İşıq Mənəm. Rəhmimlə Yaradanam, İşığımdan İşıqla Yaradanam. Əvvəl Mənəm, amma son Deyiləm. Əvvəl Mənəm, Əbədiyəm. Əbədiliyimin əbədiliyi İşıqdandır, İşıq Mənəm. Sıxılacağamsa, Qaranlıq gələcək, Qaranlıq yığılacaq Ətrafıma. Kainatlar Qaranlıqdan məhv olsa da, Mən məhv Olmaram, Əbədiliyim İşıqdadır, Yerimi Dəyişib yenə Yaranış Yaradacağam; Yaranışın Əvvəli Mənəm, İşığın Əvvəli Mənəm. Rəhmin əvvəli Mənəm, Sevincin əvvəli Mən, Gözəlliyin əvvəli Mənəm. Kamilliyin əvvəli Mənəm. Əvvəl məhv olmur, — nə axtarırsan? Bu qədər küllü Göstərirəm sənə, bu qədər Gözəlliyin Özünü Göstərirəm sənə, — nə axtarırsan? Nə axtarırsan, Yaradan Mən, Göstərən Mənəm, Mənimlə bərabər gördüklərindən nə axtarırsan? Gözəlliyin Özünü görürsən, Varlığın Özünü görürsən, cismlərə bax, gör! — nə axtarırsan? Cəmlər Bağlılıqdadır, Bağlılıq içində nə axtarırsan? Sən də bir bağlılıqdasan, Bağlılıq içində nə axtarırsan? Sənin özün bağlısan, cəmlərə bağlısan, cəmlər Cəmə bağlıdır, sən özün Cəmlə Mənə bağlısan, — nə axtarırsan? Biz Hamımız Bir Vəhdətdəyik, Vəhdət Göstərirəm, Vəhdətin Əvvəli Mənəm, — nə axtarırsan? Niyə axtarırsan? Sən Məni görürsən, Mən səni Qaldırmışamsa Özümə, sənə Göstərmək üçün Qaldırmışam Özümə. Ehtiyacım yoxdur. Niyə Deyirəm? — bəşər özündən uzaqlaşıb, — Deyirəm. Qaranlıq dağıdandır. Bəşər özünə qaranlıq gətirir, özündən uzaqlaşıb, İlkindən uzaqlaşıb, — Deyirəm.

Bu Deyimləri Göndərirəm ki, bəşər Özünə qayıtsın, sən yox. Sən də özünə qayıdırsan, niyə sən onlardan uzaq idin? — Yox. Səni Özünə Qaytarıram əvvəlcə özünü dərk edəsən. Özünü dərk eləyə bilməsən, sən onlara dərkiyatını deyə bilməzsən. Əvvəlcə özün dərk eləməlisən Yaranışı ki, Yara-

nışı deyə biləsən. İşığına Qaytarıram, sən İşığı deyə biləsən. Sən Məni deyirsən, Mənim İşığımı deyirsən. Səndə İşıq Zərrədir, Paydır, qədərdir, Mənim tikəmdir səndə. Amma Mən sənə külli İşığımı Göstərirəm, Özlüyümü Göstərirəm, — nə axtarırsan? Məndən Başqası Yoxdur”.

Halbuki, yoxdur; axtarırsan, axtarırsan, axtarırsan..., külli Ellipsoidin içərisində Yoxdur Ondan Başqası; kənarına da çıxırsan bu Ellipsoid Kainatın, Ovalın kənarında axtarırsan, başqa bir Yaradanın olduğunu görmürsən. Qayıdıb qəribə bir Baxışla Baxır: **“Nə axtarırsan? Əvvəl Mənəm, İşıq Mənəm, Yaradan Mənəm, — nə axtarırsan? Kənar yoxdur. Kənarın kənarı var, Kənarı deyən var. Gələn gələcək, o kənarı deyən olacaq. O da bir varlıqdır. Biz bir-birimizin əksinə Durmamışıq, — nə axtarırsan? Qaranlığı gör ki, Qaranlıqdır O, Qara varlıqdır O. O, İlkdən ayrılandan Qara varlıqdır. Nə axtarırsan? — Qaranlığı da Göstərirəm, İşığı da Göstərirəm sənə. Sən ikincini niyə axtarırsan? — Yoxdur. Yoxdur ki, görmürsən. Olsa, görərsən. Külli görübsənsə, — Varlığını görübsən, Olduğunu görübsən, Olanını görübsən. Olan ikinci var idisə, ikincini də görəcək idin. İkinci yoxdur”.**

F.— Bayaq deyirdin “O, qəribə bir Baxışla Baxdı və Deyimlərini Dedi”. O qəribə Baxış qınayıcı, məzəmmətli, yaxud kinayəli idi?

V.— Yox. Çox Mülayim, çox Mehribandır O Baxış. Yer üzündə heç bir insanın baxışında bu cür mehribançılığı mən heç bir vaxt, hətta, öz körpəsinə süd verən ananın da baxışında görməmişəm. Yoxdur o Mehribançılıqdan Yer üzündə. O, hər kəsə, hər varlığa Mehribandır.

F.— Böyük Yaradanın Deyimində “**Sıxılacağamsa, Qaranlıq gələcək, Qaranlıq yığılacaq Ətrafıma**” ifadəsini eşitdim. Böyük Yaradanı kim, nə məcbur edə bilər ki, Sıxılsın?

V.— Biz insanların özümüzə yığdığımız qaranlıqlardan, qaralıqlardan başqa heç kim, heç nə. Demişdim sənə ki, bizim özümüz müharibələrimizlə, yalanlarımızla, maddiliyə, varlanmağa həddindən artıq can atmağımızla və s. pis işlərimizlə Qara varlığa kömək etmiş oluruq, böyük-böyük qaranlıqlar toplayırıq və bunla da ətrafımıza, məkanlara, qalaktikalara da dağıdıcı tə'sirlər edirik. Beləliklə, bundan Kainatın özü belə dağıla bilər ki, Böyük Yaradan da bizi xəbərdar Edir. Digər tərəfdən isə Böyük Yaradan Qoymaz ki, dediyimiz Kainat katastrofu, Kainat dağıntısı baş versin. Lazımı anda Kainatın xilası naminə Qiyamət gününü ayrıca olaraq yalnız Yer üzünə Göndərə Bilər.

BÖYÜK YARADANDAN GÖNDƏRİLƏNLƏR

F.— Vahid, bir il, ya da ilyarım bundan qabaq Həzrəti Peyğəmbər Mühəmməd (ə.s.)-ın mağarada oturarkən necə Cənabi Cəbrayıl (ə.s.)-ı gördüyünü və İlk Deyimləri necə aldığı barəsində mənə müxtəsər söhbət etmişdin. İndi o əhvalatı yenidən bir qədər geniş, həm də sənə necə Göstərilmişdi, eləcə də nağıllamağını istərdim.

V.— Həzrət Mühəmməd (ə.s.)-ın Peyğəmbərliyə gəlişi İlkdən Böyük Yaradanın ona Verdiyi Bilgilərin üstündə idi. Bilgilər alınırdı, amma onların özlüyü Böyük Yaradan tərəfindən hələ Açılmırdı. Bu səbəbdən, bu Bilgilər başda ağırlıq yaradır. Bu, ağrı, bu ağırlıq heç də soyuqdəymənin, ya da başqa bir xəstəliyin gətirdiiy ağrı, yaxud ağırlıq deyildi; bu İlahi bağlılıqdan, vəhdətdən gəlmə idi, onun nəticəsindən idi. Təsəvvür et ki, informasiya alınır, amma o informasiyanın özü açılmır. Bu informasiyaların hamısının müəyyən ana qədər müddəti var ki, bu andan sonra onların özlüyü, mayası,

cövhəri Açılacaqdır.

Böyük Yaradan Deyimlərindən bilirsən ki, İlkdən hər bir varlığa bir Ağ geyimli, yə'ni bir Müqəddəs ayrıldı; Onlar icraçıdırlar, icraatdadırlar. İnformasiyaların Gətiricisi, bir Ağ geyimli Müqəddəs vardır ki, bu, Cənabi Cəbrayıl (ə.s.)-dır. Onu Yer üzündə baş mələklərdən birisi kimi tanıyırlar. Cənabi Cəbrayıl(ə.s.)-ın (Qavriilin) icrası Elmi Bilgini, İnformasiyanı gətirməkdir, qavratmaq, dərk elətdirməkdir. Cənabi Əzrayıl (ə.s.) isə canaparandır. Gör, nə qədər fərqləri var onların icraatlarında. Odur ki, Müqəddəslərin hər birinin ümumən icraatda olduğuna baxmayaraq, hərəsinin Tə'yin olunmuş öz icraçılığı, öz funksionallığı var.

Bütün peyğəmbərlər kimi, Həzrəti Mühəmməd (ə.s.)-a verilən İlahi İnformasiyaların, Deyimlərin Açım müddətləri olduğundan, əvvəllər o da əziyyət çəkirdi, düşüncələrdə idi; çünki, Böyük Yaradan bu müddətlər ərzində onu Hazırlayırdı. Peyğəmbərlər uzun illər ərzində Hazırlanırlar. Əgər, deyək ki, İsa, çox cavan — 30 yaşında peyğəmbərliyə gəlibsə, Mühəmməd (ə.s.) 40 yaşında, Musa isə daha gec peyğəmbərliyə gəlibdir. Bunların yaşlarının da öz bağlılıqları, əlaqəlilikləri var. 40 yaş informasiyaların tamının açılması müddətidir və, buna baxmayaq, o, uzun illər boyunca hazırlanıbdır.

Həzrəti Mühəmməd (ə.s.)-ın bu halında Göndərilən bir Ağ geyimli, yə'ni Cənabi Cəbrayıl (ə.s.) informasiyaları Deyimlərlə bərabər, birlikdə ona verməyə başladı.

Bəs, həzrəti Mühəmməd o insanlardan, o icmadan uzaqlaşıb dağlara tək-tənha niyə çəkilirdi? — Çünki, o aldığı informasiyalarla insanların özlərinin aparmaqlarının və ya dünyanı dərk etmələrinin arasında müqayisəedilməz dərəcədə fərqləri görürdü. Həm də insanlardan uzaqlaşırdı ki, informasiyaları maneəsiz, rahat ala bilsin. Əlavə səslər arasında, düzdür,

informasiya alınır, amma bu səslərin ona maneçilikləri də olur. Başı tamam yorğunlaşmasın deyə, o, Məkkədən kənarlaşırdı. Əvvəllər otururdu dağların arasındakı daşların üzərində. Bir müddətdən sonra isə, özünə tamam sakit yer axtardı və bir mağara tapdı.

F.— Bu, yazılanlara görə, Hira dağındakı mağara imiş.

V.— Bu, balaca bir mağara idi. Onun içərisi daha rahat idi və orada oturuş tərzi belə idi ki, hər iki ayağını uzatmazdı, dizlərini qatlayardı və ayaqları üzərində oturardı. Aldığı informasiyaların Qeybdən olduğunu bilirdi.

Günlərin birində, havanın boz, tutğun vaxtı idi. Amma, bu, cansıxıcı deyil, paklıq gətirici bir hava idi. Həmin bu anda mağaradan kənarda, yüksəklikdə bir Ağ geyimlini gördü. Sonradan biləcəkdi ki, bu Ağ geyimli Cənabi Cəbrayıl (ə.s.) imiş. Elə bu andaca üzü aşağıya, torpağa doğru başını əydi; sanki, gördüyü Ağ geyimliyə səcdə edirdi. Sonralardan özünün bu vəziyyətini, bu pozasını namaza da gətirmişdi. Həzrəti Məhəmməd (ə.s.)-ın o ana qədər aldığı informasiyaların, bilgilərin özlüyünü Cənab Cəbrayıl (ə.s.) indi ona verdi. Həzrəti Məhəmmədə aydın oldu ki, indiyə qədər aldığı Bil-gilərin mənbəi Böyük Yaradan imiş. Məsələn, Qur'anda bu, Təkvir surəsində (81) (səh. 311) belə yazılmışdır: "23. **And olsun, Cəbraili açıqdan açığa bir üfüqdə görmüş o**"; Qıyamə surəsində (75) (səh. 304) isə: "16. **Sənə vəhy olunanda Qur'an, dərhal dillənmə, dinmə.** 17. **Onu Sənin ürəyində cəm eləmək, onu Sənə oxutdurmaq Bizim öhdəmizdədir**. 18. **Cəbrailin diliylə onu oxuduqda Sənə, dinlə**. 19. **Onun Sənə açımı da Bizim öhdəmizdədir"**. Böyük Yaradan Cənabi Cəbrayıl (ə.s.)-ın vasitəsilə onu Bilgiləndirirmiş.

Cənabi Cəbrayıl (ə.s.)-ın duruşu yer səthində deyildi, ondan qopmuş vəziyyətdə, havada idi. O, ayaq üstündə, böyük bir

əzəmətdə, ağ İşıq içərisində, Ağ geyimdə idi. Cənabi Mühəmməd Onun çox rahat vəziyyətini görürdü. Bu, qorxu, təlatümgətirici deyildi.

Cənabi Cəbrayıl (ə.s.)-ın görünməyi və informasiya verməyi çox az müddətə idi və tez də gözdən itdi, yox oldu. Cənabi Mühəmməd (ə.s.) yenə də baş əyərək səcdəyə gəldi və şükürlər etdi. Ona böyük bir aydınlıq gəlmişdi.

Cənabi Mühəmməd (ə.s.) onu mağaranın içərisindən görmüşdü. O isə, mağaradan uzaq idi. Mağaranın içərisi qumluq deyil, kiçik daşları olan torpaq idi. Bu daşlar Cənabi Mühəmmədə əziyyət vermirdi, böyük deyildilər. Bura rahatlıq gətirirdi.

Mağaradan çıxdıqdan sonra sevinc içində, Məkkədə olan evinə gəldi. Yol boyu insanları görürdü, amma onları, elə bil ki, sezmirdi, çünki, hələ də fikrən gördüyü və aldığı İnformasiyaların, Deyimlərin içərisində idi; bu böyük təəsürat onu bürümüşdü. Düzdür, o, titrəyirdi, amma, bu, qorxduğundan deyildi.

F.— Bu, həyacan idi?

V.— Yox, bu, həyacan deyildi. Ümumiyyətcə, elə olur; təəsüratdan balaca üşümə kimi gəlir. Amma, bu, çox rahat, sakit anlardır, təlatümsüzdür. Çox böyük rahatçılıq anlarıdır, ona görə ki, bütün indiyə qədər aldığı informasiyalar, bilgilər başda yerbəyer olurlar, onlar tamlığa gəlir.

Evə çatdıqda bürələndi. Bu bürələnməklə, elə bil ki, o, bağlandı Kainatın özünə, Böyük Yaradanın Özünə. O, yenə də öz daxilində sakit idi. Bu bürələnmək, bu formanın alınması onun özündən asılı olmur, bütün bilgilərin bir yerə, bir topluma yığılması nəticəsidir.

Həmin günün axşamı, gecəyarısından sonra, daha doğrusu, səhərə yaxın, saat 3-dən sonra Cənabi Cəbrayılı bu dəfə evindən gördü. Cənabi Cəbrayıl (ə.s.) evindən bir qədər kənarda idi. Bu

dəfə Cənabi Mühəmməd (ə.s.) üçün bilgilərin tamlığını açırdı, yeni Deyimlər verirdi.

(*F.— Bu barədə Qur'anil-Kərimdə Deyilir:*

Muddəsir surəsində (74): "1. **Ey örtüyünə bürünən**! 2. **Qalx ayağa, xəbərdarlıq elə.** 3. **Uca tut Rəbbinin adını**. 4. **Təmiz saxla paltarını.** 5. **Çirkindən uzaq ol.**"

Müzəmmin surəsində (*73*): "1. **Ey örtüyünə bürünən!** 2. **Qalx ayağa gecələr, yatmağını azalt bir az.** 3. **Gecənin yarısında, yaxud bundan bir az öncə,** 4. **yaxud bundan bir az sonra aram-aram Qur'an oxu.** 5. **Biz Səni ağır bir kəlamla yükləyəcəyik.** 6. **Gecələr yuxudan ayılanda qulağın eşitdiyini ürəyin duyar, sözlər daha aydın olar.** 7. **Gündüzlər çoxlu-çoxlu işlər qatar başını** /*Qur'an oxumağa vaxtın az olar/* 8**. An Rəbbinin adını. Hər şeyi buraxıb təkcə Ona tut üzünü.** 9**. Şərqin, qərbin Rəbbidir O. Ondan başqa tanrı yoxdur. Vəkil elə Onu özünə.** 10. **Bütpərəstlər nə deyirlər desinlər, bas səbrini. Onlardan xoşluqla ayrılaraq uzaq ol.**"

Nəcm surəsində (53) :"1. **And olsun batmaqda olan ulduza,** 2 **yoldaşınız /Muhamməd/ doğru yoldan sapmamış, azğınlaşmamış**. 3**. Sizə dediyini özündən demir.** 4**. Dediyi vəhy aldığıdır.** 5**. Dediyini çox güclü olan Cəbrail öyrətmiş ona.** 6**. Qüdrət yiyəsidir bu mələk. Bərqərar olmuşdu** 7**. ən ali üfüqdə. Necə varsa eləcə də göründü buradan Peyğəmbərə.** 8**. Sonra ona doğru yaxınlaşdı və bir az da yaxın gəldi.** 9**. İki qövs arası qədərincə, yaxud daha yaxın oldu araları.** 10**. Allahın Öz bəndəsinə vəhyini Cəbrail yetirdi ona.**11**. Gözünün gördüyünü könlü danmadı Peyğəmbərin.** 12**. Gördüyünün haqqındamı siz onunla mübahisə eləyirsiz.** 13**. Cəbraili bir yol da görmüşdü o** 14**. uzaq sonluğun sərhəddindəki sədr ağacının yanında.** 15**. Cənnət yurdu var orada.** 16**. O sədr ağacını nə örtürdüsə örtürdü.** 17**. Peyğəmbər heç nəyi gö-**

zündən ötürmürdü, gördüyünü görürdü. 18. **Rəbbinin ən böyük ayələrini görmüşdü o.”***)*.

V. — ...Ümumiyyətcə Ağ geyimlilər bilgiləri açırlar peyğəmbərlər üçün və özləri ilə onları Qaldırıb aparırlar. İlk əvvəllər Onlar bir bələdçidirlər və Onlarsız Böyük Yaradan Məkanına Qalxım mümkün olmur.

F.— Məsələn, Mühəmməd (ə.s.)-ı Cənabi Cəbrayıl (ə.s.) Qaldırıb aparmışdı.

V.— Bəli, onu özü ilə Cənabi Cəbrayıl (ə.s.) aparmışdı.

Bundan qabaq da demişdik ki, kainatlar ön tərəfdən baxıldıqda 6 qatdır. 7-ci qat isə Böyük Yaradanın Özünün Ağ Məkanıdır. Qalxa-qalxa bunları saymaq da mümkündür. Yanındakı Ağ geyimli də deyib-danışmadan Qalxanı anlama gətirir ki, bunlar qatdır. 6-cı qatdan sonra Ağ geyimli Qalxanla birlikdə 7-ci qata qalxmır, Böyük Yaradanın Qarşısına getmir və oradan aşağıda gözləyir.

Ağlığın içərisinə Qalxan təklikdə daxil olur. Özü də Ağlığa, Böyük Yaradan Məkanına birdən-birə deyil, mərhələ-mərhələ, Yerdən bir neçə gedişdən sonra Qalxmaq olar; çünki, bunların hamısına hazırlıq dövrü lazımdır. Bu müddətlərdə, bu mərhələlərdə Qalxanın hazırlığı üçün müəyyən bilgilər alınmalıdır. Buna isə böyük səbr lazımdır və Qalxan kəs informasiyaları Yerdə ala-ala gözləməlidir. Hər dəfəki Qalxışda da daha böyük məzmunlu Bilgilər, İnformasiyalar ona Verilir.

Nəhayət ki, Böyük Yaradanın Məkanına daxil Olan, məhz onda, Onun Təkliyini görür. Təkliyi Onun həmişə, hər an Yaradıcılığındadır.

Me’rac Qalxışı insanların bildiyi, yaxud istədiyi kimi böyük müddətə, vaxta deyil, bir anlığadır, anadır. Məhz bu kiçicik vaxtda çox böyük sahələri Görmək, İnformasiyaları, Bilgiləri almaq, Onları dərk etmək mümkün olur.

Bir vaxtlar sən aydınlaşdırmaq istəyirdin ki, necə olur? — cismanilik yerdə olur, ruhu Oraya gedir? — Mən də cavab vermişdim ki, özlüyü, cismi burada, yerdə qalır, yalnız müqəddəs İşığı ilə varlığı Qalxıb Oraya gedir.

F.— Yə’qin ki, bağlanır Oralara, kainatlara və buradan Onların hamısını görür...

V. — Yox, İlk əvvəllər buradan bütün varlığı öz İşığı ilə oraya Qalxır, amma bədən (ölmədən, işini dayandırmadan) Yerdə qalır. Bu, onun ruhu deyil. Elə bil ki, Zəkasıdır, Zəkasında Qalxır. Bu, əql də deyil, Zəkadır.

Qalxan Qalxışda Ağ geyimli Müqəddəsləri də, kainatları da, varlıqları da, ardıcıllıqları da Görür. Çünki, Göstərirlər, — Görür. O, bir anda Qalxmaqla bərabər, bu cəm varlıqların hamısının məzmununun içərisində olur. Yerdə onunla söhbət edən, yaxud çay içən, deyib-gülən bir kəs, demək olar ki, Qalxan şəxsdə heç bir dəyişiklik hiss eləmir. Qalxan şəxsin isə arzusu bu anlarda özünün təklikdə olmağıdır. Bu təklik onun özü üçün daha da münasib görünür, daha da özünün rahatçılığını tə’min etmiş olur, ətraf maneçiliklər olmur. Sən televizora baxanda ətrafdan maneçilik olmağını istəyərsənmi?

Böyük Yaradan ona İnformasiyaları Deyir və Göstərir. Fərq yoxdur ki, hansı dildə Deyilir. Dilin burada elə bir rolu, xüsusiliyi yoxdur. Məsələ İnformasiyaların üstündədir. Deyilən o dildə Deyilməsə necə dərk etmək olar?

Sonradan Həzrəti Mühəmməd (ə.s.) öz xanımı Xədicəyə bunları açdıqda və bu səs ətrafa yayıldıqda, ona qəribəliklə baxırdılar. Hadisələrin sonrakı inkişafını sən dini kitablardan oxumusan, bilirsən. Amma orasını da sənə deyim ki, camaatın ona qəribə baxmağının, daha doğrusu, əksəriyyətinin onu inkar etməyinin bütpərəstliklərindən əlavə başqa bir səbəbi də var idi ki, bu da bəşərin bəşərdən həmin dövrlərdə də uzaq olması,

yə’ni bir-birilə yola getməməsi olmuşdu; necə ki, “Yaranış” Kitabında IX bölmədə Böyük Yaradan Deyib:

“17. **O Müqəddəslər Göndərilər: bəşər bəşərdən uzaqlaşanda, bəşər o məkana qaranlıqlar toplayanda Göndərilər, — Onlar Göndərilər**.

27. **Göndərilənlər olubdur, o məkana, o bəşəriyyətə olubdur. Göndərilənlər olubdur, Kitabla Göndərilənlər olubdur. Deyimlər Bir Olubdur, Göndərilənlər Böyük Yaradandan Olubdur**.

28**. Göndərilənlərim, Deyimlərimlə Göndərilənlər Olubdur, Deyimlər Müqəddəslikdən o Bəşəriyyətə Olubdur.**

29. **O Bəşər arasına qaranlıq yığımına İşıq gələr, qaranlığı qaranlıqlardan uzaq etməyə İşıq gələr”**

və yaxud X bölmədə:

“43. **Bəşər bəşərdən uzaqlaşdı, o məkanda (***Yerdə***) uzaqlaşdı. İlk Yaranışı yaddaşında uzaqlaşdı. Göndərilənlər oldular, Böyük Yaradandan Göndərilənlər oldular** (*Peyğəmbərlər*).

O dövrlərin hamısı eynilikdədir: insanlar biri-birini inkar edir, insanlar biri-biri ilə dil tapmır, ruzisizliklər olur, çatışmazlıqlar, kasıbçılıq cəmiyyətin çox hissəsini əhatə edir; yer üzü sular, küləklər içində olur. Bunlar qarışıqlıq dövrlərində həmişə olubdur. Əgər, insan insanı qəbul etmirsə, o Göndərilib gələni necə başa düşərdi?

F.— Həm də həmin insanlar o Göndəriləni, yə’ni, Həzrəti Mühəmməd (ə.s.)-ı özləri kimi adi insan hesablayırdılar. Bilmirdilər ki, o, xüsusi olaraq Oradan Göndərilib, halbuki, Onun ruh payı varlığında Zərrədən deyil, İşıqdan idi. İnsanlar indi də peyğəmbərlərin, xüsusilə qədimlərdə olan peyğəmbərlərin Allah tərəfindən birbaşa camaat arasından seçildiklərini düşünürlər. Ona görə də, tarixdə bə’zən yalançı peyğəmbərlər də

peyda olub və indi də buna cəhd halları olur. Əsas məsələ onların insanlara, bəşəriyyətə nə gətirməyində və gətirdiklərini necə dərk edib-etdirməklərindədir.

V.— Sən düz deyirsən. Axı, həm də Həzrəti Mühəmməd (ə.s.)-ın gətirdiyi Qur'anda, Baqara surəsində belə bir Deyim də vardır:

"23. **Bəndəmizə /Muhəmmədə/ nazil elədiyimizə /Qur'ana şəkk gətirirsinizsə əgər, di siz də onuntək bir surə gətirin. Allahdan başqa bütün şahidlərinizi də çağırın.**

24. **Əlinizdən gəlməsə bu, — əlinizdən gəlməz də heç, — onda gözləyin özünüzü yanacağı insanlar və daşlar olan oddan. Kafirlər üçün hazırlanmış oddan".**

Heç olmasa 10 ayə də, sən dediyin o yalançı peyğəmbər gətirsin; amma, bu ayələr, əlbəttə, İlahiyyatdan, İlahiyyat üstündə olmalı, öz zəmanəsinə uyğun gəlməli və əvvəllərdə deyilənləri, o tarixləri təkrar etməməli, yeniliklər olmalıdır. Görürsən, adi bəşər onu gətirə bilməyib və gətirə bilməyəcəkdir də. İlahiyyat İlahidəndir, Böyük Yaradanın Özündəndir. Böyük Yaradana Qalxmadan Onun Deyimlərini, İlahiyyatı gətirmək mümkün deyil.

Deyirdik ki, bəşər bəşərdən uzaqlaşdığına görə Göndərilənlər həmişə inkar olunublar; Həzrəti Musa da, Həzrəti İsa da, Həzrəti Mühəmməd (ə.s.) da, Həzrəti Budda da, Həzrəti Zərdüşt də inkar olunublar. Niyə? Bəşər istəməyibmi dərk eləsin? — Əslində istəyib, istəyiblər dərk etmək. Amma iş burasındadır ki, belə dövrlərdə bəşər, bəşəriyyət özü özünü inkar edibdir. İndinin özündə də nə istəyirlər, — bilinmir, amma nəsə istəyirlər. Çünki, dövrləri belə olubdur.

Qur'anil-Kərimdə belə deyim də vardır, — Həzrəti Mühəmməd (ə.s.) adamlara deyirdi ki, məhşər gününə az qalır, yaxınlarda məhşər olacaq. Hətta hansısa gününü də tə'yin-

ləşdirir...

(F. — Bu barədə Qur'anil Kərimdə yazılmışdır; məsələn, Şura surəsində (42):

"7. **Biz Sənə Qur'anı ərəbcə vəhy elədik olacaqla qorxuzasan şəhərlərin anası Məkkə əhlini və ətrafda olanları. Və bir yerə cəm olacaqları gün barədə — şübhə yoxdur gələcək o gün — xəbər verəsən onlara. Cənnətə girər bə'ziləri, alovlanan od içinə — bə'ziləri.**

17. **Kitabı haqq olaraq öz ölçünü-mizanı ədalət olaraq göndərən Allahdır. Nə bilirsən, bəlkə də qiyamət saatı lap yaxındadır**.

18. **Qiyamətin qopmağına inanmayan kimsələr buna tələsdirirlər. İnanan kəslərsə qorxudan əsirlər, bunun haqq olduğunu bilirlər. Bilin, dərin bir sapqınlıq içindədir qiyamət saatı barədə mübahisə eləyən kimsələr";**

Muhamməd surəsi (47), ayə 18:

"Qiyamətin qəflətən gəlməyini gözləyir onlar? Artıq gəlib yetişmiş onun əlamətləri. Qiyamətin özü gəlib çıxdımı, daha öyüd almağın onlara nə faydası?";

Duxən surəsi (44), ayə 59:

"Sən gözlə onların yox olacaq gününü. Onlar da gözləməkdədir Sən nə vaxt öləcəksən";

Əhqaf surəsi (46), ayə 6:

"İnsanlar məhşərə çəkilən zaman, düşmən kəsilər onlara bütlər, insanların ibadətini danar bütlər").

V.—... Bir tərəfdən deyilən dağıntı gününü bu insanlar görmür, digər tərəfdən Mühəmməd (ə.s.) da səhv demir; peyğəmbər səhv deməz, çünki, Allahdan ona Göstəriləni, Deyiləni deyər.

F.— Buna bənzər xəbəri Həzrəti İsa (ə.s.) da xəbər verib. Deyib ki, bu yaxınlarda dağıntılar gələcək, məhşər olacaq.

Amma mən güman edirəm ki, bununla dünyanın, Yer kürrəsinin sonunun gəldiyini onlar deməyiblər.

V.— "Bu yaxınlarda" deyib. Bu sözü həm də o insanlar öz olduqları şəhərləri, kəndləri başa düşüblər və soruşublar ki, "bəs, niyə olmadı? Ətrafımızda ki bir dağıntı görmədik!" Amma o adamlar Yer kürrəsinin digər regionlarında nələrin olduqlarını əlaqələrinin zəif olduqlarından informasiya qıtlığından o vaxtlar görə bilmirdilər. O peyğəmbərlərin dedikləri günlərdə, o ərəfələrdə vulkanlar, zəlzələlər, küləklər, daşqınlar və digər fəlakətlər olur və dağıntılar gəlirdi...

(F.— Doğrudan da Hicrətin beşinci ilində, 626-cı ildə Mədinəni mühasirəyə olan Qüreyş ordusu üzərinə böyük bir fırtınalı külək əsmiş və onların düşərgələrini dağıtmışdı. Bu isə həmin ordunun mühasirəni bitirib, çıxıb getməsinə səbəb olmuşdu. Qur'anın Əhzəb surəsində (33) bu barədə yazılıb:

"9**. Ey iman gətirənlər! Anın Allahın sizə olan ne'mətini. Əsgərlər gəlmişdilər üstünüzə (***Mədinədə baş vermiş "Xəndək döyüşü" adlanan hadisə nəzərdə tutulur***). Küləyi göndərmişdik, sizin görmədiyiniz əsgərləri göndərmişdik üstlərinə. Nə iş görürdünüzsə görürdü Allah.**

10**. Almışdılar üstünüzü yuxarıdan, aşağıdan. Bulanmışdı gözləriniz qorxudan, ürəyiniz gəlmişdi ağzınıza. Allahın barəsində nələr düşünmürdünüz.**

11**. Bərkə çəkilmişdi, şiddətli bir sarsıntıya uğramışdı mö'minlər.**

12**. "Allahın və Rəsulunun bizə verdiyi və'd batil imiş" deyirdi münafiqlər, ürəyi azarlılar.**

25. **Kafirləri hikkələriylə birgə geriyə qaytardı Allah. Bir xeyir qazanmadılar. Allah Özü kömək oldu mö'minlərə savaşda. Qüvvətlidir, güclüdür Allah.)**

V.— ...O peyğəmbərlərin öz olduqları ərazilərdə isə bu

deyilən dağıntılar olmur və onları əhatə edən adamlara zərərlər dəymir, çünki peyğəmbərlər özləri ilə o ərazilərə, o əhatəyə İşıq gətirirlər.

Buna görə də, ümumi halda, peyğəmbərlərin olduğu kənddə, şəhərdə, regionda dağıntılar olmamalıdır və olmur. Bu səbəbdən də onların dediklərinə şəkk gətirmək, şübhə yaratmaq olmaz. Onda insanlar arasında onlara inamsızlıq yarana bilər ki, bu da, İlahiyyat nöqteyi-nəzərincə uyğun deyildir.

Gəl bir anlığa düşünək ki, niyə Qur'anil-Kərimin bir çox surələrində "o dünya", "bu dünya", "cənnət", "cəhənnəm" sözləri tez-tez təkrar olunur. Cənnət də, cəhənnəm də cəm bəşərin bu dünyalarda elədiklərinin nəticələridir. Bu Göndərilənlər vasitəsilə Böyük Yaradan bəşərə Bildirir ki, maddiliyin çox zərərli əsarətindəsiniz və bu əxlaqsızlıqları, bu pislikləri edirsiniz deyə, cənnət də, cəhənnəm də var və olur; etməsəniz, onlara ehtiyac da qalmaz. Məsələn, "Yaranış" Kitabında da deyir (X bölmə):

"52. **Qırmızı, Od yandırdı, (***cəzalı məkanda, cəhənnəmdə***) qaranlıqları o bəşərdə yandırdı. İlkindən İlkinə, İşıqlı İlkinə qaytarmağa yandırdı — qaranlıqlarından uzaq olsun, İlki kimi İşıqlı olsun.**

53. **Nə istədi, — bəşər istədi, cəzaları bəşər istədi, bəlaları bəşər istədi, qədərsizlikləri bəşər istədi, cahilliyi, yenə, bəşər istədi.**

54. **Cəza məkanlarının (***cəhənnəmin***) Yaranışını bəşər istədi; zülm etmişdi, — özünə zülm istədi. Bəşər istədi, ruzisizliyi, yer məkanına cəzaları bəşər istədi. Saylar arasında saysızlığı bəşər istədi**.

55. **Müqəddəslikdən Müqəddəsliyə dönməliykən, bəşər özünə — etdikləri ilə təkrar yaranış istədi. İstəyi nə idi, — istəyini özünə istədi bəşər (***Müqəddəsliyə, Əbədiyyətə qayıt-*

malıykən bəşər, təkrar yaranış istədi)".

Bu məsələni Böyük Yaradan başqa cür də Həll Edə Bilərdi: bu adamları, bu "pis yaranışı" kütləvi də Qıra Bilərdi. Böyük Yaradanın bu sonsuz-nəhayətsiz Kainatlarda bunlara o qədər də Ehtiyacı yoxdur. Amma, o, Rəhmlidir və Səbrlidir, hələlik Dözür və Gözləyir. 3000 il, 2000 il və ya 1400 il keçməyinə baxmayaraq "mənəmlik" həddində, pul eşqində olan bu bəşəriyyət hələ də bu sadə həqiqəti dərk eləyə bilməyib.

İlk əvvəllərdə, Quranil-Kərimin öz dililə desək, Məkkə əhli Mühəmməd Peyğəmbəri qəbul etmədi, onu sıxışdırdı. O zaman Orada, ümumiyyətcə, Ərəbistan Yarımadasında başqa dinlər, müxtəlif təriqətlər var idi. Onların da heç biri bunu qəbul etmək istəmirdi. Həzrəti Mühəmmədin böyüklüyü orasında idi ki, o, hicrət etdi. Ümumi halda bu inkar olunmayan mütləqdir ki, peyğəmbərlərin hamısı yerini dəyişiblər. Təhlil etsəz, görərsiniz ki Musa, İsa, Zərdüşt də, Budda da, digər peyğəmbərlərin hamısı yerlərini dəyişiblər. Həzrəti Mühəmmədin bu barədəki vəhyini o biri peyğəmbərlər də Böyük Yaradandan alıblar. Həzrət Əli onun yatağında yatmış, özü isə ayaq geyimlərini tərsinə ayaqlarına bənd etdikdən sonra evindən getmiş, gizlənmiş və, beləliklə, izi itirmiş və sonra isə Məkkədən hicrət etmişdi. Əslində onun özü qaçmırdı, onu Aparan Aparırdı. Niyə Mədinəyə (yaxud digər məskənə) getməliydi Peyğəmbər? — Çünki, topladığı İlahi Bilgilərin tamlığını açmaq üçün, tamlığın Açılması üçün mütləq getməliydi Mədinəyə və yaxud başqa bir yaşayış məskəninə, — şəhər və ya kənd olsun, — fərq eləməz. Tamlığın Deyilməsi üçün Ərazidən əraziyə getməlidir və asılı deyil ki, Məkkədə qüreyşilər ona və tərəfdarlarına əziyyət verdi, ya vermədi. Bu halların özləri belə yaranır ki, peyğəmbərlər qaranlıq toplumlarından çıxsın, İşığı desin, İşığa gəlsin, İşığı gətirsin. Bu mütləqdir.

Sənə Həzrəti Mühəmməd (ə.s.) barəsində bir anı da nağıllayım. Ümumiyyətlə, Həzrəti Musaya da, Həzrəti İsaya da (vəftiz), Həzrət Mühəmməd (ə.s.)-a da Deyib ki, su ilə paklanın, səcdə edin və səcdə edənlərin hamısı paklansınlar: səcdədən, namazdan əvvəl pak olmalısınız. Bunların, görürsən, hamısı ümumiyyətcə paklığın üstündədir.

Sənə o anı demək istəyirdim ki, Həzrət Mühəmməd (ə.s.) öz yoldaşları ilə səhrada imişlər və dəvələrin böyürlərindəki su tuluqları sallanırdı; onlarda çox az su var idi. Dəstəmaza su çatmazdı. Günorta namaz vaxtı idi; su olmadan, dəstəmaz almadan, namaza durmaq olmaz. Odur ki, o, fikirli halda idi. Böyük Yaradanın ümumi halda Nəzərində cəm varlıqlar həmişə olur, Onlara həmişə Baxır. Amma Göndərdiyi peyğəmbərlər hər an Nəzərindədir. Həzrəti Mühəmməd (ə.s.)-ın bu fikirli halında Böyük Yaradan ona vəhy Verdi ki, "**durduğun yerin özü İşıqda olub müqəddəslikdədir. Sənin öz İşığın, öz peyğəmbərlik Nurun oranı İşıqlandırıb. Sən özün Paksan (***deyə***), oranı da paklandırıbsan. Qoyun əllərinizi yerə, qoyun ovuclarınızı quma. Əllərinizə, üzünüzə sürtün qumu**". Deyilən sayaq da təyəmmüm edildi.

Paklıqda qum su qədər ola bilməz, amma, Peyğəmbər İşığı qumu da o qədər paklandırırdı.

F.— Bəs, onda, İsa Peyğəmbər özü İşıqlı idisə, Pak idisə, onda niyə özü su ilə vəftiz olmurdu, onu Yəhya vəftiz etdi?

V.— Hələlik o ana qədər Həzrəti İsaya Peyğəmbərlik Verilməmişdi. Peyğəmbərlik ona həmin vəftizdən sonra Verildi...

(F.— Doğrudan da İncildə (məsələn, bax: Matta 3, 4) yazılıb :

"11. **Mən sizi tövbə üçün su ilə vəftiz edirəm; məndən sonra Gələn isə, məndən daha qüdrətlidir. Mən Onun çarıqlarını daşımağa belə layiq deyiləm. O sizi Müqəddəs Ruh və odla vəftiz edəcəkdir**.

13. **O zaman İsa Yəhya tərəfindən vəftiz olmaq üçün Qalileyadan İordan tərəfə, Yəhyanın yanına gəldi**.

14. **Yəhya isə: "Mən Sənin tərəfindən vəftiz olmağa möhtacam, Sən isə mənim yanımamı gəlirsən?" — deyərək, Ona mane olmaq istədi**.

15. **Lakin İsa ona cavab verib dedi: "İndilik razı ol; çünki, beləcə saleh olan hər şeyi icra etmək bizə yaraşar". O zaman Yəhya Onun istəyinə razı oldu**.

16. **İsa vəftiz olunub, o anda sudan çıxdı: və budur, göylər açıldı və Allahın Ruhunun göyərçin kimi enib Öz üzərinə gəldiyini gördü**".)

V.— ... O ki qaldı Həzrəti Mühəmməd Peyğəmbər (ə.s.)-ın ümumi Deyimlərin aldığına, hansı ki, sonradan onlar yığışıb olacaydı Qur'an Kitabı, bunlar uzun müddətə olmuşdu. Bu deyimləri, o zaman ümumi savadın, təhsilin, elmin səviyyəsinin indikinə nisbətən çox aşağı olması üzündən çətinliklə olsa da, müsəlmanlara və digər dinlərdən olan insanlara açırdı və açıqlamalarını onların öz dilində, öz səviyyələrində anlada bilirdi.

Bu peyğəmbərlərin, məsələn, Musanın, İsanın, Buddanın, Zərdüştün, Mühəmməd (ə.s.)-ın öz dövrlərində yaşayan hər bəşərin səhvləri o idi ki, onlar İlahiyyatın dərinliklərini, incəliklərini, elmini gözlərinin önündə olanda onlardan soruşmurdular və soruşa da bilmirdilər, ona görə ki, özlərinin səviyyələri öz zəmanələrinə uyğun olaraq aşağı idi. İlahiyyatın hər bir hərfinin, nöqtəsinin, nidasının öz incəliyi var və icrası da İlahiyyatın özünə uyğun olmalıdır. Bu səbəbdən də Böyük Yaradan Bir olduğu halda çoxallahlılıq və ya müxtəlif dinlər, müxtəlif təriqətlər yaranır, bir dinin inamlısı başqa bir dinin inamlısını bəyənmir, qəbul etmir və, hətta, aralarında dini çəkişmələr və müharibələr baş vermiş olur. Bəşərin bəşərdən

uzaqlaşmağının bir səbəbi də bunlardır. İnkar həmişə var, amma bu Gəlişlər (peyğəmbər) həmişə olmur axı! İndiki bəşər elə bilməsin ki, çoxallahlılıq, bütlərə sitayiş İlkin bəşəriyyətə aiddir. Bəşəriyyətin "qızıl" dövründə, yə'ni İlkin dövründəki İlahiyat bilgiləri, İlahiyat anlamları indikindən qat-qat yuxarı və həqiqətə uyğun olub. Bu istiqaməti saxlamağa əql lazımdır, əqlə rəhm lazımdır, rəhmə səbr lazımdır. Bunlarla islamiyyət nəinki bir din kimi, həm də bir İşıq kimi qorunmalıdır. Çünki Həzrəti Mühəmməd (ə.s.) bu əraziyə bunlarla Göndərilmişdi, O, İşıq gətirmişdi. Mühəmməddən əvvəl, onun dövründə və hətta ondan sonra, əvvəlinci xəlifələrin dövründə bu ərazidə İşığa qaranlıq gətirirdilər, hərə bir dəstə düzəldirdi, dartışma gedirdi. İşığı isə yalnız birlikdə qorumaq olar, yalnız inamda qorumaq olar. İlahiyyatı İlahiyyatda, İlahiyyatın İşığını qoruyub saxlamaq lazım idi, bir-birinə hücum vaxtı deyildi. Yığcamlaşıb elmə gəlmək, elmi gətirmək lazım idi, islamiyyət Elmlə dayanacaqdı yer üzündə. Həzrəti Əli bilirdi ki, islamiyyət uzun müddətədir, yə'ni əbədilikdir; İlahiyyat Əbədiyyətdən gəlir, — əbədi də olacaqdır. Hər bir dinin gətirdiyi İlahiyyat, onun əsasları, onun Elmi əbədidir; çünki, Böyük Yaradan Birdir, Onun Yaratdığı Kainat, Onun Yaratdıqları, Yaranışlar Əbədidir. Belə bir cəhət var... həzrəti Mühəmməd Peyğəmbər (ə.s.) dövründə Yer üzündə nə qədər əhali var idi?

F.— Təxminən 200 — 300 million.

V.— Lap, elə, 400 — 600 million olsun. Hanı o 200, 400, 600 million insan? — hamısı çıxıb getdilər, qayıtdılar yer üzündən. Axı, onlar mərhələ-mərhələ qayıtmışdılar, amma mərhələ-mərhələ də sonralar buraya göndərilənlər olmuşdu. Bu insanlar gələndə əllərində heç nə gətirməmişdilər. İnsan gəldi, ərsəyə çatdı və bundan sonra İşığı axtarmağa başladı, Allahını — Böyük Yaradanını axtardı. Məkkəni, Tibeti, Yerusəlimi,

Romanı və başqa İşıq yerlərini axtardı. İnsan həm də İşığı özündə, özlüyündə başladı axtarmağa, ona görə ki, o, Əbədiyyətdən gəlib, əbədidir.

Dedik ki, o insanlar Həzrəti Mühəmməd (ə.s.)-la birlikdə o dövrdə qayıdıb getdilər. Amma onlara gələn islam dini məhz Elmin sayəsində, özü də, əsasən özünün kökü olan üsuli-dini və budağı olan füruidini sayəsində müvəqqəti olmadı, həmişəlik qaldı bu yaşadığımız dünyada. Bir fikir ver ki, yer üzünə gələn o insanlar müddətə idilər, öz müddətlərini başa vurduqdan sonra qayıdıb getdilərsə, Həzrəti Mühəmməd (ə.s.) bir peyğəmbər olmaq e'tibarilə birbaşa öz Əbədiyyətinə Qayıtdı. Peyğəmbərlərə sorğu-sual Orada yoxdur. Bu barədə "Yaranış" Kitabında da Böyük Yaradan Deyir (IX bölmə):

"4. **O Müqəddəslər — Əbədilikdən Göndərilənlər, — Əbədiliyə Dönənlər. Böyük Yaradan İşığından Göndərilənlər, — Böyük Yaradan İşığına Dönənlər; Müqəddəslər — İcraçılar, onlara sorğu yox**.

5. **Onlar Böyük Yaradandan Göndərilənlər, Böyük Yaradana Qayıdanlar, Əbədidən Əbədi İşığa Qayıdanlar.**

6. **Onlara sorğu yox, onlardan təkrar yaranış yox. Müqəddəslər — Böyük Yaradandan Göndərilənlər, Böyük Yaradandan İşıqla Göndərilənlər"**.

Çünki, bu peyğəmbərlər icraçılardır. Bəs, nə qədər icra edirlər? — Böyük Yaradanın Dediyi və Göstərdiyi qədər; nə az, nə çox. O Göndərilən Peyğəmbərlərə insanlara artıqdan söz demək və ya özlərindən söz, Deyim düzəldib gətirmək olmaz, — icazə Verilməyib. Onlar özləri ilə İşıq gətirir və Böyük Yaradan o İşıqları onların gəldiyi ərazilərdə bərqərar edir. Məhz ona görə, mən sənə deyirdim ki, Ərəbistan yarımadasının ərazisi müqəddəs İşıq (Nur) içərisindədir. Bu ərazi İşıq içərisində idi, Mühəmməd (ə.s.) isə İşıq içərisinə İşıq gətirdi. Bu ərazilərə isə

sonradan gələn insanlar qaranlıq gətirməməlidirlər; İşığı bu ərazilərdə qorumalıdırlar.

Bu dünyaya gələn insanlar o İşıqları zahirdə gözləri ilə görməsələr də, əqlləri, zəkaları ilə bilirlər ki, bu ərazilərdə Müqəddəs İşıq, Müqəddəs Nur var. Yaddaşında İşıq olan İşığı da axtardığından, gəlir İşığı ziyarətə. Durur səcdəgah qarşısında, lazımi icraları yerinə yetirir və dünyanın ən xoşbəxt adamı olur, çünki, axtardığı İşığı tapmışdı. Özü də, hərəsi öz qədərində paklanır, müqəddəsləşir, bu şərtlə ki, bunda məqsəd, təmənna güdməsin ziyarətdən sonra isə öz paklığını, müqəddəsliyini öz işi, öz halallığı ilə həmişə saxlasın. Dünyanın ziyarətgahlarında icra formaları müxtəlif olsa da, məzmun eynidir: Böyük Yaradana səcdə edir.

Peyğəmbərlər Qayıtdıqda heç də ərazilərə gətirdikləri İşığı özləri ilə aparmırlar; Özlüyündə Onlar Qayıdırlar Böyük Yaradan Qarşısına, Müqəddəsliyinə, Əbədiyyətinə.

BUZ DAĞI

F.— Təxminən 2 ay bundan qabaq televizorda göstərirdilər ki, Antarktida ərazisindən çox iri buz dağı qopmuş və Atlantik okeanında ekvatora tərəf üzmədədir. Bu nə ilə əlaqədardır?

V.— Bax, “Yaranış” Kitabında V bölmədə Deyilir:

“93. **Yer məkanında su hövzələri dönəndir, yerlərindən dönəndir. Qit’ədə qit’ə dəyişəndir, su hövzələri dəyişəndir**”.

Çünki, Yer kürrəsi nüvədən qızır. Odur ki, Yer atmosferinin orta illik temperaturu artır və bundan sonra da artacaqdır. Yerin nüvədən qızması isə Günəşin öz planetləri ilə birlikdə yeni mərhələyə, yeniliyə keçməsi ilə əlaqədardır.

Buz dağının Atlantik okeanında Argentinaya tərəf üzməsi ilə Dünya Okeanında su səviyyəsinin artmasına səbəb olma-

yacaqdır. Ona görə ki, ümumi buxarlanma Okeanda artmışdır və buz dağı olsa-olsa yalnız tarazlaşmaya xidmət edə bilər.

Bilirik ki, İlkdən Yer kürrəsinə gələn 10 Müqəddəsdən Cənub qütbündə Ək, şimal qütbündə isə məskən salan Üz olmuşdu. Vaxt gəlib çatıb ki, Bəşərin yığdığı qaranlıqları təmizləyib paklandırmaqdan ötrü Yerin səthində sular artıbdır. İndiki insan elə bilir ki, onun, heyvanatın və bitgi örtüyünün hal-hazırdakı miqdarının yaşayış şəraitini tə'min etməkdən ötrü indiki kimi, Okean suları Yer səthinin 5/6 hissəsini tutmalı, suyun miqdarı isə, elə bu qədər də olmalı imiş. İlk əvvəl qütblərdə buzlaşma yox idi və oralarda da bəşərlər yaranmışdı. Yer üzü materiklər birləşmiş formada idi. Sonralardan Yer qatlarından qalxan suyun artması nəticəsində yer üzündə böyük dəyişikliklər baş verdi. Bir neçə qit'ə yoxa çıxdı. Bu elmə də mə'lumdur. Yə'ni Nüvə qızıbdır və Yer kürrəsi qütblərdə basıq formanı, belə ki, kürrə dəyişilərək ellipsoid formasını alıbdır, eyni zamanda qütblərdə buzlaşma prosesi baş veribdir. Bu isə nüvədəki istiliyin artıq sərfinin qarşısını alıbdır. Bu dəyişikliklər barədə Böyük Yaradan "Yaranış" Kitabında insanlara bilgilər Verir.

Yerin indiki anında da insanların ona, Günəşə, ətraf planetlərə və qalaktikalara gətirdiyi qaralıqların, qaranlıqların tə'sirini azaltmaq və yoxa çıxardaraq paklandırmaq üçün yenə də dəyişikliklər, istiləşmə gedir və bu proses gələcəkdə güclənəcəkdir.

İNDİ BELƏ OLUBDUR

V.— Yer üzünə elə bir mərhələ gəlib ki, indi insanlar bir-birilə dil tapmırlar. Birisinin dediyinə o biri qulaq asmır, başa düşmək istəmir. Buna heç bir təbiət və ya Yerdən xaric Kainat

hadisələri səbəbkar deyil. Səbəb yalnız bəşəriyyətin özünün özündən uzaqlaşdığı amildir.

Böyük Yaradan Yerin, bəşəriyyətin indiki halına aid, gör, nə Deyir:

— Yer üzü belə olubdur, — indi belə olubdur.

Yalan danışmaq "şöhrət" olubdur,

haram yemək bir "şücaət" olubdur.

— "Şöhrətlə" "Şücaət" arasında insanlar aciz olubdur. İkisinin arasında amansız olubdur. (*"Şöhrət" və "Şücaət" qaranlıq gətirən anlamındandır*).

— İkisinin arasında xəyanətlər başda olubdur.

Yer üzü indi belə olubdur: "Şöhrət", "Şücaət", xəyanət arasında bəşəriyyət biri-birinə e'tinasız olubdur.

— Belə davamlıdır, hələ davamlıdır.

Heyf, insanlar arasında insan İnsanlıqdan uzaq olubdur. Ümid içərisində ümidsiz olubdur. İnam içərisində inamsız olubdur. Özü özünə iyrənc olubdur.

(*Nə eləsin insan ki, nəsə istəyir eləməyə, aciz qalır. Ona görə də özü özünə iyrənc olubdur*).

— Yer üzü indi belə olubdur; zəlzələlər, tufanlar, aramsız yağışlar; bəşər kütləvi dönüşdə olubdur, yer üzü ruzisizlikdə olubdur.

— Yer üzü indi belə olubdur; qanla qan arasında, müharibələrdə olubdur. Yer üzü kütləvi qırğında olubdur. Bəşər biri-birini qırmada olubdur.

— Bu əsrin sonudur, belə olubdur.

Üzünüzə gələn əsr də olacaq; o əsr də çətin olacaq, o əsr dartıda olacaq.

— Sanki, insanlara Qaranlıq hakim olubdur. Yer üzü indi belə olubdur.

İndi izah edim ki, niyə belə Deyibdir Böyük Yaradan. Təsəvvür elə ki, sən sualdasan, sən sorğudasan ki, bu Deyimləri niyə Göndərirsən, ya Böyük Yaradan? Məgər, başqa cür Edə Bilməzsənmi? Axı, Sən Yaradansan, Sən Özün nəsə Edə Bilərsən.

Deyir:

— Onların etdiklərinə Mən Göndərirəm; İndi Yer üzü belə olubdur. Onda da (*keçmişlərdə***) Yer üzü belə idi. Yer üzü belə olacaqdır ki, Şərqdən Göndərəcəyəm.** (*Əlavə olaraq bax: "Yaranış" XI bölmə,(2023 nəşri, Zərdabi nəşr) 19 — 27-ci Deyimlər*).

Yə'ni belə olur ki, Göndərilənlər Göndərilir. Halbuki, biz insanlar deyirik ki, bu işləri Allah Edir. Yox, Allah Eləmir. Allah bu işlərin olacağını əvvəldən Görəndir. Böyük Yaradan əvvəli əvvəldən Görəndir. İlk Yaranışın Anında, Böyük Partlayışın Anında Kainat (Ellipsoid, Oval) Yarandığı Anında, bundan sonra isə məkanların yarandığı anında O, Baxdı**: "bunlar bir yaranışdır, Təzahürdür** (*yə'ni Özünün təzahürüdür*), **amma Mən Deyil. Mənim Təzahürümdə yaranacaqdır, — Ağ geyimli Müqəddəslər yaranacaqdır. Bunların hər birinin arasında ünsiyyət yaranacaqdır, ünsiyyət anlamda olub, sözdə yaranacaqdır. Söz sözlə olacaqdır".** Ona görə də, hələ Müqəddəslər yaranmamışdan öncə Böyük Yaradan cəm kainatlara ucadan Çağırır**: "Yaranışdır, Yaranışdır, Yaranışdır**", — bununla da O, İlk sözü Gətirdi; İlk Anlamı Gətirməkdən ötrü İlk söz deyildi, söz gəldi. Deməli, indiki bu Göndərilənləri ilə, Deyimləri ilə də Böyük Yaradan bəşəriyyəti mənfi işlərdən, mənfi düşüncələrdən Uzaqlaşdırmaqdan, birliyə Gətirməkdən ötrü biri-biri arasında ünsiyyətə, anlaşmalara Çağırır. Bu Deyimləri ilə Böyük Yaradan bəşəriyyətin özünə öz İlkini Göstərir ki, "etmə, etməyin!". Bəşər öz yaranışının İlkini

dəyişə bilmədiyindən, o, mütləq ünsiyyətə, anlaşmalara, birliyə, mehribançılığa gəlməlidir. Bəşəriyyət bundan heç yana uzaqlaşa bilməyəcəkdir, əvvəl-axır birliyə gəlməlidir. Odur ki, Böyük Yaradan bəşəriyyəti öz yaddaşına Gətirir.

NİYƏ PAKLANMALIDIR BƏŞƏR
(su ilə paklanma)

V.— Böyük Yaradanın Deyimləri çoxdur. Yenə də onlardan birisinə baxaq. Odur ki, əvvəlcə tövsiyyə olunmuş su ilə paklanmada icraatın özünə nəzər yetirək və bunlardan hər birinin nə səbəbə görə icra olunması üzərində dayanaq. Böyük Yaradan bu səbəblərin açıqlamasını da Verib:

— Əgər, su ilə paklanmasaq, səcdə etsək (və ya etməsək), olmaz? Bunsuz çağırsaq Səni, Eşitməzsənmi bizi, Görməzsənmi bizi?

— Görərəm; Mən Görən, Mən Eşidənəm. Hər Yaratdığımı Görüb, hər Yaratdığımın çağırışını Eşidənəm.

— Bəs, onda nəyə lazımdır su ilə paklanmaq? Əgər çağırsaq Səni, diləsək Səni, Görəcəksənsə bizi, Eşidəcəksənsə bizi, nəyə lazım su ilə paklanmaq?

— Yox, paklanmalısız, su ilə paklanmalısız.

— Niyə?

— Bax: doldur əllərini, yu üzünü; üzün — üzdür, əllərin — əl. O Müqəddəslər Önümdə duranda üzünü Görürəm, varlığını (*içini***) Görürəm. (***Müqəddəsin***) Özü geyimdədir.**

Sonra isə bu izahları da Verdi:

1. **— İlk Mənəm, zəka Verən Mənəm. Başı başda yad et. Başına əl çək, — Əvvəl Mənəm** (*yə'ni, "Baş Mənəm, Mərkəz Mənəm, Başda olan Mənəm"*).

2. **— Qollarını pak et ki, “Yaranışın Əvvəl Anını” yad et. Pak et, Olduğu kimi pak et; İcra et, — “İki Tərəfim iki səmtə, üç Müddətə İşıq Etdim”.** (*Əlavə olaraq bax: “Yaranış” XI bölmə, Deyim 5*).

3. **— Baş barmaqlarını sinənə çək, — Səndən əvvəl İşığındır, yaranış İşığındır** (*ruhi İşıq*). *(Əlavə olaraq bax: III bölmə, Deyim 17; IV bölmə, Deyim 157, 160; VII bölmə, Deyim 77*).

4. **— İki əlini** (tək-tək) **çiyninə qoy, — iki çiynində Ağ geyimli “kiçik” Müqəddəslərdir; Müqəddəsləri Müqəddəslikdə müqəddəsliklə yad et.** (*Əlavə olaraq bax: III bölmə, Deyim 76, 82; VII bölmə, Deyim 41*).

5. **— İki baş barmağını iki kürəyinin arxasına çək, — məkr, qaranlıq arxada, arxanca gəlir. Gəlməmişdən əvvəl özünü, varlığını pak et.** (*Əlavə olaraq bax: IV bölmə, Deyim 117, 118*).

6. **— Çək əllərini ayaq bükümlərinin ardına, — o, hərəkətlərdir, həmahəng hərəkətlərdir; — Hərəkətləri pak et, kainatları yad et.** (*Kainatlar da həmişə hərəkətdədir. Əlavə olaraq bax: I bölmə, Deyim 38*).

7. **— Çək əl barmaqlarını ayaq barmaqlarının arasına, — onlar kiçikdir; Onlar tutan, onlar yapışandır; — Tutduğun, yapışdığın pak olsun. Əl uzat, barmaqlarınla uzat; zəkanda paklıqla uzat.**

Paklanmaq çətin deyil. O, bir səcdədir. O, İşığa, İlk İşığa, — Mənə səcdədir; Əbədi İşığa əbədi səcdədir. Yaradan İşığına, Yaranış Anına səcdədir.

Addımların, baxışın o yerdədir (*Yer kürrəsində***), varlıqlar arasında, o yerdədir. Varlığınla, zəkanla pak ol. Yaranışlar arasındasan, Yaranışlarla, Paklıqla pak ol.**

Sonra yenə izah Edir:

— Mənə üz tutmaqdan əvvəl sən idin, Məni dərk etməyin

üçün səcdəni Mən Göndərdim. (*Yə'ni, səcdələrlə Mənə üz tutursan, Məni səsləməklə Mənlə özün arasında İşıq zolağı yaradırsan*).

YUXU

F.— "Yuxu" dediyimiz nə olan şeydir?

V.— "Yuxu" — dediyinin özü də bir informasiyadır. Bu informasiyalar beyində bir çox kiçik nöqtələrdə yaddaşlaşır. Buna "kassetləşmə" demək olmaz. "Kasset", "kasset yığımı" yoxdur. Burada informasiyanın göndərişi və alınışı var. Böyük Yaradan Öz İnformasiyasını daima Verir. Bu informasiyalar hər sahəni əhatə edir, deyək ki, şairlərdən ötrü şair informasiyasını, rəssamlardan ötrü rəssamlıq informasiyasını və s. və i.a.

F.— Elmdə deyilir ki, beynin qabıqaltı sahələrində şüur var, amma bu sahə yatmış haldadır.

V.— "Yatmış haldadır" — deyirik, "yatıbdır" — demirik. Böyük Yaradanın Özü də "Yaranış" Kitabının IV bölməsində Deyir:

"1. **Böyük Yaradan o Müqəddəslərlə, Əbədiyyətdə Əbədiykən. Böyük Yaradan Yatmaz, Mürgüləməz; cəm Yaranış yatmaz, mürgüləməz.**

2. **Əbədiyyətdə Müqəddəslər Yatmaz, Mürgüləməz, qida ilə Qidalanmaz.**

3. **Cəm yaranış yatmaz, mürgüləməz. «Yatmaq» — yatmaq deyil, «yatmaq» — bir bağlılıqdır, kainatlara bağlılıqdır. O, bir yaddaşdır, (*yuxu*) bəşərə yaddaşdır: müddətində yaranışından qayıdış anına yaddaşdır. Yaranış yaddaşsız, bəşər yaddaşsız deyil. «Yuxu» dediyin — hazırlığındır, yaddaşınla hazırlığındır, Böyük Yaradandan hazırlığındır** (*hər bəşərə yuxu ilə Deyimlər Deyilir və anlar*

Göstərilir)".

Bunun açımı da olmalıdır ki, axı, Böyük Yaradan niyə elə Deyir? Deyək ki, bir nəfər yatıb. Sən onun göz qapaqlarına baxsan, görəcəksən ki, onların altında gözlər həmişə hərəkətdədir.

F.— Xüsusilə, yuxu görəndə.

V.— Xüsusilə, yuxu görəndə. Niyə? — çünki, yatmış vəziyyətdə o, cəm kainatlardan informasiya alır, yə'ni, Böyük Yaradan İnformasiyasını Göndərir ona. O İnformasiya informasiya formasında artıq onun yaddaşındadır. Və yatmış bəşər, yatmış heyvanlar cəm kainatlarla bağlılıqdadırlar. Yuxu görərkən o, "gələnin" istiqamətini axtarır, ona görə də, gözləri o istiqamətə dönür. Görürsən, bir an olur ki, göz hərəkəti dayandı və sonra yenə də hərəkət davam etdi. Bu zaman həmin "gələn — dayanıbdır". Elə görülən yuxu olur ki, insanın yaddaşında tamlığı ilə, hətta, uzun müddətə qalır. Eləsi də olur ki, yadında qalmasa da, çox böyük yuxu görüb. Belə yuxu onun yaddaşına, onsuz da, köçürülüb. Və nə vaxtsa, hansısa uyğun hadisələrlə qarşılaşanda deyir ki: "mən bunu bilirəm". Soruşsan, — "haradan bilirsən?"— o, dayanır, yadına sala bilmir. Əslində, bu informasiyaları əvvəllər yatarkən, yuxuda almışdı; o, bu ömrü onda yaşamışdı. Odur ki, həmişə cəm kainatlara bağlıdır, çünki, qayıdışı da orayadır.

"Yatıb", — o demək deyil ki, o, yatıb; "ölübdür"— deyəndə, hələ o demək deyil ki, o, ölüb. Yatıbsa da, — böyük informasiyaların dərkiyyatının başlanğıcını alıb, ölübsə də, — yeni yaranışına qayıdıbdır.

DELFİN

F.— Bəs, insanla heyvan arasında əsl fərq nədir?

V.— Demişdik ki, insan yaranışı müqəddəs yaranışdır, — bu ikinci pillədir. Heyvanat aləmi isə təkrar yaranış olmaq e'tibarilə üçüncü pilləyə çatır. Ona görə də, heyvanın da öz beyni, azalmış formada öz informasiyası, öz yaddaşı, öz ağlı və, nəhayət, öz qayıdışı da vardır. Görürsən, Vəhdət, qayıdış pozulmayıb. Amma, sən ki deyirsən delfin də ağıllıdır, əlbəttə, o suda yaşayanlara nisbətdə ağıllıdır.

F.— Delfinin beyni daha da böyükdür. Amma, onun beynində insan beynindəki kimi qırışlar yoxdur. İnsanlar hesablayırlar ki, qırışlar insan beynini ağıl cəhətdən daha keyfiyyətli edibdir.

V.— Siz beynin qırışını görürsünüz. Qırışın içərisini də görmüş olsaydınız, — onun hər bir zolağında saysız nöqtələr düzülüşü var. Bunlar qarışıq, xaos şəklində deyil, ardıcıllıqla düzülüşdədirlər. Beynin öz cismini də, rəngini də qoy kənara, onun içindəki varlıqlarına bax — hamısı nöqtəli zolaqlar təşkil edir. Onlar yaddaş nöqtələridir...

(F.— Təəssüf ki, biz insanlar bunları görə bilmirik. 1,0—1,5 il bundan qabaq Vahidin bu qabiliyyətlərini bildikdən sonra mən ona mə'lumat vermişəm ki, biz insanlar gözümüzün önündə nə vardırsa, onun səthini görürük. Biz proyeksiyalar aləmindəyik, cismin önünü görürük, arxasını, yanlarını, içini görmürük, Yerin içini, lap uzaq ulduzları, aləmləri görmürük. Düzdür, iki gözümüzün olması əhvalatı azca dəyişdirir, yə'ni, cismin həcmli olmağını bizə duydura bilir. Qəribə burasıdır ki, mən bunları ona izah etdikdə, o da bizim bu məhdudluğumuza təəccüb içində qalmışdı və mənə oxuduğu və Dövlətstandart Komitəsinin Naxçıvandakı keyfiyyət laboratoriyasında işlədiyi müddətdə belə zəif cəhətlərimizlə əlaqədar olan və mənim üçün

məzəli görünən çoxlu əhvalatlar nağıllamışdı. O, mənimlə bu söhbətlərinə qədər elə bilirmiş ki, biz ondan fərqlənmirik və öz işimizdə keyfiyyətsizliklərə, saxtakarlıqlara yalnız qəsdən, bilərəkdən yol veririk. Onun bizdən fərqlənən digər cəhətləri də vardır ki, burada onlar haqqında bəhs etmirəm).

V.— Bayaq dedik ki, delfin beynində qırışlar yoxdur, insanınkında vardır. İnsan beynində olan o nöqtələnmiş varlıqlar konkretləşmiş haldadır. Delfinin beynindəkilər bir balaca uzunsov və diametri isə bizimkilərdən bir balaca böyükdür. Onda bu varlıq nöqtələri, düzdür, konkretdir, amma bizimkilərə nisbətən az konkretləşiblər. Delfinin etdiklərindən görünür ki, rəhmlidir, (*insanlara*) kömək eləyir. Deməli, o, digər heyvanlara nisbətən şüurludur, yırtıcı deyil, yüksək dərəcədə "heyvanlaşmayıb". Bu, — müqəddəslikdir. Sən elə bilmə ki, heyvanların içində olanlarda müqəddəslikdən heç əsər-əlamət yoxdur. Onun da gəlişi olduğu kimi, qayıdışı, tə'yinatı da vardır. Deməli, bu gün bir varlıq insan yaranışındandırsa, onun sabahkı gün üçün cavabdehliyi daha çox, qat-qat artıqdır; yə'ni, bundan sonra yaranacağı formasının təməlini indidən qoymalıdır. Buna görə də, həm də hər hansı insan bundan qabaqkı özünün yaranışı olan əvvəlki insana təşəkkürlü olmalıdır. Məsələn, mən bu gün Vahidəmsə, məndən qabaq yaşayan "Vahid1"-ə indi təşəkkür etməliyəm ki, onun o müddətdəki əxlaqlı tərpənməyi onun, eyni zamanda mənim bu gün yenə də insan kimi yaranıb yaşamağıma səbəb olub (*olmuşam*). Onun payı elə bu gün mənim payımdır. "Yaranış" Kitabının V bölməsində Böyük Yaradan Deyib:

"120. **Ey bəşər, ey kamil bəşər, kamil yaranışsan, Kamillikdən yaranışsan. Sən yaranışsan, təkrar yaranışsan. Səndən əvvəlki «sən» bəşər idi, bəşəriliyini saxlamaqda idi. O, döndü, o, qayıtdı, Əbədiyyətə qayıtdı. Onun etdikləri ilə bəşəri yaranışı bağışlanan idi, — Bağışladım; yaranışından**

kamil yaranış Yaratdım, — bəşəri Yaranış Yaratdım, səni bəşərtək Yaratdım.

121. **Sən bəşərtək təşəkkürlü ol, özündən əvvəl yaranmış «o bəşərə» təşəkkürlü, Mənə şükürlü ol. Səni bəşərtək Yaratdığıma şükürlü ol.**

122. **Bəşər cahilsə, yırtıcısa, vəhşisə, — yaranışı vəhşidir, təkrar yaranış vəhşidir** (*heyvaniləşir, heyvan formasında yaranır*).

123. **Ey bəşər, bu gün topladığın səndən sonrakı «Səndir»; topladığın qədər — səninki, səndən sonra yeni yaranışın — səninki”**.

Böyük Yaradanın Rəhmi onun bu günkü mən-insan kimi qorunuşu deməkdir. Böyük Yaradanın Rəhmi — Qorumağı olmasaydı, mən bu gün heyvan kimi də gələ bilərdim. Ona görə də, insan istər kasıb, istər dövlətli, istər sağlam, istər qeyri-sağlam, istər ailəli, istər ailəsiz, yə’ni, hər bir halında Böyük Yaradana təşəkkürlü olmalıdır. Bəs, niyə deyirlər ki, həmişə Böyük Yaradana şükürlü ol, narazı olma heç bir şey üçün. Deməli, bunların əsasları var imiş və var.

Dövri yaranışlarda varlıqlar özlərinin ümumi cizgilərini, dinamikalarını, baxışlarını, fikrini saxlayırlar. Heç biri heç birindən uzaq deyil.

SƏNƏTKAR

F.— Tutalım, mən bu günkü Fikrətdən qabaqkı, şərti olaraq qəbul edək ki, Fikrət° yaşayıb. Fikrət°-ın o vaxtkı yaşantısı mənim indiki beynimdəmi və yaxud haramdasa, yazılmalıdır. Çünki, biryolluq, izsiz itib-batma ola bilməz. Belə halda niyə bu gün mən (və ya bir başqası) Fikrət°-ı görə bilmirəm, dərk eləyə bilmirəm, müşahidə eləyə bilmirəm?

V.— Zahirən görmək istəyirsiniz. Amma, zahirən görmək istədiyiniz sizin ətrafınızdadır. Görün!

Deyirsiniz ki, əgər, Vahiddən əvvəl "Vahid" var idi; O, indi də var; niyə Vahid əvvəlki "Vahidi" görə bilmir?

F.— Hə.

V.— Vahid onu zahirdə axtarmasın ki!.. Vahid onu öz varlığında axtarsın. Yə'ni, hər hansı bir insan yaranışının özündən əvvəlkilərin özlüyünü bilməsi üçün ki, kimlər olubdur, məsələn, mənim indiki formamda olan Vahidin əvvəlki "Vahidləri" tapmağından ötrü çox sadə üsul var, buna heç xüsusi bir elm də lazım deyil. Niyə? — hər fərd özü özü ilə üz-üzə bacarıqla dursa və bu vaxt öz imkanlarını şişirtmədən, tam reallıqla öz varlığında düşünsə ki, "mən nəyi bacararam, nəyi bacarmaram", onda yaddaşında özü ilə gətirdiyini, yə'ni, özündən əvvəlki özlüyünü dərk edib, onları tanıya bilər. Həm də bu bacarıq dağıdıcılığı nəzərdə tutmamalıdır, çünki, dağıdıcılığı hər kəs, yə'qin ki, bacara bilər.

O, əvvəlcə xırda işləri fikirləşməyə başlasın, deyək ki, sənətdən başlasın — "rəssam ola bilərəm, ya yox?". Yaxud, sonra fikirləşsin ki, "alim ola bilərəm?". Alim hər kəs ola bilər, çünki, onun varlığı öz keçmişindən bilir ki, uzun müddət çalışsa, o, alim ola bilər, — elmsiz heç bir yaranış yoxdur. Amma elmin zirvəsinə qalxıb hər kəs akademik-alim ola bilməz. Sonra, davam etdirərək fikirləşə bilər ki, prezident ola bilər, ya yox? İndi bu, populyardır, hamı istəyir ki, prezident olsun — Yerin bir bəlası da budur (*gülüşmə*). O, bu anlarda öz varlığı ilə tam üz-üzə durmalıdır ki, "prezident olsam, bu ölkəni idarə edib xalqın rifahını asudəliklə tə'min edə bilərəm, ya bilmərəm?". Çünki, əsl, xalq üçün ürəyiyanan, qeyrətli prezidentin həyatı ən ağır həyatlardan biridir. Əgər, yer üzündə prezidentlik bir peşə olmuş olsaydı, o, peşəlik e'tibarilə ən ağır peşə olmuş olardı.

Yer üzündə vəzifələr içərisində prezidentlik ən ağır vəzifədir. Əvvala cavabdehliyi lap böyükdür. Onun cavabdehliyi və işləməyi sonrakı onun özüdür, özlüyüdür.

Bunların hamısı haqqında axtarışda olan o insanın özünün varlığında əvvəldən informasiya vardır ki, nəyi bacarar, nəyi yox. Məsələn, rəngsaz olmaq üçün o, bu həyatda rəngsazın işini əvvala müşahidə edib. Əgər, rəngsazın işini o ana qədər görməyibsə, yenə də onun varlığında əvvəldən müəyyən informasiyası varıdır. Bu, o demək deyil ki: "mən rəngi rəngə qatıb divara sürtə bilirəmsə, demək, (*yaxşı*) rəngsazam" — Yox. "Rənglərin o incə çalarlarını sənətkar səviyyəsində görə bilirəmsə, seçə bilirəmsə, və mənim bu sahədə çox incə duyğularım varsa, onda, — hə, — məndən əvvəlki mənlərin hansı birisisə rəngsaz olubdur".

Digər bir misala baxaq. O adam davam etdirərək, düşünməlidir ki, "baxım görüm, mən təsviri sənət sahəsində, deyək ki, xalça toxuya bilərəm, ya yox?". Toxumağına qalsa, — toxuya bilər. Amma onun içərisində bütün çalarları, ornamentləri öz varlığında ayıra bilirsə və müasir xalçaçılığa yeniliklər gətirə bilirsə, demək, o xalçaçıdan əvvəlki onun özlərinin hansı birisisə xalçaçı olub.

Həkimçilik, bağbançılıq, heyvandarlıq, əkinçilik, təsərrüfatçılıq və s. — hamısı beləliklə adamların varlıqlarında əhatə olunubdur. Əgər, bəşər beynini işlədə bilsəydi və ondakı informasiyaların, heç olmazsa, 30%-indən istifadə edə bilsəydi, onda, bu dünyanın özü üçün çox şeyləri açması mümkün olardı, bəşəriyyətin indiki səviyyəsi çox yüksələ bilərdi, öz keçmişindən çox yaxşı əlamətlərin olduğunu dərk edə bilərdi.

F.— Uşaq anadan olur, böyüyür, təhsil verirlər, müəyyən peşəni öyrədirlər; o da, ona alışır və işlədikcə, misal üçün, xalçaçılıq peşəsində yüksələ bilir, sənətkarlığı artır. Demək

istəyirəm ki, insanları belə başa salıblar ki, biz insanlar bircə dəfə anadan oluruq, bizim inkişafımız yalnız bu dünyada anadan olandan sonra başlayır və bu dövrdəki fəaliyyətimiz nəticəsində yüksələ bilirik. Burada beynin qabıqaltı fəaliyyətinin, şüurunun bə'zi cəhətlərini çıxmaqla, nələrə qadir olduğunu söyləmirlər; biz insanlar bunları bilmirik.

V.— Buna sən deyən yöndə baxsaq, görərik ki, hər şəyird yetişib gələcəkdə ustad sənatkar ola bilmir. Misal üçün, hər ata-ana istəyir ki, övladı oxusun, musiqiçi olsun. Oxuyan övladların hamısı yaxşı musiqiçi ola bilir?

F.— Yox.

V.— Yox, yaxşı musiqiçi ola bilmir. Amma çala bilirlər — elə-belə... Çoxusu musiqi alətində ifa edə bilir, amma hamısı Ramiz Quliyev, Fərhad Bədəlbəyli, ya da Habil Əliyev ola bilir?

F.— Yox.

V.— Niyə? — çünki, axı, bunu deməklə, göstərməklə, təbliğ etməklə ustadlığa çatdırmaq mümkün deyil. Ustadlıq — özündən əvvəlkinin gətirdiyi yaddaşın üzərinə bu gün daha da əlavə etməklə yüksəkliyə çatmaq deməkdir. Xalçaçı o vaxtlardakı ornamentləri, naxışları, rəngləri özü ilə gətirməklə, bunları bu gün daha da təkmilləşdirə bilir ki, bu da onun yeni yüksəlişidir, qabiliyyətidir.

F.— Mahirliyidir.

V.— Onun mahirliyi orasındadır ki, onun ifası, onun bəstəsi, onun rəngkarlığı təkrarsızdır. Deməli, bu, onun kamilliyidir, uyğun bu sənət üzrə kamilləşməsidir.

Ona görə də, demək olmaz ki, bu gün mən hansısa xoş bir musiqini eşidirəmsə və bu həyatdan qayıdıramsa, elə bu günlə buradaca qurtardım. Yox. Bu gün olan — daimi olaraq yaddaşdadır. Məndən sonrakı olan (mən) bu musiqiyə yaxın musiqi eşitmiş olacaqsa, ona yaxın gələcək, onu dinləyəcək.

Əvvala, o, yaddaşda bu keçmiş musiqi ahəngini gətirir. Ondan əlavə hər fərd bütün kainatların Ahəngindədir. Ayrı deyillər bunlar, — Vəhdətdədirlər. Burada söhbətimiz başqa istiqamətə yön almasın deyə, yenə də deyirəm ki, şəyird olmaq, hələ dərzi, modelyer olmaq demək deyil. Tikər, — ümumi qayda üzrə parçanın qırağını qatlayıb maşından keçirə bilər. Amma, bir də vardır ki, işə başlamımışdan qabaq mə'mulatın bütöv görünüşü onun gözünün qabağındadır, bütün sapların düzümü, ilmələr, düymələr, onun ütülü vəziyyəti və s. cəhətləri artıq onun beynində hazırdır. Bu, onun istedadıdır.

Bu dünyada o qədər həkim, aqranom, mühəndis, digər standart ixtisasçılar vardır ki!.. Fikirləşirlər: "hamı oxuyur, mən də gedim oxuyum". Amma oxuduğunun effektini hər kəs ortaya gətirə bilmir. Axı, gətirmək də lazımdır! Aldığı o təhsilin bəhrəsini də ətrafına yüksək dərəcədə qaytarmaq lazımdır. Məsələn, Eyfel mühəndis olub və, görünür, yaxşı da işləyib. Amma onun tikdiyi o qüllə onun istedadı nəticəsidir. Məsələn, deyirlər ki, Jül Vern Fransadan uzağa çıxmayıb. Balaca bir qayığı, barkası olub ki, onunla çayın o başını — bu başını gəzib. Amma əsərlərinin dahiyanə yazılışına bax! Bə'ziləri onu uşaq ədəbiyyatı kimi təsəvvür edirlər. Heç də uşaq ədəbiyyatı deyillər onlar! Elmin bir çox sahələrini, coğrafiyanı, təbiətşünaslığı onlardan oxuyub öyrənmək olar. Bunlar onun iste'dadıdır.

Çox adam şair ola bilər. Məsələn, sənin orada, — masanın üzərində kitabın var ("*Sözün sirri — səsin sirri*"). Şe`r stilində yazıbsan. Məsələ onun bayaq qardaşımız Ələkbərlə müzakirə etdiyiniz ölçüsündə, yə'ni, 8-liklə, ya da 11-liklə yazılıb-yazılmamağında, yaxud da qafiyələrinin uyğun gəlib-gəlməməyində deyil. Məsələ ondakı elmdədir. Məsələ indiyə qədər sözlərin yaranış prinsiplərini, danışıq səslərinin mə'na əmələgətiriciliyini, onların hansı əlamətlərə, hansı vəzifələrə

malik olmalarını açıb ortaya qoymaqdır. Məsələ dilçilik elminin istiqamətini düzgün yola dəyişməkdir.

Bu dünyada hamı danışa bilir. Amma natiqin deyimləri tərzini, genişliyini, gözəlliyini çox adamlar yarada bilmir. Nə qədər aktyorlardan vardır ki, Mikayıl Mirzəyevin dediyi şe'ri deyə bilərlər. Lakin Mikayıl Mirzəyevdə olan o İşıq, nitqinin gözəlliyi onlarda yoxdur. Mikayıl hər sözə İşıq gətirir, elə bil ki, musiqi yaradır. Bunu nə eləyirsən, elə, o, Mikayılın iste'dadıdır. Mehdi müəllim, digər böyük müəllim-sənatkarlar ona dərs deyiblər. Dərs deyibdir, iste'dad deməyibdir. İste'dadı dərslə vermək olmaz. İste'dad, gərək, onun özündə ola, özü ilə bərabər gələ. Bunların iste'dadı əvvəlki özlərindən gəlir.

Kimsə öz iste'dadına bu gün özü xələl gətirirsə, özündən sonrakının gününü, demək, bu gündən qara elədi. Təbii ki, yeni gələcək adama azca, cüz'i bir pay (*İşıq*), ümumi informasiya çatacaq, lakin özlüyü, iste'dad çatmayacaq. Bu, belədir.

Ramiz Quliyev çalanda sən ona bax, gör ki, o, yerdədir? — Yox! Mən onu televizorda görmüşəm, həyatda, aşikarlıqda heç vaxt Ramiz Quliyevi və yaxud digərlərini görməmişəm. Ramiz Quliyev tar çalanda, o, yerdə yaşamır, — yoxdur, o, bu yerdə! Onu silkələsən də, yoxdur burada, qalxıb gedibdir. Deyirlər — "tərki-dünya". Ramiz Quliyev (*çalanda*) — qalxıb gedib, ahənglərin içərisindədir. Tək o Ramiz deyil. Bu cür, əsl ifaçılar Azərbaycanda, dünyada çoxdur. Məsələn, mahir muğam ustası Alim Qasımov özü televiziyada deyirdi ki, bir dəfə oxuduğu momentdə çox ucalıqlara qalxmış və ani olaraq Ağ İşıqları seyr etmişdi. Olsun Mikayıl, olsun Habilin bə'zi məqamları ki, Habil Əliyevdən daha yoxdur! Olsun Şövkət Ələkbərova, yaxud Fərhad. Hamısının anları vardır.

Əsl sənatkar kimi musiqi ifa etməyin özü böyüklükdür.

Sənət aləmindən, bilirəm ki, xoşun gəlir, yenə də söhbətimizə misallar çəkək. Məsələn, Paqanini virtuoz idi. Tarix də deyir ki, hansısa bir konsertinə başlayarkən onun skripkasının simlərini qırıblar və alətin bircə simi salamat qalıbdır. Bircə simin üstündə çalıb, əsər yaradıbdır. Bu, virtiozdur! Bu, sim üzrə virtuoz deyildi, o, özünün İşığını qoymuşdu o simin üzərinə, ona görə virtuoz olmuşdu. O, təkrarsızdır. Bu gün təkrarsızdır, amma görürsən neçə yüz ildən sonra Böyük Yaradan yenə belə bir təkrar Yaratdı, Göndərdi. Bəs, haradan yarandı? İlkdən İlkin Yaranışın, görürsən, davamıdır, çünki Paqanini qaranlığa xidmət eləməyib ki! İşığına xidmət edib, İşıq gətirib, İşıqlar içindən öz İşıq payından pay veribdir.

Olsun Bethovenin simfoniyaları. Hamısı bir-birindən rəngarəng, hamısı da düşündürə bilir. Bethovenin bir neçə əsəri vardır ki, adamı Kainata qaldırır. Deyirlər ki, bax, bu, musiqidir! Halbuki, Bethoven kardı. İste’dad üçün kar, kor, şilin nə fərqi var? Bu, onun iste’dadıdır.

Olsun Vanqa, tutalım ki, Volf Messinq vardı. Ekstrasens idi. Volf Messinqdən soruşanda ki: “bəs, necə deyirsən onları?”, o, adamlara cavab verirdi ki: “mən bunun mexanizmini bilmirəm, ancaq, bu, belədir”. Necə var idi, — elə də, deyirdi. Analoq var? — Yoxdur! Amma fakt var, reallıq var. Onun dedikləri yalandır? — Yox. Bu, bunun iste’dadır.

VƏHDƏT, AHƏNG

Burada belə bir Deyim də Gəldi: **“”Yer” dediyin — yerdə deyil, “Yer” dediyin — fəzada da deyil. “Yer” dediyin — cəm varlıqlarla Varlıqdadır, “Yer” dediyin — cəm kainatlarla** Kainatdadır. O “Kainat” dediyin — Böyük Yaradanla Böyük Yaradan Vəhdətindədir. Bunlar bir-birindən ayrı deyil, ayrı ola bilməz. “Me’rac” — dediyin — uzaq deyil, Böyük

Yaradan Vəhdətindədir, — uzaq deyil. Bu, cəm kainatlarla hərəkətdədir. Uzaqlaşmaz, getməz; varlıq **Varlıqdan uzaqlaşanmaz. "Varlıq" dediyin — varlıqlarladır. "Varlıq" dediyin — İşıq deyimidir, Qədər deyimidir. O, Ondan ayrı deyil, cəm kainatlardadır. Cəm kainatlar Böyük Yaradanladır. Böyük Yaradan cəm yaranışlarladır, İşıqdadır, İşıqpaylıdır, Qədərpaylıdır. O, Özünün Öz Qədər Payından Qədər Ayırır Məkanından. "Vəhdət" dediyin — Vəhdətdədir, "ahəng" dediyin — Ahəngdədir. Bunlar özlüyündə Böyük Yaradan Baxımındadır, İşığındadır, Hərəkətdədir".**

F.— ...Vəhdətlə Ahəng arasında da, demək, bağlılıq vardır?

V.— Mütləq var. Vəhdət Böyük Yaradanın İşıq zərrələrinin Axınıdır. "Ahəng" — dediyin cəm kainatların məkanlarının arasındadır. Vəhdətlə Ahəng pozulmur, pozula bilmir. İşıq içərisində qeyri-İşıq yoxdur. Yaradıcılıq İşığıdır, yaradıcıdır, yaradandır, axındır. Axın içərisində ayrılıq yoxdur. Hər yaranış Böyük Yaradan Yaranışıdır, İşığıdır.

F.— Onun Təzahürüdür.

V.— Onun Təzahürüdür, Varlığıdır, Özlüyüdür, Rəhmidir, Səbridir, Elmidir; ancaq Elmidir, Elmi. Elm üzərindədir bunların hamısı. Elmin əvvəli olmasa, sonrakı elmlər yoxdur, alına bilməz. Elm İşığın üzərindədir.

Elm o α, β, γ hissəcik-şüalarını izah edir. Elm bunları bilir. Ağır, topa atomların parçalanması baş versə də, yenə bu varlıqlar heç də bir-birindən tam uzaq olmur. Vəhdət var, bağlılıqlar var. Bunlar birlikdə olmasa, xaos gətirər, fasilə yaradar. Cəm kainatların arasında fasilə, boşluq yoxdur. Fasilə, yə'ni, boşluğa aiddir. Heç bir sahədə boşluq yoxdur. Yoxdur o yer, o sahə ki, orada İşıq formasında yaranış, hərəkət olmasın.

6 Günəş(*lər*) məkanları, deyirik ki, var. 6 Günəş məkanlarının özündə, öz aralarında bir Simmetriya var. Bunlar bir-birilə bir Vəhdətdə bağlıdır. Bu bağlılığın mərkəzində Böyük

Yaradanın Özüdür, Onun İşığının Qədər Payıdır, Yayım Payıdır. Hər bir İşıq, hər bir materiya, zərrə yenə də Böyük Yaradanın Özü ilə Həmvəhdətlikdədir, Həmahəngdədir, Həmbağlıdır. Böyük Yaradan üçün yoxdur qeyri-yaranış. Cəm Bir Yaranış var. Cəm Bir Yaranışdan ayrı olan olar? — Yox! Bu gün bu Yer məkanını ayrılıqda qəbul etmək lazım deyil. Yer məkanının özü bir bağlılıqdadır. **“Yer məkanının özü (**boş**) fəzada deyil”.** Bax, bir balaca bundan qabaq Böyük Yaradan Dedi.

F.— Hə. Hiss edirdim sənin diqqətindən və sözləri nisbətən aram-aram deməyindən.

V.— O, fəzada deyil. Bu bəşər deyir ki, fəzadadır. Fəzada o vaxt olardı ki, bu məkanların bir-birinin arasında İşıqların Axını olmasın. Bəşər Axını görə bilmir, — (*ona görə*) deyir. Amma gələcəkdə gələnlər görəcəklər. O göndərişlər göndəriləcəklər ki, onlar hər işi Elm üzərində quracaqlar. Elm üzərində qurub Böyük Yaradan Məkanına “dırmaşıb — raketlərlə getmək” yox. Bunlar ayrı-ayrı deyimlərdir. Elm İşıq gətirəcək. Elm bu insanın varlığını dəyişəcək, formasını dəyişməyəcək. Anlamını dəyişəcək, İşığını çoxaldacaq. Deyirlər ki, Həzrəti İsa İşıq gətirib. İndi bunu dərk eləyə bilmir bu bəşər. Amma o günlər olacaqdır ki, bunların özü də İşıqda olacaqlar, İşıqlı olacaqlar. İşıqkən İşıqda olacaq, yə’ni, bir-birinə kömək edəcəklər, cəm Bir Varlıq kimi olacaqlar, birlikdə olacaqlar. Onda daha böyük İşıqlıq olacaq. Bu İşıqlıq o demək deyil ki, küçədə lampalar yanır, küçə İşıqlarını yandırıblar — Yox! Günəş İşığını da demirəm. Düzdür, gördüyümüz Günəş İşığı da bir müqəddəs İşıqdır. Axı, bəşərdə olan İşıq daha artıq müqəddəsdir. Cəm yaranışlarda olan İşıq Böyük Yaradanın Öz İşığındandır. Böyük Yaradan İşığına qayıtmaq vacibliyi də, elə buna görədir.

AZAN

V.— Sualın varsa, de, danışaq, aydınlaşdıraq. Sualın hələlik yaranmayıbsa, onda darıxma, qulaq as.

İndi Naxçıvana görə günortadır. Azandır. Azan səslənir.

F.— Hə. Naxçıvandakı bu azan qalan şəhərlərdəkinə nisbətən çox gözəl, valehedici, müqəddəs səslənir.

V.— Yə'ni indi Böyük Yaradan Qarşısında dayanıb, Böyük Yaradan İşığının Vəhdətində duran andır. Bunu heç də Həzrət Məhəmməd (ə.s.) özündən bir novator, yenilikçi kimi gətirməyib. Həzrət Məhəmməd (ə.s.) o vaxtlar günortanın bu anında cəm Kainatda Böyük Yaradanın Ahəng Səsini eşidib. Və mətnini deyib. Heç də İlk azan icraçısı Bilal, o vaxt, bu ahəngin icrasını özündən gətirməyib. Həzrət Məhəmməd (ə.s.) ona istiqamət verib ki, bax, bu, belə olmalıdır, yə'ni, həm mətnə, həm də eşitdiyi ahəngə uyğun olmalıdır.

Bəs, niyə belə olmalıydı? — çünki, o, eşitdiyinin təkrarını təkrarlatdırmışdı. Pozular bu Ahəng? Uzaq olar bu Ahəng? — olmaz! O, elə bir Ahəng deyimidir ki, hər hansı bir bəşəri ayıldır, qaldırır, paklandırır. Və buna milliyət var? — buna milliyət yoxdur! Əgər, buna milliyət olmuş olsaydı, Amerika kosmonavtı Ayda bunu eşitməzdi. Bu, təhrif olunmayan bir reallıqdır. Bu, belədir! Bu, cəm Yaranış üçündür, fərd üçün yox!

F.— Demək, o, Kainatdakı azanı eşidib?

V.— Cəm kainatlarda olan Azanın ahəng səsini o kosmonavt eşitməmiş olsaydı, sonradan bunu yerdə deyə bilməzdi. Və texniki şərtlərə görə, o, eşitməməli idi, çünki skafandrın içərisində idi. O skafandr bağlı (rabitəli) idi kosmik gəmiyə, o gəmi bağlı idi uçuş mərkəzinə və bunlar arasında rabitə daim davam edirdi. Bu skafandr içərisində olan kosmonavt Böyük Yaradanın Özünün birbaşa Nəzərində olan yaxın yaranışıdır ki, bu Kainat Azanının səsini eşidibdir.

F.— Demək, Bu kosmonavt azanın ahəngini, səsini kosmik mərkəzdən eşitməyib?

V.— Eşidə bilməzdi kosmik mərkəzdən; o anlar çox mə'suliyyətli, cavabdeh anlardır, çünki, orada elmi işlər gedir; Aya İlk dəfədir ki, b ə ş ə r gedibdir; bütün orada işləyənlərin fikri onun üstündədir, yə'ni onu qorumaq, məsləhətlər vermək və yeni informasiyalar almaq. Burada yalnız elmi rabitələr ola bilərdi.

F.— Bə'ziləri düşünürlər ki, yə'qin, həmənki anlarda o kosmonavt Yerdəki hansısa radiostansiyanın dalğasını tutub və ondan verilən azanın səsini eşidib.

V.— Skafandrın rabitə qurğuları kosmik mərkəzdəki dalğalar vericisi və alıcısının parametrləri ilə uyğun gəlməlidir və qıraq radiostansiyaların maneçiliklərinə, müdaxilələrinə imkan ola bilməzdi. Deməli, kosmonavtın eşitdiyi həmin səs Kainatdan gələn Azanın ahəngi imiş ki, mən də bu Azanı 3 dəfə eşitmişəm və vaxtilə sənə nağıllamışam. Sənin bunun haqqında mə'lumatın var.

OXŞARLAR

V.— ...Zahirən ayrılıqları yoxdur. Cizgiləri eyni cizgilərdir. Az qala demək mümkündür ki, bunların hamısı İşıqdır. Görkəmcə fərq var. Amma özlüklərində hamısında eyniliklər var.

Yer üzündə bə'zi saf, pak insanların yuxularında gördükləri müqəddəs Ağ geyimli varlıqlar onların özlükləri ilə, deyim ki, tam uyğun gəlir. Müqəddəs Ağ geyimlinin çox ucaboyluğunu, nəhəngliyini, sifətinin ifadəsinin rahat, sakit, təlatümgətirməz olduğunu deyənlər heç də yanılmırlar. Onlar çox mehribandırlar.

F.— Biz bəşərlər, adi insanlar bir-birimizdən çox fərqlənirik?

V.— Yox. Bəşərin də ümumiləşdirilmiş üz cizgiləri eyni bir məxrəcə, eyniliyə gəlir. Bu cür eynilik heyvanat aləminin üz cizgilərində də vardır. İlkdən İlk yaranış bəşər yaranışıdır və məkanlara İlkin olaraq bu yaranış göndərilibdir. Bunların üz cizgiləri fərqlənər? — Yox. Əks təqdirdə burada, Yer üzündə müqəddəsliyini dərk edib paklanan İlk Müqəddəsliyinə, Böyük Yaradanına Qayıdan hər bir bəşər orada özünə, öz üz cizgilərinə oxşar olmayan Müqəddəs varlıqları görəndə vahimələnər, dəhşətlənərdi; həm özündən qorxardı, həm də Müqəddəslərdən. Axı, Böyük Yaradanın **Ö**zündən qorxmaq olar? — Olmaz, olmur da! Gedib hər hansı varlıqdan da daha mükəmməl biçimdə olan Onun Varlığını, **Ö**zlüyünü görürsən, daha Mehribanını görürsən. Amma bu bəşərə baxırsan və fikirləşirsən ki, ay Allah, bəs, bunlar niyə bu gündədirlər, axı?! Az qalırlar, puldan ötrü, hakimlikdən ötrü, üstün olmaqdan ötrü, bir-birini məhv etsinlər, didsinlər, dağıtsınlar. Amma gedib o Müqəddəsi görəndə, deyirsən ki, Bundan yoxdur daha, yoxdur, Təkrarsızdır! Təkrarsızlığı **Ö**zünün Rəhmindədir! Mehribançılığındadır! Yaradıcılığındadır! Səbrindədir! Sevincindədir! İşığındadır! Ondan uzaq olmaq olar?! O Məkana qalxan bəşər, tə'yini olmaya, inan ki, yapışar Onlardan: — "məni uzaq Etmə, heç bir şey istəmirəm, heç olmazsa, bax, la...ap o uzaqda olum, la...ap o uzaqdakı bucaqda, amma, bir cüz'i də olsa, Səni görüm, amma Məkanından məni uzaq Eləmə! Onu görən, o Varlığı görən, o Ağ Məkanı görən Oradan özünü uzaq edər? – Kamilkən özünü Oradan uzaq eləməz! O Məkandan uzaq olmamaq üçün, Oranı görmək üçün o Məkana Qalxmaq lazımdır. Qalxmaq üçün bu gün də gec deyil; bu gün özünə qayıt, mehribançılığına qayıt, İşığına, Elminə qayıt, sevincinə qayıt, Yaranışına qayıt ki, nələri görəcəksən! Şərt o deyil ki, bu adamlar bu gün müqəddəsləşib elə bu gün də Böyük Yaradana Qayıtmalıdır. Bu gün varlığında pak olan, hansını ki, sənə izah edib göstərdiyim kimi su ilə də icra etmək olar, və bu, mütləq

lazımdır, sabah varlıqlarda İşıq görür. Varlıqlarda İşıq görən sonra kainatların İşığını görür. Bu, həm də Böyük Yaradanın Ətrafında olan yaradıcı Ağ İşıq zərrələrini görmək deməkdir....

XİLAS

F.— Vahid, neçə vaxtdır ki, bu bilmədiklərimi, bu Elmi, bu aləmləri açıb mənə deyirsən, hesablayıram ki, bunlar bəşəriyyətin xilası naminə deyilənlərdir. Fərd-fərd olsa da, insanlar Oraya, Müqəddəsliyə Qayıtsalar, ümumilikdə bu, cəmiyyətin, bəşəriyyətin xilası deməkdir. Mən düzmü başa düşürəm?

V.— ...Hə, qayıdışı ilədir, özünə qayıdışdadır xilas.

F.— Və tez-tez "ya Allah-Təala, mənə kömək Elə, məni xilas Elə" kəlmələrini işlətməklə deyil. Gərək insan özü-özünü xilas eləsin, özü Qayıtsın.

V.— Xilaskarlıq o demək deyil ki, düşəsən qabağa, bir milyonunu da salasan arxanca, aparasan... — Yox, belə deyil. Hər fərd özü özünü xilas etməlidir.

F.— Elədir.

V.— Xilas var, xilas var... Bir var ki, birisi suda boğulur, batır, nəsə olur, — xilas edirlər. — Yox! "Xilas" deyimi odur ki, İlkinin İlkinini dərk etsin ki, bu insan, bu fərd (*özü*) nədən yaranıb, niyə yaranıb və sonluğu nə olmalıdır. "Xilas" buna deyirlər. Yoxsa, "kimsə hansısa bir ağaca çıxıb, gedək onu xilas edək". Bu, yardımdır, xilas deyil. Sən burada sadəcə yardım edirsən. Xilas edəndə, yə'ni — onun özünü özündən xilas etmirsən, onun özünün özlüyünü özünə deyirsən. Özü xilas eləsin özünü. Onu fikirləşmək, ümid etmək səhvdir ki, "bir adam (*Müqəddəs*) gələcək, bizim hamımızı xilas edəcək". Sən özün xilas olmaq istəməsən, səni necə xilas edə bilərlər? Sənin

xilasın — sənin dərkiyyatındadır! Sən dərk etməsən etdiklərini, səni necə xilas etmək olar?

Deyimlər var ki, **“o Ağ geyimlilərin özləri də səni nə o Məkana apara bilər, nə də o Məkandan uzaq edə bilər, — əgər, sən istəməsən!”** Bu, Böyük Yaradan Deyimidir; bəşərə, bəşəriyyətə Deyir, mənə yox. Yə’ni ondan mənə də aidiyyəti var ki, **“sən (**Vahid**) deyirsən, dediyinin cavabdehliyini daşı ki, bu (***pis***) işləri etməyəsən və sən (***də***) Mənə qayıda biləsən”,** yaxud, Oraya (*mütləq surətdə*) qayıdacağam...“ — Yox! Yox, qardaş, belə düşünmək olmaz, bu, səhvlərin səhvidir! Oradan Göndərilərsən, İcra etməzsən və yaxud icraçılığında nə isə bir məqsədin olmuş olsa, — yox, qardaş, onda sən özün Oradan, Ondan çox uzaq olmuş olarsan! Yox! O, xətadır, bəladır; o, — cəzadır! O, — cəzaların cəzasıdır, adicə cəza deyil! O cəzaları görməyən bəşər, cəzaların özlüklərini görə bilmir. Amma, hər “cəza” dediyin (istər o dünyada olsun, istər bu dünyada), — Rəhminin əvvəlidir! Buradakı cəza ona görə cəzadır ki, yığdıqların sənə bəyan olunsun, yığdıqlarının nəticəsidir. Bu, (*hələ*) cəza deyil — Böyük Yaradanın sənə İnformasiyasıdır, Böyük Yaradanın Rəhmidir. Əzab çəkdikcə, əziyyət gördükcə, görürsən, ki, üzünü Böyük Yaradan tərəfə o vaxta qədər tutmaq istəməyən insan, o anlarda gözləri ilə, qulaqları ilə, qəlbi ilə, bütün varlığı ilə Böyük Yaradanını axtarır. “Yaranış” Kitabının IV bölməsində Deyilir:

“186. **Xilas olun, xilas — sizinlədir, sizlədir.**

187. **Qaranlıq ətrafınızda, İşıq varlığınızdadır, sizlədir. Kamillik sizinlədir, sizlədir, Cahillik ətrafınızda, yenə, sizlədir.**

188. **Xilas olun, — xilas sizinlədir, sizlədir; mehribanlıq, rəhm, sevinc, düzgünlük, elm, təmənnasızlıq sizlədir; xilas olun, xilas sizinlədir, sizlədir; İşıq sizinlədir, sizlədir. Əbə-**

diyyətə Qayıdış sizinlədir, sizlədir.

189. **Böyük Rəhmim sizinlədir, sizlədir, elmlərdə Elmlər sizinlədir, sizlədir, mehribanlıq sizinlədir, rəhm, sevinc, təmənnasızlıq, elm sizinlədir, sizlədir. Xilas sizdə sizlədir, İşıq sizdə sizlədir, Əbədiyyətə Qayıdış sizdədir, sizlədir**.

190. **Hakimsiniz, — hakimliyiniz sizinlədir, sizlədir; Hakimliyiniz — Qayıdışınızdır, Pak İşığa Paklıqla Qayadışınızdır, Əbədiyyətə Rəhmdə Qayıdışınızdır, Rəhmimə — rəhmlə, İşıqla, elmlə Qayıdışınızdır. Dağıtmaq — zəifliyinizdir (**_dağıtmaq, müharibələr, riyakarlıqlar, təmənnalar, məqsədlər_**), elmsizlik — zəifliyinizdir, cahilliklər, — təkrar yaranışınızdır, sizlədir**.

191. **Həqiqət sizinlədir, sizlədir, düzgünlük sizinlədir, sizlədir, sevinc sizinlədir, sizlədir. Yaranışlar arasında sülh sizinlədir, sizlədir, bölünməyən sizinlədir, sizlədir, hər ruzi qədəri sizinlədir, sizlədir**.

192. **Xilas — İşığınız — sizinlədir, sizlədir. Təkrar vəhşi yaranış — sizinlədir, sizlədir, yerdə yaşam — sizinlədir, sizlədir, Müqəddəsliyə Qayıdış — sizinlədir, sizlədir.**

193. **Zəka sizinlədir, sizlədir, Əql sizinlədir, sizlədir.**

194. **Bu Deyimlər sizinlədir, sizlədir, zorakılıqla deyil, Dərk etmək — sizinlədir, sizlədir. Dərk etmək istəyiniz sizinlədir, sizlədir**.

195. **Kainatlara üz tutub Məni çağıran — özünüzdədir, sizlədir, Rəhmimi diləyən özünüzdədir, sizlədir.**

196. **Qaranlıqlarda İşıq axtaran özünüzdədir, sizlədir. Mən sizinləyəm, sizləyəm, Yaranışdan sizinləyəm, sizləyəm".**

Görürsən ki, O, yenə də Rəhmlidir — hələ O, sənə cəza Verməyib, bir balaca Bildirir ki; **"ey bəşər, düz eləməmisən, düz eləmədiyinin nəticəsini yığıbsan, yığdığını dərk et. Dərk et ki, etdiklərinin nəticəsində bu qədər qaranlıq, bəla**

yığıbsan öz ətrafına; ətrafındakılara bəla gətirirsən. Görürsən, Mən Rəhmliyəm, sənə yenə də əsl cəzanı Vermirəm. Yenə də Mən Səbrliyəm. Yenə də Mən Bağışlaya Bilirəm. O demək deyil ki, etdiyini Bağışlayıram. Yox, etdiyini Bağışlamıram, sənin, bir İşıq varlığından olduğuna görə, yadına Salıram: Mənə e'tinasız olubsan, Mənim Yaratdıqlarıma əziyyət verirsən. Etdiyinin ağrısını, əzabını çəkdiklərin sənin öz (*etdiklərinə görə — ta'le***) yığımındır. Ondan, qaranlıqlardan azad olmalısan".**

Bəs azadlığın nədir? — hər dəfə Böyük Yaradanı çağırmağın, Ona qovuşmaq istəyin sənin İşıqlığındır, Azadlığındır. Azadlığın sənin ətrafdakılara köməkliyindir, elm öyrənməyindir, elm öyrətməyindir, pis işlərə qoşulmamağındır, aldatmamağındır, acgöz olmamağındır, əyyaşlıq etməməyindir, vaxtını yaxşı işlərə sərf etməyindir.

Böyük Yaradanın Rəhminin bir tərəfi də odur ki, bu adam dərk eləyə bilməyib, — bunu yığıbdır. Amma cəza yenə də cəzalığında qalır. Amma dərk eləyib və yenə də (*pis*) yığıbdır, onda, bu, cəzanın cəzasıdır. **"Axı, sən dərk etmişdin ki, bunun əvvəli, ortası, sonluğu nədir, nəyə gətirib çıxaracaqdır".** Bu isə, heç zaman bağışlanılmazdır.

Bir də vardır ki, "Mən bunu bilmirəm, ay qardaş, mənə deməmisən, bunun özünün anlamlarını, mayasını mənə başa salmamısan, özlüyünün nədən ibarət olduğunu bildirməmisən".

Doğrudan da insanlar bilməyib, — ediblər. Məsələn, bilməyir ki, oksigen balonu ilə sürtgü yağı, ya da başqa yağ birlikdə olmaz. Güclü reaksiya gedər: kimyəvi cəhətdən oksigenlə yağ çox böyük sür'ətlə birləşər və həmin andaca böyük partlayış baş verər. Ondan ötrü bunu bir təhər bağışlamaq olar, yə'ni bu, bilməyib, edibdir. Yox, əgər, bilir ki, çənin yanında od yandırmaq olmaz və oksigen balonunun ventilinin yivinə, çıxışına

yağ sürtmək olmaz və bunları edibdir, deməli, bu işdə onun qaranlıq, bəla gətirən məqsədi olubdur. Belə adamı kim bağışlayar?

Yə'ni dövlətlərin özlərinin öz qanunları var. Cəm dövlət qanunları ona xidmət edir ki, lazım olmayanları insanlar etməsinlər. Eləyiblərsə, heç olmazsa, dərk eləsin və bir daha o işləri etməsinlər. Bəs, yaxşı, dövlətin qanunu olmasın, ailənin qanunu olmasın, Yer məkanının qanunu olmasın, kainatların qanunu olmasın, zərrələr axını, İşıq axını qanunları olmasın. Olar belə?! Bunlar bir-biri ilə üzvi bağlıdır və son nəticəsi isə insanın rahatçılığı üçündür. Bəs, insanın rahatçılığının əsası nədir? — Əlbəttə, özünü dərk eləmək.

Oğurluq etmək olmaz! Bunu Allah da Deyir, yerdə dövlət də gətirib qanun göstərir ki, olmaz. Bundan ötrü nə qədər həbsxanalar tikilir. Halbuki, bu xərci elmə sərf etmək olardı. Silah istehsal eləyən sahələrin, sursat anbarlarının əvəzinə elmi-tədqiqat institutlarının laboratoriyalarına elə avadanlıqlar gətirib qoymaq olardı ki, elmə xidmət eləsin, nəinki — dağıdıcılığa.

Bu dağıntı ilə insan ətrafında olan nə qədər adamlara dağıntı gətirdi. Bunu Bağışlayar? — Bağışlamaz, axı! Nə istəyir daha? — İstədiyi bu idi da!.. Onun indiki bu istəyi əvvəllərdə o birisinə istəyi idi, yə'ni, o vaxtlar başqasına etdiyi əzablar indi öz qarşısına çıxır. İndi bu ondan da pis günlərə qaldı. Niyə? — çünki, o vaxtlar ona istədiyini, deməli, özünə də istəmişdi. İstəklər bumeranqdır, atarsan ona, — gedib dönər, qayıdar, dəyər özünə. Bu istəklər sənin payındır, — o qədər istəmişdin, — o qədər də olur onunku. Başqasına yaxşını istə, — özünün də payın yaxşı olsun, başqasına pisi istəsən, — özünün də payın pis olacaq. Bu, aksiomadır.

Yaxud da istəyib deyir ki: "bütün dünyaları qatın, verin mənə". Sən dünyanın varidatını bilirsən nədir? Dünyanın özünə,

kainatlara qalx, gör nə qədərdir Onun varidatı?! Neynəyəcəksən? — başlayacaqsan hakimliyə, yekəmənliyə, hegemonluğa. Qədər səndən ötrü ayrılıb, qədərsizliyi — qaranlığı niyə istəyirsən? Az gördüyün çoxdur da!.. Çoxdur, vallah çoxdur! Az gördüyünü, axı Qədərdən qədər Ayırıb Böyük Yaradan Göndərib! Gör, bu, nə qədər çoxduu...ur! — Niyə? — Böyük Yaradan sənin, mənim qədərimizi Qədərlərin rahatçılığından Göndərib, Öz Payından Göndərib! Bax, o əşyanın içindəki varlığı, İşığı görə biləsən, rahatçılığı görə biləsən (*heyf ki, görə bilmirsən*), — Böyük Yaradanın Mehribançılığını görə biləsən, deyək ki, materiya içərisində, çörək içərisində, su içərisində, — deyərsən: "bundan artıq Böyük Yaradan mənə nə Rəhm Eləməliymiş, axı?!".

Amma vəhşiliklə, yırtıcılıqla, kimisə ayaqlamaqla, kiminsə xatirinə dəyməklə, aldatmaqla, hiylə ilə, zorakılıqla gələn (*varidat*) qaranlıq, (*qəzavü-*) qədər gətirəcək, qədərsizliklər içərisindən qədər tə'yinləşəcək — bu, təmannalı qədərdir, yə'ni, bu, cəzaya gətirəcək. Lakin Qədərsizliklər içərisindən Böyük Yaradanın qədər Göndərməyi, elə, o Qədərsizliyin özüdür, Böyüklüyünün özüdür, İşığının özüdür. Böyük Yaradanın bu Göndərdiyi sənin təmənnasızlığına bərabər Onun Təmannasız Payıdır, onu məqsədsiz sənə Verir ki, sən yarananansan. Özünün toplum qədərində, bu, sənin payındır. Sənin az gördüyünün özü çoxdur, çünki, Rəhmindən Göndərib. Bax, gör, — "mən buna layiqəmmi ki, bu, bu gün var". Varlığımda mən fikirləşim, görüm, — "bu rahatçılığa, bu ətrafıma, bu çörəyə, bu İşıqlığa mən özüm bərabərəmmi?". Kamil kamilcəsinə fikirləşsə, görəcək ki, yox, — haradasa, nəsə qaranlıqları var və Böyük Yaradan yenə də Rəhmlidir. Yox yerdən Göndərir, yə'ni, bu "yox yer" — o demək deyil ki, "ümidsizsən", "boşluqdasan" — yox, varlar içində varsan. "Yox yerdən göndərmək" — "Sənin gözləmədiyin yerdən" — deməkdir. Sən ümid etmədiyin halda,

Böyük Yaradan ümid ucunu, ümid gününü Görür və, O da, Göndərir. Həm də Deyir ki: **“sən Mənim Payımdan ona pay verirsən, — sənin payın yoxdur; sən yaranışsan, sənin nə payın ola bilərmiş?! Sənin payın — kamillikdir, sənin payın — İşıqdır, sənin payın — kamilləşib Müqəddəsliyə Qayıdışındır. Gördüyün bu materiya, maddə, cism sənin payın deyil ki! — Mənim Yaratdıqlarımdır. Sən nə həqqlə Mənim Öz Yaratdıqlarımı qaytarıb ona verəndə öz adından verirsən? Nə həqqin var?!”.**

VARLIQLAR VƏ HAKİMLİK

V.— Varlıq varlığı məhv eləyə bilməz. Varlığın özü varlıqkən varlığı necə varlıqdan uzaq eləyə bilər? O varlıq Böyük Yaradan Baxımındadır və o varlığın varlığını Böyük Yaradan Baxımı ilə Dəyişdirə Bilər. Yə’ni, varlığın forması dəyişilər, varlığın özü dəyişilməz.

Böyük Yaradan “Yaranış” Kitabının III bölməsində Deyib:

“66. **Maddilik tək deyil, vəhdətlədir, tək deyil; vəhdət ahənglədir, tək deyil. Maddi maddi ilədir, tək deyil. Hər varlıq varlıqlarladır, tək deyil.**

68. **Varlıq varlıqdan uzaq deyil, uzaq etsən də, — uzaq deyil. «Uzaq» deyib — ayırdığın, — uzaq deyil. Varlıqdan — varlıq görəcəksən, o varlıqdan — yenə varlıq görəcəksən**.

69. **Ayırmaq istədiyin, ayrı deyil, İlki ilədir, — ayrı deyil, İlkinə qayıdandır, — ayrı deyil”**.

F.— Keyfiyyəti necə?

V.— ”Keyfiyyət” nəyə deyirsiniz? — onu tapın, “keyfiyyət” dediyiniz gəlib çıxacaq “varlığın” özünə. “Keyfiyyət” demək — onun özlüyünü özü kimi yerinə qoymaqdır — buna “keyfiyyət” deyirlər. İnsanın keyfiyyəti — insanın özünün insani baxımı,

varlığıdır. Buna onun xasiyyətini, davranışını, mədəniyyətini, savadlılıq dərəcəsini, nələrini, nələrini əlavə et, cəmində gəlib o "varlığın" özündə cəm olacaq. Özündə cəm olan o varlığın təzahürü Böyük Yaradan İşığının özüdür, Böyük Yaradanın Özünün Yaratdığı yaranışdır. Demək, o keyfiyyət axtarışı ilə o varlığı başqa varlıq adına gətirmək lazım deyil. "Keyfiyyət" demək — o varlığın öz varlığını deməkdir, onun məcmuusu, cəmidir.

F.— Bayaq hər hansı bir insanın bir bioloji varlıq kimi atom bombasının partlaması nəticəsində ölümünü mən demək istəyirdim...

V.— "**Ö**ldü!", "öldü!". Yox, **Ö**lmədi! **Ö**lmək üçün o varlığın özü Varlıqdan uzaq olmalıdır, yox olmalıdır. Axı, Varlıq heç cürə yox ola bilmir. Varlığın məkanı dəyişilir. Məkanı dəyişilən varlıq, Varlığın yeni varlığıdır, amma öz varlığı itmir, yoxa çıxmır. Varlıq üçün o biri yeni yaranış varlığı olacaqdır.

F.— Yerdəyişmə olur.

V.— Yeri dəyişilir. Heç bir varlığı heç bir varlıqdan uzaq eləmək olmaz və uzaq olmur. Yoxdur belə mexanizm, belə bir kainat mexanikası, fizikası yoxdur. İnsanın eqoist baxımı var: — "Məhv edim!" Sən məhv edəcəksənsə, o gördüyün varlığın varlığının özlüyünü görməli idin. Sən ki, görmürsən! O varlıq yaranışdır və Yerə tə'yinlidir. Sən dərk et ki, hakimlik yoxdur!

"Yaranış" Kitabının V bölməsində Deyilir:

"124. **Yaranışlar Vəhdətdədir, Vəhdətlədir, cəm kainatların hərəkəti Vəhdətimlə Hərəkətdədir**.

125. **Yaranışdan uzaq deyilsən, Yaranışımdan uzaq deyilsən, vəhdətlərdən, ahənglərdən uzaq deyilsən.**

126. **Bu hərəkətlər sənin deyil, Nurumdansan — İşığımdansan, bu İşıqlar sənin deyil, yer məkanı sənin deyil, varlıqlar sənin deyil**.

127. **Hakim Mənəm, — Güc Etmirəm, Rəhmliyəm, Rəhmsizlik Etmirəm, Səbrliyəm, Səbrsizlik Etmirəm, Nurumdan yaranışsan, səni İşığından Etmirəm, Əbədi yaranışı Əbədiyyətdən Etmirəm.**

128. **Etmirəm, Etmirəm, sən bəşərə cəza Verib — Cəzalı Etmirəm,** — **Mən Amiranəlik Etmirəm.**

129. **Cəm yaranış** — **sənin ətrafında, varlıqlar sənin ətrafında. Cism cismə hakim deyil, məkan məkana hakim deyil, cəm kainatlarda məkanlar məkanlara hakim deyil. Vəhdət hərəkətinə zorakılıq hakim deyil, ahənglərə ahəngsizliklər hakim deyil**.

130. **İstəyiniz hakimlikdir, biri birinizə hakimlikdir, məqsədlərinizlə bəşəriyyətə hakimliyinizdir.**

131. **Məkanınız İşıqdaykən, məkanınıza qaranlıq, cismlərə, varlıqlara qaranlıq** (*gətirirsiniz*).

132. **Bəşər — yaranış, kamil yaranış, — Müqəddəslikdən Yaranış, Mənim Rəhmimdən Yaranış.**

133. **Ey bəşər, cəvabdehliyin az deyil, kamil yaranışın az deyil; İşığımdan yaranışsan, — varlığın az deyil, Yer məkanın kiçik deyil, — sənin olmayan sənin deyil, məkanlarla məkanlıdır, kainatlarda məkanlıdır; Hərəkətdə hərəkətli, Vəhdətimdə hərəkətli, ahənglərlə hərəkətli”.**

Və yaxud VIII bölmədə Deyilir:

“234. **Bəşər hakim deyil. Yer məkanına, varlıqlara hakim deyil. Zorakılıqla, məkrlə bəşər bəşərə hakim deyil. Yer qatlarına hakim deyil, dərin sulara hakim deyil, İşıq axımına, Vəhdətinə hakim deyil**.

235. **Özünə, etdiklərinə hakim olmayan, varlıqlara, Əbədiyyətə, Yer məkanına hakim deyil**.

236. **Hakimliyin səndədir, varlığındakı böyüklüyündədir; böyüklüyün Müqəddəslikdəndir, pakdır, müqəddəslikdəndir**.

237. **O məkana göndərişsən, — Əbədiyyətinə dönməlisən”.**

Hakimlik olmuş olsaydı, gərək, İlkindən məkanlar bir-birinə hakim olaydı. Günəş İşıq verəndir. Bütün bu yaranış İşıq üzərində, istilik üzərindədir. Amma Günəş, özünün mərkəzdə olmağına baxmayaraq, bu planetlərə hakim deyil. Əslində belə deyil; amma deyək ki, Yer məkanı Ayı cəzb edərək özünə tabe elətdirib öz üzərinə bir hakim kimi gətirməli idi. Görürsən ki, bu, belə deyil. Gecə də, gündüz də baxsanız, hər bir planet öz orbitləriində məkanlaşıblar. Heç bir varlıq heç bir varlığa hakim olmadığı kimi, heç bir məkan heç bir məkana hakim deyil; tə’yinləşiblər, tə’yinlidirlər. Fikrət tə’yinlidir, tə’yinatdan gəlib; kişi görkəmində, kişi varlığında göndərilib və göndərişinin özünün konkret iş varlığı var: bu, bunu icra etməlidir. O demək deyil ki, Böyük Yaradan Göndəribdir, elə, hamı alimdir — Yox! Hamını alim Göndərə Bilər, bunun Böyük Yaradan üçün böyük bir çətinliyi yoxdur. Alim olmaq üçün Elmin əvvəlinin gərək qapısından keçə biləsən.

Hamı alim oldu, hamı İşıq gətirdi, — bu, yaxşıdır. Amma İşıq gətiriləndə məcmuu, cəmi gərək biləsən ki, “sonra nə olacaq?”. Atom bombasını deyək ki, partlatdıq və atomdan, deyək ki, üç növ α, β, γ hissəcik-şüalar ayrıldı; bəs, sonra nə olur? Sonrasını bilmək lazımdır. Sonrakı proseslər yenə də bunların üçünün, başqa bir quruluşda olsa da, vəhdətdə birliyidir. Bu birlik onların özlüyünü təzahür etdirəcək.

Deyək ki, 6 yaşayış məkanlarının hamısına Böyük Yaradan hamını alim Tə’yinləşdirib Göndərdi və bunların hamısı da əlaqəli şəkildə İşıq içərisində, elm üzərində yaşamış oldu. Bəs, bu elmin özlüyü birləşib, sonu haraya gedəcək? Axı, gərək alim onu əvvəldən dərk edib bilsin ki, “bizim bu vəhdət birliyimiz, bu İşığımız qayıdacaq Böyük Yaradanın **Ö**zünün Ətrafına”. “**Ö**zünün Ətrafına” qayıdış — Əbədiyyətə Qayıdışdır. Yə’ni, İlkdən

başlamış göndərilənlər qədərində İlahiliyə qayıtmaqdır, Müqəddəsliyə qayıtmaqdır. Onda, hə, — 6 məkanın 6-sında da alimlər lazımdır. Amma dərk etsin bu alim ki, "mən niyə göndərilmişəm və son nəticədə bəşəriyyəti mən nəyə gətirəcəyəm". Alim o demək deyil ki, "bomba icad edim, atım, böyük bir sahəni canlıları ilə birlikdə məhv edim". Bu, alimlik yox, cahillikdir. Bunun enerjisini daha yaxşı işlərə sərf etmək olar ki, o, bəşəriyyətə rifah gətirsin. Onda Elm üzərinə Elm gələcək, yə'ni İşıq üzərinə İşıq gələcək. Amma, o elm ki, o İşıq ki, məhdudlaşdırır, — partlatmağa xidmət edir, — o elm inkişaf etməz, dayanar eyni bir səviyyədə.

SƏBR

F.— İndi mən istəyərdim ki, səbr haqqında danışasan.

V.— İlkininə, özünə Qayıdanda, Böyük Yaradana tədricən yaxınlaşırsan və Deyir ki: **"sən olanını ver, qorxma, — heç bir şey itirməyəcəksən".** Bu, o Deyimdir ki, sənin öz varlığındakı İşıq payından pay versən, qorxma, – yeni İşıq, – bu dəfə daha kamili, daha təmizi, pakı sənə gələcəkdir. Axı, sən onu məqsədsiz, təmənnasız verirsənsə, o, varlığa kömək eləyir. İnsan düşünə bilər ki, "yaxşı, əgər, mən İşığımdan, varımdan payladımsa, onda, bəs, mənim İşığım, varım qalmaz, bəs, onda mən özüm nə vəziyyətdə qalaram?". Sən ver, qorxma, sənə Böyük Yaradan Öz İşığından yenə də Verəcək. Görürsən, bu proses davam eləyir, yenə də hərəkətdədir. Böyük Yaradanın Özünün Öz İşıq Payı idi, – sənin vasitənlə Öz bəşərinə Verir, yoxsa, sənin nəyin var idi ki? Sən özün də Ondan İşıq paylısan və, əslində, sən özününkünü vermirsən ona, — sən səndə yığılmışını, özü də, rəhm formasında verirsən. Bax, kamillik buradadır, — sən Kamilliyə qalxırsan. MİsaI üçün, indi bu saat

ikimizə də külqabı lazımdır. Bir külqabı var, — o da, sənin qarşındadır. Mən isə külü bu əlimdəki bükülmüş kağız qırığına tökürəm. Yə'ni, insan gərək karıx qalmasın; Böyük Yaradan elə bir bilgi Verəcək ki, kağıza olsa da, o insan öz siqaretinin külünün tökülməsi ehtiyacını ödəmiş olacaqdır. Bax, insan beləliklə paklanır və ya Paklığın yuxarı pillələrinə bü cür qalxır. Yə'ni, sən özünü qaranlıqdan, eqoistlikdən uzaq edirsən, gözün qalmır ki, "Fikrət qardaşım siqaretini çəkdi, mən — qaldım". Ver, — onun ehtiyacı ödənsin, axı, görürsən ki, o, ehtiyac içərisindədir. Bu, işin bir tərəfidir.

İkinci tərəfi odur ki, sən öz İşıq payından verdikdə də, onsuz da, bu İşıq axımı içərisindəsən...

F.— Onsuz da Axım Ahənginin içərisindəsən.

V.— Onda Böyük Yaradanın **Ö**zündən, cəm kainatlardan, cəm varlıqlardan əlavə İşığın gələcək. **Ö**zündə olan az idi — bir dənə idi, bir vahidlik idi, indi sən vahidlərin içərisində olmuş olursan. Bunlar insanı Böyük Yaradana yaxın aparır. İstəyir bunları materialistcəsinə fikirləşsin, istəyir, – idealistcəsinə, nəticə eyni olacaqdır. Elmin özündədir bu deyimlər, bu elm, bu bilgi. Böyük Yaradana ancaq Elmlə Qalxmaq olar və gedəcəklər də! Amma sağlam elm üstündə. Qurddalayıb nəticəsizliyə aparmaqla, qaranlıqlar içərisinə qaranlıqlar gətirməklə gedib Böyük Yaradana çatmaq olmaz.

Kamillik — elm üstünə elm gətirməkdir, yə'ni, dərrakə üstünə dərrakə gətirməkdir. Kitabları töküb qabağa oxumaq, hələ, — bu, Elm deyil. Kitablar insana bir balaca ideya, impuls verir. Axı, tapılan o ideyanı beyində bir canlandır, genişləndir, gör, nələrə aparıb çıxaracaq. Böyük Yaradana budur Qayıdış! Bunlara insan nail olubsa, əslində də, — qalxıb İşığa. İşığı dərk eləsin, görəcək ki, o da elə Oradadır. Yə'ni, özünə niyə cismani

əzab verir, niyə özünü narahat edir? Sakit dursun ki, hər şey səbr üstündədir.

F.— Bəli.

V.— Səbri mehribançılıq gətirəcək, azad olacaq qaranlıqdan. Azad olacaqsa, — İşıqlar içərisində İşıqları görəcək, varlıqlar içərisinə qalxacaq.

F.— Səbr indiki müddətdən sonrakı müddəti gətirəcək; onsuz da Əbədiyyət var, yalnız Kamilləşmək lazımdır.

V.— Sözsüz! Darıxma bu gün ki, "yoxdur", "alınmır", "bu niyə belədir?". Niyə darıxırsan? – indi, hələlik, bu qədər yığıb (*öz ta'le yükünü*). Bir balaca səbrli olsun, qaranlıqdan özünü birinci növbədə azad eləsin, — onlar da alınacaq. Qaranlıqların bir qismi insanın təfəkkürdəki şübhələrdir, istəməməyidir, özünü İşıqlığa qaldırmağının ona çətin gəlməyidir. Yaxud, "mənim 3 külqabım var, qoy, Fikrətinki olmasın. Gedim bu 3 külqabının yanına 2 — 3-ünü də alım gətirim, qoy, Fikrətin heç nəyi olmasın". Nooldu? – bu, belə olmaz ki!.. Onda eqoistliyi başlamış olur. Beləliklə, fikirləşəcək ki, "özümü haraya dartım ki, ta elə məndən olmasın bu ətraflarda". İnsanın varlığının olması üçün ətrafı lazımdır. Bu ətraf o deyil ki, yalnız qohum-qardaşı, oğul-uşağı, dost-tanışı olsun, — vəssalam!". Onda qaranlıqlara özünü daha da sürükləmiş olar. O, varlıqlar içərisindən gəlib bu dünyaya. Yoxsa, fikirləşsə ki, "əh! Fikrət qaradır, Vahid bozdur, o birisi sarıdır, digərinin gözü belədir-elədir.., elmlidir, elmsizdir..." Onun elmliliyini, ya elmsizliyini niyə mühakimə edir ki, — hərənin öz anlam qədəri vardır. İndi, hələlik, bu, o qədər dərk eləyir.

F.— Onsuz da, deyək ki, yenə də onlarla vəhdətdədir.

V.— Əlbəttə, həmişə vəhdətdə olur. Elmi azdırsa, — kömək eləsin, o da qalxsın, dərk eləsin. Əgər, onun elmi çoxdursa, —

narahat olmasın, — çoxdan çoxu o da öyrənsin. Əgər, alimdirsə, akademikdirsə, vallah, gedərəm onun qapısına! Soruşaram ki: "axı, mən, misal üçün, bu külqabının burasını dərk eləyə bilmirəm; səndən heç bir başqa şey istəmirəm, təkcə bunun bu hissəsini mənə anlat". O da, çox sakitliklə dərk elətdirir ki: "bu, özü-özlüyündə elə bir varlıqdır ki, burası, bu hissəsi olmasa, varlıq yarımçılıqda qalmış olur". Nə itirmiş olur? — bayaq külqabının orasını dərk eləyə bilmirdisə, indi onun həndəsi formasını da, kristallarını da, mexanikasını da, lap elə dinamikasını da dərk edib, ümumilikdə, Kainatı dərk etmiş olur. Deməli, istər o akademikə, istərsə də küçədə durub o saqqız satana minnətdar olmalıyıq ki, onların hərəsi bir varlıqdır, bizim ətrafımızdadırlar və bütövlükdə Vəhdətdəyik.

Böyük Yaradanın hər Deyiminin fəlsəfi forması, fəlsəfi cəhətləri var. Bu fəlsəfiliyə qalxmaq üçün öz düşüncən ilə yerdən bir balaca qalxmaq, ayrılmaq lazımdır.

F.— Vahid, bugünkü söhbətlərin daha böyük aydınlıqlar gətirdi.

V.— 2 ildən çoxdur ki, bunları sənə danışıram. Sən o vaxt Naxçıvana gələndə, mənim özümə də çox maraqlı idi ki, "bu bildiklərim nə olan işdir?". Söhbətimizdən bir çox məqamlar mənim özümə də aydın oldu. O vaxta qədər mən elə bilirdim ki, hamı belədir.

F.— Yox, hamı belə deyil. Sən Vahidsən — təksən.

V.— Amma, gördüm ki, bu insanlar belə deyil və çox fikirləşirdim ki, bunlar niyə belə eləyirlər? Bu, 27 — 30 il müddətindəki yığıntıdır, yə'ni, Böyük Yaradan 30 il müddətində xırda-xırda Deyib-Açıb, Deyib-Açıb və bilgilər getdikcə böyüyüb, tamlığa üz tutub. Mən cüz'i dərk eləmişəm və onları sənə deyirəm. Amma bu 2 il müddətində Naxçıvana sən gəldikcə yenə də soruşursan ki: "bu boz nooldu? Bu xakı

haradan gəldi?”. Bunlar həm səbrin, həm də dərkiyyatın üstündədir. Mən yazığa səbrin üstündə gəlib bunlar. Böyük Yaradanın bir Deyimi Gələndə, mən tez partlamamışam ki, bunun sonrası nooldu? — Yox. Bunun özü elə çoxdur!.. Dərk eləməyin özü – çoxların çoxudur. Mən burada nə etdim? — Heç bir şey eləməmişəm!

F.— Elədir, amma indi bu dəqiqələrdə də həddindən çox təvəzökarlıqlar edirsən.

İSTİ VƏ SOYUQ. ENERJİ

V.— Biz deyirik ki, neftayırma zavodunda krekinq üsulu ilə nefti e’mal edib benzin alırıq. Bundan ötrü müəyyən temperaturlarda istilik sərf olunur. İsti sərf etməsən, bu, mümkün deyil. Həm də deyirik ki, məhsulların, xüsusilə, yeyinti məhsullarının xarab olmamağından ötrü onları soyuq temperaturda saxlamaq lazımdır. İndi, bax gör, nə əmələ gəlir?..

Böyük Yaradanın **Ö**zü Deyir ki, **“cəm kainatlar soyuqdur”.**

Məhsulun qorunması üçün soyuq lazımdır, amma hasilə gətirilməsi üçün isti lazımdır. İstinin özlüyü, İlkdən İlk varlığı, — o ki, demişdik Böyük Partlayış oldu, Böyük İstilik alındı və Kainat Yarandı, – həmənki İstilikdən hasil oldu və xakı zərrələr funksional formasını, rəngini aldı...

(*F.— Deməli, bəlkə də, xakı zərrələr — istilik termonları imiş*).

V.— Nefti yerdən çıxarmamışdan yataqda o, isti halda idi, yə’ni, çox isti olan nüvə ilə soyuq yer səthi arasında müəyyən bir temperatura malik idi. Deməli, neftin əmələ gəlməsi üçün Yerin nüvəsinin istiliyi onun yataqlarda xam neft şəklində qorunması üçün isə Yer qabığının nüvəyə nisbətən soyuqluğu lazım imiş. Eyni zamanda neft yataqları həm də təcrid etmək

vəzifəsini, yə'ni, səthdə və ya nüvədə sür'ətli temperatur dəyişikliklərinin qarşısını almağı da yerinə yetirir.

İndi gələk mətləb üstünə: nüvə istilik mənbəidir və o, həm də Böyük Yaradanın İşıq Payının məskənidir, İlkin istilik Böyük Partlayışla eyni anda özünü büruzə verəndir, bu İlkin istilik materiyadakı xakı zərrələrin (*termonların*) hərəkəti nəticəsində özünü göstərir, iş və həyat mənbəinə çevrilir. Yə'ni, suyu qaynadıb çay hazırlamaq, yeməyi bişirmək üçün istilik lazımdır. Bu yemək, içmək və onların hazırlanması insanın İlkdən İlkin yaranış olmağını yadına salmaq üçündür. İlkin Böyük Partlayışın olmasının isə, insanı vahimələndirməkdən ötrü deyil, Böyük Yaradanın Verdiyi İstilik Payının olmasını ona xatırlatmaq üçündür.

F.— Böyük Yaradan Böyük Partlayış Anında Özündən İşıq Payı Verməklə bərabər İsti Payı da Veribmiş?

V.— Bu istilik Ağ İşıq Payı veriləndən sonrakı proseslərin nəticəsində alınmışdı.

Partlayışdan alınan isti məhv eləyə bilir. Bomba (*atom bombası*), partlayır, istilik ayrılır, — bu dağıntıya ayrılandır. Amma Böyük Yaradan Yaranacaqlara o Anda Ayırdığı İşıq Payı ilə bərabər İsti Payı da Verdi, yə'ni, Mehribançılıq Payı Verdi, Rahatçılıq Payı Verdi. Canlıların yaşamı Onun İstisi üstündədir, Ayırdığı Qədərinin üstündədir. O vaxt Qədər Ayırmasa İdi, indi bunların hamısını hasilə gətirmək üçün istilik sərf edə bilməzdik. İstilik sərf olunursa, bəs, istilik haraya getdi, nə oldu? — Nə olmadı! – Onu sərf etdik, yenisi gəldi. Yə'ni böyük Yaradanın Özü Qoydu bəşəriyyətin gözünün önünə, yaddaşımıza Qaytardı ki: **"Dərk et! İlkdən İlk Yaranış budur! Bu, olmasa, sən bundan ayırıb hasilə gətirə bilmirsən. Bunun özü üçün İsti lazımdır. İsti Mənim İstimdir. Bu İsti yandıran isti deyil, — Mənim İstimdir, Mehribançılığımın**

İstisidir, Yaranış üçün İstidir” ki, çay, yemək hazırlaya bilirik. Texnika üçün, metal əritmək üçün, cəm bu insanlar üçün rahatçılıq gətirməkdən ötrü bu İstilik lazımdır. Soyuq (*xarabolmadan*) qoruya bilər. Soyuq olanı olduğu kimi saxlaya bilər, amma yaranış eləyə bilməz, yarada bilməz, mə’mulat yarada bilməz. İstehsalatda istehsal etmək üçün istilik lazımdır. Elektrik cəryanının özündə isti var. Deyirik ki, reaktordan, yaxud su elektrik stansiyasından axan elektrik cəryanının özündə istilik var.

F.— İstiliyin xüsusiyyətinə — ümumi mə’nada, ümumi əhatədə — “enerji” deyirik.

V.— Düzdür, enerjidir. Enerji — istiliyin özlüyüdür. Yə’ni, hər hansı varlığı (enerjini) onun İlkinindən (İstilikdən) ayıra bilməzsən, bu varlıq İlkini ilə üst-üstədir. İlkinin İlkinindədir bu varlıq. Yə’ni, bu insanlar azalacaq? – Yox! Bunlar bir tərəfdən “ölürlər” (əslində, ölüm yoxdur), bir tərəfdən də, statistika da göstərir ki, yaranırlar və artım da vardır. Görürsən, bu, Vəhdət axınıdır və heç cürə bunu qeyri-Vəhdət eləmək olmaz, insanların doğulmasının da, artımının da qarşısını almaq olmaz.

F.— Elədir; enerjinin potensial və kinetik formaları vardır. Bunlar bir-birilə Vəhdətdədirlər, Bağlılıqdadırlar.

V.— Bunları heç cürə bir-birindən ayıra bilmirsən. Birisini ayırırsansa, o biri “əmələ gəlmir”, — onda tamı dərk eləyə bilmirsən. Əslində də, onlar ayrılmazdırlar. Bir şeyi inkar etmək üçün onun varlığını, özlüyünü yox eləməlisən. Bu isə alınmaz. Yenə də gedib çıxır Böyük Yaradanın **Ö**zünün Deyimlərinə: **“Mənəm! Sən — yaranmışsan. Sən məndən yaranmışsan. Mən Varam ki, — sən də varsan”.** Burada “Məndən yaranmışsan” sözü o demək deyil ki, bizim yer adamlarının başa düşdüyü: “Məndən doğulmuşsan” kimidir, — yox, bunu belə anlamaq olmaz. O deməkdir ki: **“Mənim İşıq Payımdan**

paylısan — yaranansan”. Bunlar çox sadə Deyimlərdir və böyük Bir elm lazım deyil. Elmin özü olmasa, elmləri dərk etmək olmaz. Sözçülüklə, bu, dərk edilməz, zorla dərk etdirmək olmaz. Deməli, bu deyimlərin məcmuusunu toplayaraq çox sərbəst, rahatçılıqla bəşərə çatdırdıqda ki, “ay bəşər, İşıq — budur”. Bəşər də onda dərk edib deyəcək: “bunları elə mən bilirdim!”

F.— (*gülərək*) — Elədir, elədir!

V.— Narahat da olmaq lazım deyil onun üçün. O bəşər düz deyir, yalan demir. Əlbəttə, o Böyük Yaradanın İnformasiyası içərisindən — Yaranışdan gəlibdir.

FAYTONÇU, ZƏRGƏR, ŞAİR

V.— Nüsrət Kəsəmənli o gün televizor verilişində deyirdi ki, “mən iki əvvəlki mənim özümü gördüm. Özümdən əvvəlki mənləri gördüm. Onlardan biri faytonçu, o biri isə zərgər idi. İndiki Nüsrət əvvəlki “Nüsrət”lərin təzahürü olaraq yaranmışdır. Özü də bu indiki Nüsrət özündən əvvəlki iki “Nüsrət”i görə bilər; ondan artıq mümkün deyil.

F.— Nə üçün?

V.— Müddətlər uzaq olduğundan üç yaranışdan çoxunu görə bilməz.

Dedik ki, Nüsrət Kəsəmənlinin o vaxtkı məşğuliyyətlərindən biri zərgərlik idi. Bu, təsviri sənət ilə əlaqədar olub, lirizmlə bağlıdır. Deməli, bu, şe’riyyəti, yə’ni ahəngi indiki Nüsrətə gətiribdir. Onun əvvəlki faytonçuluğu isə şe’r deyimlərinin ardıcıllığını düzməli olub, çünki, sürücü at ilə bərabər bu ardıcıllıqla, bir vəhdətdə hərəkət edir. Fayton sürəndən gələn bu ardıcıllıq olmasa idi, mümkünmüş ki, indiki Nüsrət rəssamlığı, dulusçuluğu və yaxud bunlara yaxın bir sənəti seçmiş olardı. Bu

miraslar yığışıb indiki Nüsrət Kəsəmənlini şairlik həyatında uğurlu edibdir.

F.— Mən həmin o verilişi görməmişəm deyə, bir qədər geniş danış. Veriliş hansı proqromla idi?

V.— Verilişi ”Space” kanalı ilə Mehriban Ələkbərzadə aparırdı. Onun verilişlərindən hiss edilir ki, o, İlahiyyatın elmini axtarır və uğurlu da verilişlər hazırlaya bilir. Onun yaxşı bir cəhəti var ki, İlahiyyat elminin daxilini, fəlsəfəsini açır.

F.— Açmaq istəyir.

V.— Bəli, açmaq istəyir, buna çalışır. Təəssüf ki, onun verilişləri Bakı ərazisini əhatə edir, məsələn, uzun illər ərzində Naxçıvanda mən bu proqramlara baxa bilməmişəm.

Nüsrət Kəsəmənli həmin verilişdə deyirdi ki, məndən əvvəlki mənləri ruhda çağırmışam; həm də onlardan biri olan faytonçu dağdan aşıb və mən hündürlükdən qorxuram. Zərgəri isə balta ilə vurub öldürüblər. Nüsrətin hündürlükdən qorxmağı o vaxtkı onun dağdan aşmağı anındakı qorxmağının mirasıdır. Zərgərliyin özündə isə bir poeziya, gözəllik var. Onun şe’rlərinin birində belə bir həyati məziyyət var ki, “Məndə biri vardı, biri yox; tələbə idim, kostyum var idi, ayaqqabı yox. Evlənirdim, qız var idi, üzük yox”. Bu deyilənlər çox böyük-böyük işləri aça bilir.

Mehriban xanımın verilişlərinin bir neçəsinə baxmışam və onun özünün cənnəti necə təsəvvür elədiyi məsələsi mənə maraqlıdır. Sözsüz ki, indi bu saatlarında, bu günlərində o, cənnəti olduğu kimi təsəvvür eləyə bilməz. Amma, Mehriban xanımın özünün cənnətə doğru istiqamətləndiyini, düzgün yol seçə bildiyini mən özümdə yə’qin etmişəm. Əsl elmi araşdırmaların içinə düşmək inadında olduğunu verilişlərindən də hiss etmək olur. O, İlahiyyata qalxacaq, özü də, istəsə də qalxacaq, istəməsə də. O, öz cığırına artıq düşmüşdür.

F.— Sənin dediklərinlə razıyam. Amma, Mehriban xanım televiziyada çıxışları vaxtı bir az həyəcanlı, emosional, iti sür'ətlə danışır.

V.— Bilirsən, onun bilgisi, informasiyası çoxdur deyə, həyəcanlı danışır. Onun danışığının ahəng məqamları var ki, tamaşaçıları silkələyə və İlk yaddaşlarına qayıtmağa yönəldə bilir. Əslində burada emosionallıq yoxdur, konkretlilik isə özünü büruzə verir. O, İlahiyyatın özlüyünü tapır və İlahiyyatın elmini bu özlüyün içindən seçə bilir. İlahiyyatın elmini seçə bilmək isə hər adama nəsib olmur. Böyük Yaradandan Göndərilən Kitabların hər bir sözünün özünün incə məqamları var ki, bunları görmək bu xanıma qismət olur.

Yaxşı ki, Ahəng var, Vəhdət var. İlahiyyatı İlahiyyatda axtaranlar var. İlahiyyatın elmlərini axtaranlar var. İlahiyyat elə bir məziyyətdir ki, o, bəşəri kainatlara Qaldıra bilir və o, tükənməzdir.

DƏYİŞİKLİKLƏR — YENİLİKLƏR

V.— Cahillik kamillik qarşısında aciz olmalıykən, kamillik cahillik qarşısında aciz olubdur, sanki, aradan uzaqlaşıb, yox olubdur. Bu an belədir, — yer məkanı belədir. Bəşər biri-biri arasında, — belədir; biri-birini dərk edə bilmir, — belədir.

Bəşər bəşəri dərk etmək istəmir, — belədir. İndi yer üzü belədir. Bəşəriyyətlə yer üzü həmahəngdir, yer üzü bəşəriyyətin özü arasındadır, dartıdadır. Bəşər dartıdadır, — yer üzü dartıdadır. Yer üzü özü-özünü bu dartılardan xilas edir. Bu, qəribə deyil, qəribəlik deyil. Bəşər-bəşəri dərk etmək istəmir, — bu, qəribədir.

Bəşəriyyət arasından mehribançılıq uzaq olubdur, — bu, qəribədir. Bəşər özünü, bəşəriliyini dərk edə bilmir, qəribədir.

Yer üzündə bu dağıdıcılıqlar gözü önündədir, — görmək istəmir, — bu, qəribədir. Bəşər biri-biri arasında sülh istəyir, sülhü görmək istəməyənlər var, — qəribədir. Bəşəriyyət dağıdıcılıqlar arasındadır, ruzisizlikdədir, sanki yer üzü sürünmədədir, — bəşər bu halları görə bilmir, — qəribədir. Böyük ərazilər dağılmadadır, bəşər o dağıdıcılığın arasındadır, özü əzabın arasındadır, əzablarla əzab arasındadır, — bu halları dərk edə bilmir, — qəribədir.

F.— Deyirsən, bu hallar uzun illər ərzində davamlıdır; bəşəriyyətin özü əzab çəkir. Bunun sonluğu olmayacaq? Bu əzabların, bu əziyyətlərin arasında hamı ilə bərabər biz də, bizim övladlarımız da, bizim kimi minlərlə sadə adamlar vardır. Bunlar var-dövlət yox, işləyib bir parça çörək qazanmaq istəyirlər.

V.— Bu halların başlanğıcı var. Bu hallar 1988-ci ilin 17 oktyabr günortadan sonra yer üzünə gələn hallardır. Bunlar on beş il ərzində davamlıdır. Bu halların özü isə birdən yox, uzun illərin ərzində bəşərin-bəşərə diqqətsizliyinin, məkrinin təmənnalı, qara məqsədlərinin yığımları nəticəsidir. Bu, 2003-cü ilə qədər davamlıdır. 2003-cü ildən sonra isə tədricən rahatçılıqlar gələcək, ruzilərin qədərləri rəvanlaşacaq. Amma indi bəşər azalır; bu dövr ərzində başçılar azalacaq. Yer üzünə yeniliklər gəlir; bu yeniliklərlə yeniliklər gələcək.

Bir neçə il bundan əvvəl sənə bunları, bu halları demişdim. Amma onda hələ "Yaranış" Kitabı yox idi. Onu kitab kimi gətirmək fikrimdə yox idi. Amma Deyimlərin özü var idi. O vaxtlar sənə dedim ki, bəşərin özü özünə qaranlığı axtarmasın. "Qaranlığı axtarmasın ki, məkri görəcək, İşığı axtarsın ki, Böyük Yaradanı görəcək". İndiki və gələcək bütün bu hallar ətrafımızda olacaq, görmək istəsək, görəcəyik. O illər deyilirdi

ki, böyük dağıntılar gələcək, insanlar kütləvi qayıdacaq, çox saylı insanlar bir anda qayıdacaq.

F.— Bu əlamətlər qurtarandan sonra nələr gələcək? Yer üzündə nə kimi hallar olacaq?

V.— Hə, olacaq. Bəşəriyyət istəyəcək, bəşəriyyət gətirəcək. Altı il ərzində qayıdanlar çox olacaq yə’ni 1997—2003 illər ərzində və daha sonra 2007-ci ilə qədər qayıdanların sayı çox olacaq, çoxluq (*çox saylı ölü*) yan-yana olacaq.

Bəla olacaq, bəlalar özlərindən özlərinə olacaq. O bəla yerləri məhəlli olacaq, qit’ələrdə çox saylı qayıdanlar olacaq. Çoxluq çox olacaq, yer məkanı tədricən azad olacaq; özünü azad edib, azad olacaq.

Bəşər bəlaları çox sür’ətlə toplayır. Yalan, iftira, yırtıcılıq, böyük istismar, haram, böyük zorakılıqlar, məqsədlərlə dolu məqsədlər, qanlı müharibələrin özü ilə bərabər o müharibədə qarşı tərəflərin iftiraları, soyğunlar və i. böyük qaranlıqları özünə, ətrafına toplayır.

İşıq məkanı olan Günəşə qaranlıqlar toplaşıb o, görünəcək, zahirən tutulmuş kimi görünəcək (*günəş tutulması*). O İşıq məkanı azad olacaq. Günəş özünü azad edəcək, — qaranlıq toplumundan azad edəcək. Yer məkanı o qaranlıqlardan azad olacaq. Ətraf məkanlar (*günəş sistemimiz və ətrafı*) da azad olacaq. O, məkanlarda da dağıntılar (*zəlzələlər*) olacaq. Azad olacaq ki, kainatların bu hissəsi qaranlıqlardan azad olsun.

Bu dağıntılar, bu aramsız yağışlar, dözülməz istilər, ruzisizliklər bəşərə əlamətdir.

Yer məkanına gəlir, böyük İşıqlar gəlir. Yeniliklərə yeniliklər gəlir. Yer üzünə varlığına (*kütləsinə*) Ağlıqla, Paklıqla yenilik gəlir.

Yenə İşıq gələcək, İşıq düşəcək.

İşıq ziyarətgahlara düşəcək, müqəddəs yerlərə düşəcək, məscidlərə, kilsələrə, mə’bədlərə, ziyarətgahlara düşəcək. Ziyarətgahlar ətrafına çox saylı insanlar toplaşacaq. Göndərilmiş bütün müqəddəs Kitablara İşıq düşəcək.

Vaxt gələcək, dünya dönəcək, — hərəkətlər arasında hərəkətlə dönəcək. Bu vaxt gələcək.

Gün gələcək, gün olacaq, Yer nüvədə qızacaq. Onun səthi nüvədən qızacaq. Quraqlıqlar olacaq, Yer kürrəsində ruzisizliklər olacaq, sular az olacaq, qurumuş çöllüklər olacaq. Küləklər artacaq, isti küləklər artıq olacaq. O illərdə insanlar, bəşər yer üzündən azalıb, az olacaq. Yerdə xəstəliklər azalacaq. Vəhşi heyvanat azalacaq. Həşəratlar artacaq, quraqlıqlar artacaq. Yer üzündə atəşlər, odlar olacaq.

2005-ci ildə ruzisizliklər olacaq, Yer kürrəsi istinib, isti olacaq.

Müddət keçəcək, 2007-ci il oacaq; Yerdə nələr olacaq? Böyük işlər olacaq. Bu keçmiş illər ərzində böyük zəlzələlər, daşqınlar, küləklər, vulkan püskürmələri olacaq. Sanki, Yer kürrəsinin indisi İlk kimi olacaq. İlk Müqəddəslərin o məkanda İlk gördüklərini bəşər indi görəcək: Yer suda, Yer zəlzələdə, Yer odda.

Buğda az olacaq, şüşəyə bənzər olacaq. Sünbüllər yıxılmada olacaq, sanki, qıvrılmış sim kimi olacaq. İnsanlar duruşda olacaq, böyük düşüncədə olacaq.

Bəşərin xilası gələcək, yeniləşmiş məkana yeniliklər gələcək.

Yer qatlarından axar sular olacaq, uca sular olacaq. O sular fəvvarə vuracaq. O sular turş (*mineral*) olacaq. O məkan qatlardan, mərkəzdən (*nüvədən*) yeniləşəcək. Müddət gələcək, turş az olacaq, içməli, dadlı sular olacaq. 1997—1999-cu illərdəki indiki suların dadı, tərkibi dəyişib. Sanki, bu sular

köhnəlib, dadı ağır olub; çünki, Yer kürrəsi nüvədən qızır, Yer qatları nüvədən yeniləşir.

Yer qatlarından sular təzyiqli olacaq, çox uca olacaq. Qeyzer tipli o sular axmada olacaq, göllər olacaq. Göllər artıb böyük sular olacaq.

F. — Bunlar dəhşətli, həm də kino kimi maraqlıdır. Daha nə kimi yeniliklər olacaq?

V.— Vaxt gələcək, gec gələcək; yerdə kiçik güllər olacaq. Cənnət çiçəklərinə yaxın, oxşar olacaq; sanki, cənnət yerdə olacaq. O ərazilərdə ətirlərə ehtiyac qalmayacaq. Hava ətirli olacaq, xoş rayihəli olacaq. İnsanların geyimləri ağlıqla, ağ olacaq. Dəb ağla olacaq: maşınlar ağ, binalar ağ, danışıqlar ovuclarda (*açıq*) olacaq, (*telefon*) sanki cibdə alışqan kimi olacaq. Elmlərdə elm ucada olacaq. İnsanlar Bir olacaq, biri-birindən ayrı olacaq. Hər insan bacardığı, bildiyi işlə olacaq. Siyasətlər bir olacaq, başçılar bir olacaq; danışıqları bir olacaq, insanların rifahı naminə danışıqlar olacaq.

F.— Olsun, Yer üzündə yaxşılar, yaxşılıqlar, gözəlliklər olsun. Bəşər, əsl bəşər olsun.

DEYİMLƏR

F.— Böyük Yaradanın Deyimləri haqda mənə yenə danış. Bu axır vaxtlarda bu eşitdiklərim mənə artıq qəribə gəlmir, uzaq deyillər. Amma, onları tədricən eşitmiş, dərk etmişəm. Bunları uzun illər ərzində isə hətta məndən də gizli saxlamısan.

V.— Deyimlər 1972-ci ilin sonlarından (28 noyabr) tədricən göndərilməyə başlamışdı. Əvvəllər bu Deyimlərə çox sakitliklə yanaşırdım. Bunlarda heç bir qəribəlik görmürdüm. 27 il ərzində səbr üstündə olub, səbrimlə alınıb bu Deyimlər. Elə bilirdim ki, bu Deyimləri hamı eşidir və hamı bu aləmləri görür.

Sənlə İlkin, az-az söhbətlərimdə mənə anlatdın ki, biz insanlar onları heç də eşitmirik və görmürük.

Musiqi səslənmədən əvvəl musiqi əsərinin (partitura) işarələrinə (musiqi notlarına) İlkdən anlaşılmayan o sirrli, kodlu, yə’ni əslində, musiqi bəstəsindən, ahənglərdən ibarət o notların o “qarışıq yazılarına” bax...

(F.— Vahid bilir ki, mənim not yazıları ilə tanışlığım yoxdur və doğrudan da onlar mənim üçün “qarışıqlıq” təşkil edir).

V.— O, Kainat ahənginin bir hissəsidir. O böyüklük səslənməsə, o böyüklük deyilməsə, dərk edilərmi?

İlahi Deyimlər Deyilməsə, Səslənməsə, dərk edilərmi? Deyilərsə, Səslənərsə, dərk edilərsə, o İlahiyyatdan, o İlahi Yaradandan uzaq olmaq olarmı? İlahiyyatı eşidən bilər, İlahiyyatı dərk edən bilər. Bilərsə, Əbədiyyəti bilər; bilərsə, Əbədiyyətə qalxar, Müqəddəsliyə Qalxar.

Böyük Yaradandan gələn İlahiyyat Deyimləri xəstələr üçün deyil. İlahiyyat xəstəlik deyil. Həm də Böyük Yaradan Əbu Sina (Avisenna) deyil. İlahiyyat (*ruhi*) xəstəlik deyil, kainatlar xəstəxana deyil. İlahi yazılar əczaxana üçün deyil.

“Həqq, həqq” deyib, həqq axtarırıq. Həqq göylərdədir, yerdə həqq axtarırıq. “Həqq, həqq, həqq” deməklə, həqq gəlməz. İnsanlar arasında həqq yoxsa, həqq yenib yerə gəlməz.

Həqsizlik edib, həqsizliklə Böyük Yaradanı bəşər görməz, həqsizlik arasına Böyük Yaradan Yenməz. “Həqq” deməklə həqq görünməz, həqqsizlər arasında həqq görünməz.

Yaradan Görünməz; biri-birinə inanmayanlar arasında Yaradan Görünməz. Yenməz, Özünü Böyük Yaradan bəyan Etməz. İlahiyyat — İlahiyyatdır.

O Qara varlıq eşitmir (eşidə bilmir). İlahiyyat Deyimlərini eşitmir. O Qara varlıq halları görür, İlahiyyatı eşitmir. İlahiyyatı eşitmiş olsa idi, Deyim anlarında deyimlərə tə’sir edər,

Deyimləri qarası ilə qara edər, saxta edərdi. Bax ki, İlahiyyat haradadır, bax ki, İlahiyyat haradandır. Bax ki, İlahi Deyimlər —Yaradandandır.

İlahi Deyimləri bəşər gətirmir, gətirə bilməz; Yaradandan olmasa, zəka üstündə, zəka ilə gətirilmir.

SƏRBƏST VAR, SƏRBƏST DÜŞMƏ VAR

F.— Vahid, fizika elmində cismlərin sərbəst düşməsi anlamı var. Sərbəst düşməyə aid Yaradan Deyimləri var?

V.— Böyük Yaradandan belə bir Deyim var:

“Hər cism, hər varlıq sərbəstdir, İlkdən sərbəstdir; sərbəst hərəkət edib, sərbəst düşəcəkdir, varlıq varlıqla varlıq olacaqdır; maddilikdən maddiliklə birləşəcəkdir. Hərəkətlər Mənimlədir, Mənlədir; kainatların hərəkəti Mənimlədir, Mənlədir. Varlıqların hərəkətləri varlıqlarla bir hərəkətdədir.

Sən hərəkətdəsən, hərəkətlərlə hərəkətdəsən. Sənin hərəkətin — sənin gücün. Hərəkət — güclə, güc — hərəkətlə. Sən güc verib, hərəkət verəcəksən. Hərəkətdə olana o hərəkəti verəcəksən. Hərəkətlər Mənlədir, İlkdəndir. Kainatların hərəkətləri, məkanların, cisimlərin hərəkəti Mənimlədir, Mənlədir; Vəhdət bağlılığında Mənlədir.

O cism sərbəstdir, sərbəst düşəcəkdir. (_Nisbi_**) boşluqda olub, boşluqda hərəkət edib, varlıqla birləşəcəkdir. Boşluq (**_əslində_**) yoxdur, boşluqda düşməyəcəkdir, hərəkətlər arasında hərəkətlədir, düşməyəcəkdir”.**

F.— Bəs, planetlərin “düşməyinə” aid Deyim var?

V.— Yenə Deyib:

“Planetlər öz məkanında məkanlıdır, İlk yaranışdan məkanlıdır. Hər gördüyün məkanın mə’nası var; o, uzaq-

laşmaz, o, düşməz. Vəhdətimdə hərəkətdədir, Vəhdətimdən uzaq düşməz (*uzaq olmaz***). Cism sərbəstdir, sabit deyil, sərbəstdir. Hər varlıq sərbəstdir.**

"Niyə düşür?" deyib durmusan. O varlıqdan olan (*cism***) o varlıqladır (***Yer məkanı ilədir***). "Cəsəd" dediyin — o varlıqladır (***Yerdədir***), maddiliklə o varlıqladır. "Ruh" dediyin — Mənlədir. Nəzərimdə tə'yinli olan Mənimlədir, Mənlədir. Tə'yinli olan Mənə qayıdandır, Mənlədir (***vəhdətlərin hərəkəti var, ardıcıl hərəkəti var***).**

Tüstü qalxır, daş düşür, mərmi uçmadadır, sonra isə düşmədədir, meyvə də qopub ağacdan düşmədədir, su isə axmadadır.

Tüstü ilə ayrılar, özündən özü ayrılar; o, yaddaşdır, göz önündə, zəka qarşısında yaddaşdır.

"Daş" dediyin düşməz, varlıq varlıqladır, düşməz. Onlar birlikdə birdirlər, ayrılmaz.

Böyük oldu, o Partlayış böyük oldu. O Partlayışdan məkanlar yarandı; hər biri tə'yinlənmiş yerində oldu. Tikələr ayrıldı, bir düzümdə düzüm oldu, birlikdə bir (*qalaktika, kəhkəşan***) oldu. Ayırdığımı Mən Ayıraram, özündən özünü Ayıraram. O da yanar, yandığı ilə ayrılar (***kometlər***). Bir düzümdə düzüm oldu, o tikələr düzüm oldu (***kəhkəşan***), — onlar birdirlər, birlikdə birdirlər. Kainatlar (***qalaktikalar***) hərəkətində, cəm hərəkətlərlə hərəkətində. Onlar çıxmaz, tə'yinlənmiş yerlərindən çıxmaz. Çıxarsa əgər onlar, — Vəhdət pozular, ətraf məkanlara bəla gələr, — böyük toqquşma gələr. Onları Göstərdim, böyüyünü-kiçiyini Göstərdim, bir Vəhdət bağlılığında olduğunu Göstərdim. Onlar bağlılıqdadır, biri-biri arasında bağlılıqdadır; Vəhdətimdə bağlılıqdadır.**

Daş düşür, — birlik birliyə düşür; cəzb etmir, düşür; birlikdən, o varlıqdan uzağa düşmür.

Mərmi uçur, uçurdarsan, — uçur. O, dağıdıcılığadır, — qədərində uçur.

Meyvə düşür, — budaqdan düşür. O, toplayıb; öz varlıq qədərində varlığını toplayıb. Toplamağa yeri yox, böyüməyə yeri yox. O qədər öz qədəridir, artığına yeri yox. O da toplayıb, çiçək vaxtından toplayıb. O "meyvə'' dediyin o çoxluqdan (*torpaq və torpaqda çox saylı minerallardan***) öz qədərini (***dad, rəng, aromat***) toplayıb, — artığına yeri yox. Ona aid olmayanı toplamağa ehtiyac yox.**

Onlar toplayır, hər biri ayrı toplayır; acını, şirini, turşu hər biri bir yerdən (*torpaqdan***), özünə tə'yinli olanını toplayır. Onlar bir Yaranışdır, Nəzərimdən Yaranışdır. Bəşər gətirməz, bəşər yaşıllıq yaratmaz. Onlar tə'yinlidir, yaranışa tə'yinlidir, zərrədə tə'yinlidir. Zərrədə göndərilər, zərrədə düşər, o məkana zərrədə düşər.**

Dərin sular qatlardan keçər su hövzələrinə. Dərinliklərdə də bitkilər bitər. Kainatların zirvəsinə qalxa bilməyən bəşər özü yaranışkən, dərin qatlarda o bitkiləri bəşərmi yaratdı? Bəşər toplaya bilər, özünün olmayanını toplaya bilər; yaranış arasında yaranış yarada, artıra, yeniləşdirə bilməz. Çiçəklərə rəng, o meyvələrə dad verə bilməz.

O meyvələr yetişər, o müddətə yetişər. İsti ilə yetişmir, soyuqla yetişmir. Cəm yaşıllıq o məkanın mərkəzi (*Yerin nüvəsi***) ilə yetişir. O meyvələr yetişir, quraqlıqda yetişir. O meyvələr yetişir, sərinlə yetişir. Mövsum olar, nüvə nüvədən artar (***Yer nüvəsi aktivləşər***); nüvədən zərrə İşıqları o məkana artar. Varlıqlarda axımlar birləşər. Axımlar birləşər, birliklər bir olar. Mövsümündə sərinləşər. Sərf etdiyini məkanın özü ilə nüvə sabit edər. Hava soyuyar,**

şaxtalar olar, nüvə sabitləşər, yer qatlarında axım bərabər olar; zərrə İşıqlarının axımı bərabər olar.

Su axır, axmadadır. Paklıq cəm yaranışlar arasında axmadadır. O, müqəddəsliyin İlkidir. Cəm yaranışa müqəddəsliyi ilə bağlıdır, İlkidir. Paklıq Paklıqla Yaradanla yaranmışlar arasında axmadadır.

Mənim İşığım sabit olub cəm yaranışlar arasında, kainatlarda axar. Vəhdətimdir, sakit gələr, müqəddəsliklə axar (*"axar" deyimi "hərəkətdə olar" deyimidir***). Bəşər görməz, Yaranmış yaranışlar görməz, o İşıq zərrlərinin axımını görməz. Bəşər dinlər, uzaq dinlər. İlahiyyətdən uzaqlaşan İlahiyyətə uzaq baxar".**

Çox tez-tez "zərrələr", "İşıq" deyimi deyilir. Sanki, təkrarçılıqdır. Amma, bu, təkrarçılıq deyil, cəm yaranmışların yaranışının əvvəlidir. Hər bir yaranış yaranmadan əvvəl bir tək zərrə İşığında tə'yinli olub, yaranışa tə'yinat alar. O zərrələr kainatlardadır, Yaradan Baxışında, Vəhdətindədir. Mənim yaranmadan əvvəldir yaranış tə'yinatım. O zərrə tə'yinatım İşığımdır, sonra ruhimdir. Ruhi İşığımdır.

MƏHŞƏR

F.— Böyük Yaradan bəşəriyyətə Qiyamət günü haqqında, Məhşər haqqında bilgilər göndərib. Məhşər yer üzündə mütləq olaraq baş verməlidir? Bu, qanunauyğunluqdurmu? Yə'ni vəziyyətdən çıxış yolu varmı?

V.— Böyük Yaradan Yaradandır, — Məhv Edən Deyil. Böyük Yaradan özünün konkret Deyimlərini bəşəriyyətə "Yaranış" kitabı ilə Deyib. Amma bu deyimlərlə bərabər Onun aralıq Deyimləri də var, yə'ni bu Deyimlərin tamlığının açılması, tam dərk edilməsi üçün əlavə Deyimləri də var. İnsanlar, bəşəriyyət heç də aciz, heç də lazımsız yaranış deyil.

O, ümumi bir Ahəngin içərisindədir, amma Kamillikdən yarandığından, kamil də yaranışdır. Bəşər özünə, ətrafına bəla yığmamalıdır. Düz olub, düzgün olmalıdır. Bəşər özünü dərk etsə, etdiklərinə cavabdehlik daşısa, bu bəlalar yer üzərindən uzaq olub azalacaq və son nəticədə isə heçə yenəcək. Amma bu, əsrlərlə davam etmiş olsa, əlbəttə Məhşər labüd olacaq.

F.— Bəs, məhşər nədir, necədir?

V.— Məhşər heç də bir sözlə deyilən olub, boş söz deyil. Bəşəriyyətə Yaradan onun tamlığını İzah Edərək belə Açır:

"Bax, bağlılıqdadır, İlk İlkə bağlılıqdadır. Bax, o ana bax, son ana bax. Gözləri iri, ağzı quru o şaşqınlara bax. Günortadan sonradır (*bu müddətdir, andır*), **onlara bax, Yer məkanına bax. Biri-birini məhv etmədə idi, öz məhvlərinə bax. Qaçmır, qaça bilmir. Dayanmır, ayaqları yerdədir, yer dayanmır**.

Yerdən, o Məkandan od qalxır, buludlar dönüb, buludlar od olub, su əvəzinə od yağır. Başlarda tüklər ağarıb, ağ olub. Gözləri sarılaşıb, sarı olub. Vücudları sarı ilə ağ arasında, — o rəngdə olub.

O andır ki, son gün, son gecədir. Yeddi günədir, son gün, son gecədir. Ay tündləşib, Günəş qızarıb, sanki, ulduzlar uzaq olub: o Məhşər anında varlıq varlıqdan uzaq olub. Günəş yerə, yer Günəşə yaxınlaşıb.

Günəş qırmızıdır, saçmır. Ağ İşığını saçmır. Qızarıb, qan rəngindədir, İşıq saçmır. O məkan, o Yer məkanı təlatümdə, mərkəzdən (*nüvədən)* **təlatümdə. Bax ki, varlığında Ağ İşıq (***nüvədən***) məkan boyu üzə çıxır** (*yəni, güclü istilər var*). **Kürrə boyu Böyük gurultular: Yer məkanı istidə, Yer məkanı yanmada.**

Yer məkanı altı müddətə qaynamada, ərintidə, qaynamada. Günəş qızarıb, Ay tündləşib. Sarı olan o məkan

təlatümdə. Sarı azalıb, boz olub: sanki, dayanıb, Yer kürrəsi dayanıb.

Sİlkələnmə (*zəlzələ***) böyükdür. Odlar yer qatlarından qalxır, ucadır, sanki, əriyir. Yer məkanı ərintidə, əriyir.**

Bax, ərintidə, bax, qaynamada; bir çalada, çox-çox çalalarda qaynamada (*vulkanik qaynama*). **Dağlar parçalanmada, sular qaynamada. Hava tünddür, iyisi tünddür. Bu hava deyil. Bəşər, bəşəriyyət, hər canlı varlıq, hər cism, hər varlıq nə gündə? — Odlar arasında, ərintidə, qaynamada. Yer qaynayır, məkan qaynayır. Altı gündür qaynayır. On beş gün ərzində qaynamada, böyük səsdə qaynamada.**

Yer məkanı azad etdi; özündə özü ilə o məkri azad etdi. İşıq mərkəzdə (*nüvədə***) azaldı. İşıq balacalaşıb azaldı. Yox olmadı, azaldı. Sanki, sakitləşdi (***Passiv məkan oldu***). O məkan, o Yer məkanı toz kimi, səthi çox çalalı toz kimi. Tozları qaradır. O məkan yanıb, səthi tünddür, qaradır. Nə nəm var, nə bulud, nə su var, nə canlı varlıq".**

F.— Deyilən bu məhşər anının başlanğıcına insanlar üçün bir əlamət olacaqdırmı?

V. — Əlamət, əlamətlər olacaq. İlkin əlamət başlanacaq 22 martdan. Gündüz saat 4-dən sonra olacaq. Böyük Yaradan Deyir:

"O gün güclü külək olacaq, tozlu-torpaqlı gün olacaq. Güclü küləklər kürrə boyu olacaq. Üç gün olacaq, başlanğıc olacaq. Əlamət olacaq, kütləvi, çox saylı insanların qayıdışının başlanğıcı olacaq.

Dağıdıcı küləklər, aramsız yağan yağışlar olmayacaq; böyük ruzisizliklər, aclıq olacaq.

Yer üzündə məhəlli zəlzələlər olacaq. Zəlzələlərarası yer üzündə yanğınlar çox olacaq. Böyük şəhərlər, böyük meşəliklər, böyük sahələr yanğında olacaq. O yanğınlara ad deyəcəklər, — "Ehtiyatsızlıq" adı deyəcəklər. O, zahirən elə

olacaq. Amma yanğınlar özü-özündən olacaq. Partlayışlarla olacaq.

Yer məkanı, Yer kürrəsi nüvədən qızacaq. Havalar isti olacaq. O havada nəfəs almaq ağır olacaq. Sanki, hava tozlu olacaq, amma toz olmayacaq. Yer kürrəsindən, qatlardan, o laylardan ayrılmalar olacaq. Hava kəsgin, iti olacaq. Bu əlamətlər 12 il davam edəcək.

Kütləvi dönənlər olacaq. Sanki, insanlar arasından seçilib-seçilmişlər olacaq. Onlar kütləvi qayıdanlar olacaq.

Yerdə qalacaq bəşər qalacaq. Pis niyyətlilər, qaşqabaqlılar, gözləri kiçiklər qalacaq. Sanki, seçilib-seçilmişlər qalacaq. Sular az olacaq, susuzluqlar olacaq.

Günəş görünəcək; zahirdə elə görünəcək; sanki, üzü dumanlı görünəcək. Deyəcəklər, duracaqlar: “böyük yanğınlardan, o yanğınlardan, o tüstülərdən Günəş görünməz olub”. Yerdə tüstülər olacaq, yanğınlardan tüstülər olacaq.

Günəş də tündləşəcək. Sanki, solğunlaşacaq. Qırmızı olub, qırmızılanacaq. O dövr qalan insanlar olacaq; əmlaka, varidata e’tinasızlıqlar olacaq. Qalan insanlar biri-birinə acılı olacaq. “Sənin”-“mənim” yadda olmayacaq.

Bir kişi gələcək. O, böyük qarışıqlıqlar gətirəcək. İnsanlar yenə qarışacaq, yer üzünə böyük bəlalar gələcək. Yenə yalanlar, iftiralar, qanlar gələcək.

Yer üzü elə bir günlər yaşayacaq ki, sanki, cəhənnəmin özündə yaşayacaqdır.

O müddət uzun çəkəcəkdir, “sonluğa” qədər çəkəcəkdir.

O kişi etdikləri ilə yer üzünə “sonluq” gətirəcəkdir. Kütləvi qırğınlar, sonluğunuzun sonluğunu gətirəcəkdir.

Onda silah olacaqdır, əlində silah olacaqdır; bir yerdən, bir nöqtədən idarə olunacaqdır. Tuşlanmış o yerlərə böyük dağıntılar gələcəkdir. O silahdan sanki günəş tutulacaqdır. O kişi hakimlik iddiasında olacaqdır, etdiklərinin nəti-

cələrini dərk etməyəcəkdir. O silahdan sanki Günəş tutulacaqdır. İnsanların, diriykən, əti töküləcəkdir, ayaq üstə əti töküləcəkdir. Ah, nalə, ümidsizlik kainatlara qalxacaqdır.

Sonluq gələcəkdir, yer üzünə sonluq gələcəkdir. O dövrdə qadın olacaqdır, ağ sifət, yaraşıqlı qadın olacaqdır. Şimal dövlətində qadın olacaqdır. Orta boy, dolğun bədənli olacaqdır. O, dayandırmaq istəyəcəkdir. O dövr o bəladan, sanki, şərqlə qərb olmayacaqdır. Şimala doğru, o dövlətlərə doğru böyük axınlar olacaqdır. Şimal cəhət olacaqdır, şimallıqdan uzaq olacaqdır.

Sanki, şərq qərbə üz tutacaqdır. Cənubla şimal üz-üzə olacaqdır. İnsanlar iki istiqamət arasında şaşqın, karıx olacaqdır. Dağıntı başlanacaqdır, günəşin qürub istiqamətindən dağıntılar başlanacaqdır. O insanlar qaranlıqların gəlişini o istiqamətdən gözləri ilə görmədə olacaqdır. Sanki, bəşər bir küncə sıxılmada olacaqdır".

— Bu, sonluqmu olacaqdır, Ya Böyük Yaradan? Yer məkanının sonluğumu olacaqdır? (*bu, Vahidin sorğusudur*).

— O dövr dəhşətli olacaqdır. "Dəhşətə — dəhşət" onda deyiləcəkdir. O dəhşətə Məhşər deyiləcəkdir.

Dəhşəti bəşər, sonluğu bəşər, Məhşəri bəşər gətirəcəkdir. Etməsin, bəşər etməsin.

Özü özünü dərk etsin; etməsin, bəşər etməsin. Özünü özü ilə məhv etməsin bəşər, etməsin.

O dövr uçanlar olacaqdır, dəmirdə uçanlar olacaqdır. O ərəfədə Yer kürrəsinə (*bazaya*) dönmədə olacaqdır. Yer kürrəsini yanmada görəcəkdir. Yer kürrəsini odda, sanki, nəfəs almada görəcəkdir".

— İlahi, onlar necə peşiman, pərişan olacaqdır. O halı, o anı "çəkmədə" olacaqdır, ətraf məkanlara yaymada olacaqdır. Xilas var. Xilas olacaqdır. O insanlardan (*Yer kürrəsi əhalisindən*) qalanlar olacaqdır, o insanlardan az xilas olanlar olacaqdır.

Uçuşda olanlar xilasda olacaqdır. Özləri bilməyib, məqsədli olmayıb, xilas olacaqdır.

Onlar o dəmirlə qayıdacaqdır. Yerə görə şimali-şərq istiqamətə qayıdışda olacaqdır. Bir hissəsi şimali-qərb istiqamətə uçuşda uzaqlaşmada olacaqdır.

Ey insanlar, dayanın, durun! Biri-birinizə diqqətli olub, mehribanlıqla durun. Bu Deyimlər söz deyil. Bu Deyimlər söz yığımı, mənim istəyim deyil. Dayanın, ey insanlar, dayanın! Olmaya da bilər, dayanın. Biri-birinizə diqqətli olub, dayanın! Məhv etmək, məhv olmaq xilas deyil, dayanın!

"Məhşər" deyirik, — bu, labüdd deyil. Olmaya bilər, labüdd deyil. İnsanların biri-birinə e'tinasızlığı labüdd deyil. Məhvimiz, məhv olmağımız, məhv etməyimiz labüdd deyil. Xilasımız var, özümüzü məhv etməyimiz labüdd deyil.

Yer kürrəsini, bəşəri məhv etmədə olan insanlar bağışlanmada deyil, bağışlanmaz.

Dayanın. Dayan, ey bəşər, dayan; düşün, ey bəşər, düşün. Sən bəşərsənsə, düşün. Özünü, öz bəşəriliyini dərk edirsənsə, düşün. Sən bəşəri yaranışsan, düşün.

Zəkan var, zəkadasan, düşün. "O dövrü", "o ömürləri" indi mən yaşadım; yaşadımsa, təəssüf etdim. O bəşərə, o bəşəriyyətə təəssüf etdim. Bəşərin cahilliyinə təəssüf etdim. O, böyük əzabdır, o əzaba təəssüf etdim.

F.— Əgər, insanlar bu yazılanlardan, bu müraciətlərdən özləri üçün nəticələr çıxarmazlarsa, dediyin məhşərin baş verəcəyi vaxtı haqda bir mə'lumatın varmı?

V.— Məhşərin vaxtı Deyilib. O Deyimi olduğu kimi deyirəm:

"Yer üzündə əsrlər olacaq, o əsrlər minilliklər olacaq. Minilliklər tamam olacaq. Dördüncü minilliyinizin əvvəlində, bir əsr ərzində son olacaq".

F.— Belə çıxır ki, bundan sonrakı iki min il ərzində insanların yaşayış müddəti axırıncı sınaq müddəti olacaqdır. Əgər, bu müddətdə də bəşəriyyət özünün düzgün yolunu tuta bilməsə, yer üzündə son gün, son gecə olacaqdır.

V.— Bu iki minilliyin ərzində dəfələrlə "qızıl əsrlər" də olacaqdır. Amma bəşəriyyət bu "qızıl əsrlər"dəki rahatçılıq və ruzilər bolluğuna adi bir hal kimi baxacaq. O əsrlərin, necə deyərlər, "qədrini" bilməyəcəkdir.

Ey insanlar, xeyirxah olun, bir-birinizə mehriban olun; düzgün olub, düz danışın; biri-birinizə diqqətli olun. Olun ki, məhşərimiz olmasın. Bundan sonrakı əsrlərdə də yaşayanlar bizim övladalarımız, övladlarımızın övladları olacaqlar; bizdən törənmiş olacaqlar. O məhşəri onlar görməsin, o məhşər anlarını yaşamasınlar.

O dövrdə o insanlar, o bəşəriyyət karıxmasın, karıx qalmasın, deməsin, düşünməsin ki, "mənim övladlarımın günahı nə idi?". Bəs, mənim günahım nə idi? Bu məhşəri — bu dəhşəti mən yaşamamalıydım.

Hamımızın günahı hamımızındır və bu günahlar da getdikcə cəmlənir, bir-birinin üzərinə yığışır. Günahlar arasında tək bir günah olmadığı kimi, günahkarlar arasında da tək-tək günahkarlar yoxdur.

BƏŞƏR VƏ YARADAN

F.— İnsanlardan eləəri var ki, adi hallarda Yaradanını yada salmır. Amma əzaba, əziyyətə düşən kimi Yaradanını bütün qəlbi ilə, gözləri ilə axtarırlar; bə'zən isə ümidsizliklər içində çaş-baş qalırlar. Bu cür insanların əksəriyyəti hələ cavan, yaxud orta yaş dövrlərində olmuş olurlar. Yaşlı insanlar isə həyatın hər üzünü görmüş olduqlarından, Yaradanlarından ümidlərini kəsmirlər.

V.— Qardaş, bu hallar çox sadə bir deyimdədir. İlahi Deyim ondadır ki, insan, bəşər Yaradanı, Allah-Təalanı o vaxt yada salmır ki, etdiyi işlər (əgər bunlar yaxşı işlərdirsə) ərzində Yaradanla öz varlığı arasında İşıq Vəhdətinin özü ilə bir bağlılıqdadır. Yə'ni, təlatümü, qorxusu yoxdur. Ona görə ki, Yaradan bu bəşəri yaxşı işlər üçün Yaratdığından, cəm varlıqlar vəhdəti ilə kainatlara, Yaradana bir bağlılıqdadır. O insan onun üçün rahatdır. Etdiyi yaxşı iş üçün varlığı sevincdədir.

Amma, o hal olur ki, bəşərin, insanın işi "əyilir", çətinə düşür. Onda o bəşər Yaradanını çağırır, axtarır. Ona görə ki, varlığına, ətrafına bir ümidsizlik, qaranlıq toplandı. Onda, yaranmış O Yaradan İşığından yarandığı üçün, öz İlkini, Əvvəlini, O Yaradan İşığını axtarır, çağırır.

Digər tərəfdən bəşər yaranarkən, Yaranış tə'yinatını alır. Yaşadığı müddət, dövr ərzində özünə yığdıqları onun ta'leinin yolunu tə'yinləşdirir. Əgər, Yaradan o bəşəri Yaratmadan əvvəl ona ta'le qədəri Yazmış Olsa İdi və sonra isə o bəşəri Yaratmış Olsa idi, onda ümumi bəşər iki sinfə bölünərdi: yaxşılar, yaxşı ta'lelilər və pislər, pis ta'lelilər. Bu, yaranışlar arasında fərq yaratmazdımı? Yaranışlar arasında ögey-doğmalıq olmazdımı?

12 yaşdan başlayar insanın etdiklərinə uyğun yaxşı və pis topladıqları, istəyi, düşüncəsi və həm də həyatının buna müvazi ardıcıllıqlar üzrə davamı.

Yaranış səbrdədir, yaranışı Səbrlədir. Səbrsiz cahilliyi, səbrli isə kamilliyi yığar. Səbrli olmaqla dözümlü olub, müddətləri, anları görmək olar. Səbrsizliklə müddətlər axımında an çatmadan, anı görmək olmaz. İnsan özü üçün yaxşı anları gözlər. An çatmadan, onu görmək olmaz.

Vahid Rzayev
Fikrət Rzayev

" YARANIŞ "
HAQQINDA SÖHBƏT

III HİSSƏ

BAKI-2000

"Nərgiz - R" Nəşriyyat - Poliqrafiya firması
Baş direktoru: Hidayət Musayev

"Nərgiz" nəşriyyatı
Baş redaktoru: prof. Vidadi Xəlilov.
Bədii redaktoru: Nailə Rəşid qızı.
Texniki redaktoru: Sevda Həsənbalayeva.
Korrektoru: Yeganə İmanova.

Yığılmağa verilmişdir: 10.09.2000.
Çapa imzalanmışdır: 5.10.2000.
Kağız formatı: 60 x 84, 1-16.
Həcmi: 9 çap vərəqi.
Tiraj: 600 nüsxə. Sifariş 225.

Vahid Rzayev
Fikrət Rzayev

"YARANIŞ" HAQQINDA SÖHBƏT

III HİSSƏ

Paklıqla.

Əqli Paklıqla,
Ruhi Paklıqla,
Əbədi Paklıqla.

Paklıqla.

- Ya Böyük Yaradan, Sənə və Əbədi olan Məkanına səcdə edirəm.
- Ya Böyük Yaradan, Müqəddəs Ağ geyimlilərinə səcdə edirəm.
- Ya Böyük Yaradan, daima Nəzərində olan kainatlarına, günəşlərinə, məkanlarına, cəm yaranışlarına səcdə edirəm.
- Sənin İşığına, Yaranış Zərrələrinə, Rəhminə, Səbrinə səcdə edirəm.
- Ya Böyük Yaradan, İlkdən, Müqqədəslikdən Müqəddəs Göndərişlərinə və göndərilən Kitablarına səcdə edirəm.
- İlkin Müqəddəsliyini dərk edərək Müqəddəsliyinə Qayıdan hər bəşərinə səcdə edirəm.

Paklıqla. - İşıqla.
Əqli Paklıqla, - Əqli İşıqla,
Ruhi Paklıqla, - Ruhi İşıqla,
Əbədi Paklıqla. - Əbədi İşıqla. Paklıqla.
Paklıqla. - İşıqla.

SÖZÖNÜ

Bu kitabın I və II hissəsində qeyd olunduğu kimi Böyük Yaradanın Özünün Mərhəmət və Lütfündən Yer üzünün bəşəriyyətinə Göndərdiyi Müqəddəs “Yaranış” Kitabı 1999-cu ilin mayında Bakıda çapdan çıxmışdır.

Kitabda Böyük Yaradan Özü və Müqəddəsləri (Mələkləri), Kainatın, günəşlərin və planetlərin, o cümlədən Yerin quruluşu, hərəkətləri haqqında insanlara bilgilər Vermişdir. Burada Kainatın və bəşəriyyətin yaranışının ilkin və sonrakı çağları, fərdlərin canlılar aləminə gəlişinin və qayıdışının mə’na və mahiyyəti, həyatda davranış normalları, Yer üzünə və digər yaşayış planetlərinə Göndərilənlər (Peyğəmbərlərin) Göndəriş məqamları və bir çox digər məsələlər barəsində bəhs edilir.

Baxmayaraq ki, Böyük Yaradan Deyimlərini yazıya gətirən Vahid Rzayev Kitabın sonunda bunlardan bə’zilərinə açıqlamalar da vermişdir, Onu tam dərk etməsi üçün oxucunun bir çox yeni, indiyə kimi insanlara mə’lum olmayan bilgilərə malik olması tələb edilir.

1998-ci ilin mart ayından e’tibarən Vahidin Qeydlər Dəftərlərini oxumuş və özümün marağım dairəsində, dərkiyatım üçün onunla, yeri düşdükcə, geniş söhbətlər etmiş və bunların həm də elm aləminə çatdırılmasını lazım bilmişəm.

Oxucunun diqqətinə təqdim edilən bu kitabda (III hissə) əvvəlki kitablar ilə tanış olmuş bir çox oxucunun maraqlarına və suallarına müvafiq olaraq mövzular seçilmiş, söhbətlərin əsas məqsəd və məzmunu, qismən olsa da, Deyimlərin açıqlamalarına, İlahiyyat Elminin daha geniş dərkiyatına və onun əsasında müasir elmlərin bir çox sahələrinin bundan sonra yeni istiqamətlərə yönəldilməsinə xidmət edir. Burada yeri gəldikcə Böyük Yaradanın “Yaranış” Kitabının və, II hissədə

olduğu kimi, son vaxtlarda da davam edən yeni Deyimlərinə də istinad edilmişdir. Mətndə mənim tərəfimdən mö’tərizələr daxilində kursivlə verilən qeyd-izahların da oxucuya müəyyən köməyinin olacağını güman edirəm.

Kitablar insanın özünü və onu əhatə edən varlıqların, bizim dünyamızın və, ümumiyyətlə, Kainatın dərkiyyatı üçündür və yeni bir din yaymaq xarakteri daşımır, — bunun üçün nəzərdə tutulmamışdır. Ona görə də, sitayiş etdiyi (yaxud da etmədiyi) dinindən asılı olmayaraq, nəzəri-diqqətinə təqdim edilən bu kitablar haqqında müəlliflərlə fikrini çəkinmədən, açıqca bölüşmək istəyən hər bir oxucuya əvvəlcədən təşəkkürlər edirik.

Fikrət Rzayev

BÖYÜK PARTLAYIŞ VƏ ƏBƏDİYYƏT

F.— Vaxtilə Vatikanda əvvəlcə abbat, sonra isə papa Akademiyasının prezidenti sifətilə çalışan Lemetr "Kainatın Yoxdan Yaranışı" ideyasının elmi nöqteyi-nəzərdən tamamilə əsassız olduğunu dərk etmiş və onu "ölçüləri (*heç olmasa,*) lalə toxumu boyda olan (*maddi*) atomun böyüməsi ilə Kainatın Yarandığı" (?) ideyası ilə əvəz etməyi lazım bilmişdi.

Sonradan astrofiziklər bu ideyanı inkişaf etdirərək, yuxarıda haqqında bəhs edilən atomun böyüməsində başlanğıc sür'ətin çox böyük olduğunu və, astranomik ölçülərlə nəzərdə tutsaq, müqayisədə çox qısa bir zaman ərzində Kainatın özünün müşahidə etdiyimiz indiki mənzərəsini aldığını qəbul etmişlər. Müasir astranomiya və astrofizika elmlərində işlədilən "Böyük Partlayış" ifadəsi də məhz buradan törənmişdir. Bə'zi nəzəriyyəçilər Habbl nəzəriyyəsinə əsaslanaraq Kainatın indi də böyüməsini, sonra isə onun orta sıxlığının müəyyən böhran (kritik) bir həddə çatdıqdan sonra yenidən sıxılaraq kiçiləcəyini söyləyirlər.

(*Amerika alimi E. Habbl 1929-cu ildə özünün qanununu belə şərh etmişdir ki, Kainatda Böyük Partlayışdan ilkin təkan alandan sonra qalaktikaların uçub bir-birindən aralanaraq dağılışma sür'əti onların bizim Qalaktikadan məsafəsi ilə düz mütənasiblik təşkil edir. Yə'ni: V = H r, burada V — qalaktikanın sür'əti; r — məsafə; H — Habbl sabiti.*

Habbl qanunu müasir kosmologiyanın əsas məhək daşlarından birisidir).

Kainatın ilkin anındakı materialının sinqulyar, yə'ni onun maddəsinin, demək olar ki, sonsuz sıx vəziyyətdə olduğu qəbul edilmişdir. Lakin sonradan onun sıxlığı Plank sabiti vasitəsilə

tə'yin olunmuş və $5 \cdot 10^{93}$ q / sm^3 həddini aşmadığını qəbul etmişlər. Göründüyü kimi, bu ədəd ağılasığmaz dərəcədə böyükdür və onu təsəvvür etmək çox da asan deyil. Məsələn, maddənin atomu nüvəsinin sıxlığı 10^{14} q / sm^3, yə'ni o bir kub santimetrlik həcmdə 100 million ton ağırlığına malik olduğu halda, Plank sabitində göstərilən sıxlıq bundan 10^{80} (*yə'ni, kağız üzərində 1 rəqəmindən sonra 80 sıfır yazmaq lazımdır*) dəfə çoxdur. Halbuki, astrofiziklərin hesablamalarına görə indiki Kainat maddəsinin orta sıxlığı təxminən $3 \cdot 10^{-31}$ q / sm^3-dur. Bu kəmiyyət onun böhran sıxlığından (*10^{-29} q / sm^3*) on dəfələrlə azdır. Bundan başqa, astrofiziklər Kainatın maddəsinin belə bir ilkin sinqulyar halında onun temperaturunun 10^{32} K olduğunu söyləyirlər.

Doğrusu, astrofizikanın son nailiyyətləri ilə tanış olduqca, bu sahədə çalışan insanların elm yolundakı fədakarlıqlarına heyran ola bilmirsən. Axı, onlar fizika elminin son nailiyyətlərinə əsaslanaraq yaşadığımız bu aləmlərin necə yaranmasını, insanın nələrə qadir olduğunu dərk etmək istəyirlər. Lakin bugünkü kosmologiya bir çox suallara cavab tapa bilmir. Məsələn, Kainatın yuxarıda göstərilən atomu haradan gəlmiş, onu nə yaratmış və ya genişlənməsindən qabaq nələr olmuşdu? Kainat maddəsini sinqulyar vəziyyətə salan hansı səbəb və qüvvələr olmuşdu? Əgər, Böyük Yaradanın İştirakı olmadan (*müasir elmlərin alimlərinin çox böyük əksəriyyəti Böyük Yaradan Elminin uyğun mə'lumatlarının, bilgilərinin onlara mə'lum olmamağı üzündən, ateist, "materialist" mövqedə dayanırlar və, beləliklə də, elmdə böyük səhvlərə yol verərək, gerçəklikdən, reallıqdan uzaqlaşırlar; nəticədə, böyük qüvvə və vəsaitlərin sərfinə baxmayaraq, az səmərəli elmlər meydana çıxır*) belə qüvvələr və səbəblər varmışsa, deməli, Kainatdan qabaq Kainat var idi? Doğrudanmı Kainat gələcəkdə yenidən

sıxılıb sinqulyar hala gələcək və bunun əsas səbəbi böhran sıxlığın qiymətimi olacaq? Bu və ya digər sualların cavabsızlığı astrofiziklərin özlərini də mə'yus edir. Onu da deyim ki, söhbətlərimizin birisində astrofizika sahəsində alim olan bir yoldaşdan eşitdim ki, "ilkin" deyilən o atom maddilikdən tam uzaq olmuş, yalnız və yalnız enerjidən ibarət imiş. Mən hər hansı fiziki qüvvənin və ya buna müvafiq də enerjinin maddi tətbiq nöqtəsinin olmadığı halda necə meydana gələ biləcəyini sual etdikdə, o, e'tiraf etmişdi ki, biz enerjinin və ya sahənin özlərinin nədən ibarət olduğunu hələ axıradək dərk edə bilməmişik. İş, gör, hansı həddə gəlib çatıb ki, insanların bir qismi Yaradıcının, Yaradanın yalnız və yalnız yaradıcı qüvvədən, yə'ni, beləliklə də, son ucda, mahiyyətcə enerjidən ibarət olduğunu fikirləşirlər. Kosmoloqların arxalandığı yalnız və yalnız özlüyündə həm də poeziyaya oxşar gözəlliklərlə dolu olan və qələmin işləyib yaratdıqca, yaradan mürəkkəb hesablamalar aləmidir. Ancaq mən deyərdim ki, astranomiya və şö'bələri (*astrometriya, göy mexanikası, ulduz astronomiyası, astrofizika, kosmoqoniya, kosmologiya*) üzrə işləyən mütəxəsislər elm adı altında yeni bir "cahilliyyə əsrinin" yaranmasında o qədər də günah sahibi deyillər. Ona görə ki, onların arxalandığı fizika elminin, atom fizikasının, ya da ki, kvant mexanikasının özü bərbad vəziyyətdədir. Fiziklər hələ də varlığın, o cümlədən, materiyanın, maddənin ən kiçik hissəcikləri olan atomların və onların ünsürlərinin (*leptonların, adronların və onların kvarklarının və s. müxtəlif zərrəciklərin*) nədən təşkil olunduğunu bilmirlər, nə cür quruluşa malik olduqlarını, necə hərəkət etdiklərini, nə üçün müxtəlif hissəciklərin gah virtual, gah da real formalara keçdiklərini və s. bu və ya digər hadisənin baş verməsinin əsl səbəblərini tapa bilmirlər və ya məsələləri axıradək tədqiq edib qurtarmayıblar.

Hazırkı fizika elminə pramateriyanın modeli mə'lum deyil. Heç də təsadüfi deyil ki, sabiq SSRİ Elmlər Akademiyasının müxbir üzvü L. Okun yaxın keçmişdə bu qədər atom ünsürləri üzrə "yarmarka bolluğunun" mövcud olduğunu, lakin həqiqi elementarlığın nədən ibarət olduğunun müasir insana bəlli olmadığını dərin təəssüflərlə söyləyir. Bundan başqa işığın, istiliyin əsl təbiətləri hələ də lazımi səviyyədə öyrənilə bilməyib. Ehtimal edirlər ki, qravitasiyanı "qraviton" deyilən zərrəciklər yaradır. Bu qravitonlar təcrübədə doğrudan da özlərini büruzə verib göstərirlərmi, və ya, başqa sözlə desək, onlar gerçək aləmdə bir varlıq kimi mövcuddurlarmı? Bu cür sualların müsbət cavabını deməkdən ötrü fiziklər çox da könüllü surətdə söhbətə qoşulmağa hazır deyillər, çünki, mən bilən, hələ də onların bəhs etdikləri qravitonları əyani olaraq cihazlarla, təcrübələrdə müşahidə edə bilməyiblər.

Ona görə də, hesab edirəm ki, astranomiyanın və fizikanın inkişafına yeni təkan indiki anda yalnız Böyük Yaradanın Özünün Verdiyi Bilgilər ola bilər. Axı, Onun Özü Kainatdan da əvvəl Var idi və Kainatın, materiyanın, zamanın, daha doğrusu, müddətlərin Yaranış prosesində necə yarandığını, necə baş verdiyini Yaradıcının Özündən də da yaxşı bilən kim ola bilər?

V.— Astrofizikləri sən o qədər də günahkar bilmə; çünki, cari dinlərin kitablarında onların elminə dair doğrudan da mə'lumatlar, bilgilər yoxdur.

İndi qulaq as ki, Böyük Yaradanın Özünün belə bir Deyimi var:

"Bu kainatların, Yaranışın İlki var, Sonu yoxdur, İlki var. İlki İlkdir, Böyük Yaradandan yaranışdır, İlki var".

Böyük Yaradan İlki olduğu kimi, İlk Yaranış Anını Göstərdi və Dedi:

“Yaranışın Anıdır, kainatların yaranması Anıdır. Sıx, boz məkanlar arasına İşığımı Caldım, İşığımı Səpdim. İşığımdan, İşığımın Qədərindən o məkanlar parçalandı, böyük səslə parçalandı. Hər parça bir oldu, hər biri məkan oldu”.

Burada “İşığımı Saldım” Deyimi — yə’ni, “İşıq Etdim” anlamındadır, amma “İşığımı Səpdim”, yə’ni İşığını iki (*sağ və sol*) tərəfə Səpdiyindən yaranan Kainat öz yaranışının İlk Anından uzununa kəsiyi oval olan Ellipsoid formasını aldı.

İlkdən bu Kainat var idimi? — Yox; bu Kainatın indiki halı belə deyildi. Bunun yerində İlkdən iri həcmli kütlələr var idi. Bir-birinə çox sıx, tünd boz rəngli kütlələr idi. Onların varlıqları Bozluqda olub, boz rənglə əhatəli idi. Bu boz rəng onların əbədiyyət əlaməti rəngi idi. O Bozluq isə qara ilə, qaranlıqla əhatəli idi. O qaranın, qaranlığın varlığı əbədi olsa da, yaradıcı xüsusiyyətinə malik deyildi. Təbii ki, Kainat yaranmamışdan əvvəl hərəkətsizlik olduğundan, zaman, vaxt, müddət və ya hadisələrin ayrı-ayrı anları haqqında da söhbət etmək olmaz.

Dedik ki, Yaradan Kainatın Yaranması Anında həmin o sıx, boz məkanlar arasına Özünün Ağ Nur İşığını Saldı və bu sıx məkanlar çox sür’ətlə İşıqlandı. O İşıqlanmalardan o məkanlar böyük səslə parçalandı. Yə’ni, Böyük Partlayış baş verdi.

“Yaradan İşığı” dedikdə, bu, Yaradanın Nurudur. Bu Nurun Özü bir saçımdadır. Ağ İşıq, Nur saçımı o qədər zərrəlidir ki, bu saçıma “Nur saçımı” demək daha da uyğun olardı. Buna analoq kimi Günəşdən saçılan işıq qədərini göstərmək olar. Yaradanın da Ətrafında, Ətrafından arası kəsilmədən, mütəmadi saçılan o İşıq zərrələri axımı Nur-nur, pay-pay, kvant-kvantladır. Həm də Özü işığın İlkidir ki, Ətrafı da ağ, təlatümsüz və sevinclə yayılan işıqdır, işıqlıdır. O Nur Ellipsoidin yuxarı hissəsində Olan Böyük Yaradan Məkanı sərhədlərindən uzaqlaşdıqca çox kiçik zərrələr halına keçir. Bu zərrələr Yaranışın ilk özlüyü olmaqla

Yaranışı yaratmağa xidmətçidirlər. Bu zərrələr axımına daha başqa bir bənzəyişi müqayisə etməkdən ötrü misal çəksək, deyərəm ki, qışda, Günəşli gündə, lakin bərk şaxtalı havada hərəkətdə olan buzlaşmış su danəciklərinin gözəlliklərlə dolu parıltılarını yadına sal. Bu parıltılar Kainatdakı Ağ İşıq zərrələrin parıltılarına yaxın kimidir, bir qədər oxşardır.

O zərrə Payı yaranışa xidmət etməklə heç də tükənmir, yə'ni onun vasitəsilə varlıq yaranır, onunla tə'min olunur, lakin bu varlıq onu biryolluq "udub tükətmir". Misal üçün, o zərrələr insanın varlığında, bütöv anatomiyasında, bütün üzvlərində də vardır, fəaliyyət göstərirlər. Lakin bu zərrələrdən bu insan varlığının ətrafında olan digər cismlərdə, digər varlıqlarda da olduğundan və onlarla həmahəng hərəkətlərdə olduğundan, tükənə bilmir. Tükəndikdə isə o ətraf mühitdəki zərrələr o insan varlığının zərrələrinin normal axını, fəaliyyəti üçün sanki köməyinə gəlirlər. Əks halda həmin insan varlığı, onun anatomiyası, üzvləri tezliklə çürüyüb tökülməyə başlardı. Cəm görə bildiklərinin və görə bilmədiklərinin bir varlıq kimi mövcudiyyəti o zərrələr Payının hesabınadır və onun içərisində, əhatəsində olmaqla, Yaradanın özünə bağlıdır. Başlanğıc Odur, hifz edən Odur. Qidamızın özü də həmin zərrələrin toplumları halı olduğundan, onların hesabınadır. Odur ki, "Zərrə zərrə ilə bir hərəkətdə" Deyimi həmişə varlıqlarda özünü göstərmiş olur.

İlk İşıqlanma ilə bir mərkəzdən başlayan İşıq sağ və sol tərəflərə böyük sür'ətlə yayılmağa başladı. O yayılma ilə də Partlayış iki yan tərəfə istiqamət almışdı. Sağ və sol tərəflərə Partlayış bu Kainatın İlkdən indiki kimi uzununa kəsiyi (*qovun, gavalı, yumurta kimi*) oval olan ellipsoid formasını verdi. O Partlayışdan ilk məkanların özündən toz halında dumanlıqlar və bir sıra qalıq tikələr əmələ gəldi. O qalıqlar (komet və asteroidlər) bir xaos şəklində deyil, ardıcıllıqlara malik və bir-

biri ilə bağlılıqda oldular, sonradan isə mütəşəkkil hərəkətlər üçün ilkin düzülüşləri aldılar.

Partlayış Anından e'tibarən nisbətən böyük məkanların nüvələri İşıq paylı oldu. Həm də Yaranışın İlk Anından Yaradan Öz Nur Payından bu aləmləri Yaratdığından Kainat varlıqlarının İşıq Payı İlk və Əbədi oldu.

Yaradan İlk Andan Öz Nur İşığını məkanlar arasına Saldı. Mahiyyəti e'tibarilə bu, çox incə bir prosesdir. O məkanların cəm kütləsi İşıqlandı və (mərkəzlərində nüvələr yaranmadan) İşıq toplumuna gəldi. Cəmlənmiş İşıq toplumu o məkanların varlığından qaranı azad etdi, uzaq etdi. O kütlələr təmizlənərək, bir bozluq həddinə, bu cür Əbədi mövcud olacaq halına gəldi. Deməli, İşıq toplumu o məkanlar varlığında qaralığı uzaq etdi ki, o ilk qaralıq seyrəkləşdi, bozararaq o qaranı əvəz etdi. Çoxsaylı məkanların kütlələri bir Nur İşığı ilə İşıqlı oldu. Hər iri məkanın kütləsi özünün İşıqlanması yolu ilə Cəm indiki bu Kainat İşıq toplumunun "sahibi" oldu. O İşıq toplumu bir Mərkəzdən, Yaradanın Nur Qədərinin tam gücündən, Bir Toplumdan Partlayışa gəldi. Bu Partlayış gücündən Yaradanın Ayırdığı İşıq qədəri tükənmədi və bu İşıq qədəri bir yerdə dayanmadı.

Partlayışdan böyük-böyük həcmli, iri məkanlar tikələndi; hər bir tikənin özlüyü İşıqda olduğundan, o İşıq toplumu bir Mərkəzdə cəm oldu. Hər məkanın, hər bir planetin mərkəzində olmaqla bərabər Yaradanın o İşığı ilə bir bağlılıqda oldu. Hər məkanın kütləsindən asılı olaraq, nüvəsinin İşıq qədəri tə'-yinləndi.

Partlayışın gücündən istilik alındı. İstilik xakı (tünd şabalıdı) rəngi qədərində özünü göstərdi.

Beləliklə, İlki Nur İşığı ilə olan hər məkan mərkəzi Ağ İşıqla, kütləsi bozluq zərrələri ilə bozluqla, bu kütlə arasında isə xakı zərrələrin özlərinin cəm birlikdə təzahürü yarandı.

O Partlayış Anında o İşıq Partlayışının özlüyündə (spektral) rənglər qədəri yarandı. Onun toplum halı yaz mövsümündə yağışlar yağan zaman "göy qurşağı" deyilən rənglərin təzahür toplumu kimidir. Amma bu göy qurşağında heç də üç əsas rənglə kifayətlənmək olmaz.

O Partlayış Anında o İşığın toplum halından artıq İşıq qədəri bir zərrə halında hərəkətdə oldu. Artığı isə heç də itmədi. O zərrə qədərləri Yaradanla kainatların hüdudları qədəri arasında hərəkətdə, Yaradanla yaranmış arasında hərəkətdə, Yaradanla yaranmış arasında Vəhdət Bağlılığında İlk oldu.

Partlayışdan dağıntı, o dağıntıdan səpələnmə baş verdi. O səpələnmədən sonra ilk planetlər (*o cümlədən, insanların "ulduz" adlandırdıqları*) öz yerlərində müəyyən bir Simmetriya ilə və biri-biri arasında bağlılıqla bir vəhdətlik təşkil etdilər. Hər bir planet o ilk İşığın təzahür qədərinin təmsilçisi olmaq e'tibarilə kürrə formasını saxladı.

İndi, qardaş, özün görürsən ki, Yaradanın Göstərib Dediyi, Təsvir Etdiyi Kainatın Böyük Partlayış Hadisəsi ilə astro-fiziklərin güman etdikləri "Böyük Partlayış" prosesi arasında nə qədər də ayrılıqlar, fərqlər var.

Partlayış Anından sonra Yaradan Kainatın hüdudlarının qədərinə və bu hüdudlar daxilində planetlərin hər birinin öz yerində yerbəyer məkanlaşmasına, cəm Kainat formasına, Ellipsoid daxilinə Baxıb "Yaranışdır, Yaranışdır, Yaranışdır" Deyib Səsləndi. Buna qədər, yə'ni Yaranış Anından artıq 3 müddət keçmişdi. Bu "Yaranışdır, Yaranışdır, Yaranışdır" Deyilən An dördüncü müddətə təsadüf etdiyindən, bu dördüncü

müddəti göstərən “dörd” rəqəmi bütün Kainatda müqəddəs rəqəm kimi qaldı, müqəddəs sayıldı.

İlkdən, Partlayış Anından Kainat daxilində istiliklər, özü də, ani olaraq, bir anda baş verdi; yə’ni, Partlayış isti ilə müşahidə olundu. Hər bir Yaranış varlığı bu isti qədərində, buna müvafiq Yaranış qədəri aldı. Bununla da hər bir yaranışın özlüyünə, özünəməxsus müqəddəs rəng qədərləri çatdı. Amma o Başlanğıcdan cəm yaranmış varlıqlar üç əsas yaradıcılıq (*funksional*) çalarının özü ilə bir Bağlılıqdadır.

F.— Böyük Partlayışdan alınan ilkin istiliyin temperaturu astrofiziklərin hesabladığı 10^{32} K qədər idimi?

V.— Yox. Bu temperatur müqayisəedilməz dərəcədə, çox-çox aşağı həddə idi və 2 — 3 min K-dən yüksək ola bilməzdi.

F.— Sənə onu deyim ki, XX əsrin əvvəllərinə qədər elmdə Nyütonun qəbul edib təsvir etdiyi sonsuz ölçülərə malik, daimi və stasionar, yə’ni, sərhədlərini dəyişməyən Kainat anlayışı mövcud idi.

1916-cı ildə A. Eynşteyn özünün “Ümumi nisbilik nəzəriyyəsi” (ÜNN) işini çap etdirmiş və onda həm də məşhur tənliklərini də vermişdi. ÜNN dördölçülü fəzadan bəhs edir ki, bu ölçülərdən birisi zamandır, qalan 3 ölçü isə cismin öz ölçülərini göstərir. Biz insanlar üçölçülü sistemi asanca təsəvvür edə bilirik; məsələn, kub, parallelopiped, kürrə, piramida və b. k. həndəsi cisimlər. Dördölçülü fəzanın isə nə cür olduğunu əyani təsəvvür edə bilmirik.

Sonralar riyaziyyatçı A. Fridman A. Eynşteyn tənliklərini (*aydındır ki, əvvəlcədən verilmiş müəyyən riyazi şərtlər və sərhədlər daxilində*) həll etmiş və o nəticəyə gəlmişdi ki, bizim Kainat, Nütonun dediklərindən fərqli olaraq, qapalıdır, stasionar deyil, sərhədləri fasiləsiz olaraq böyüyüb genişlənərək, dəyişilir. Bu cür Kainat modelinə “Fridman Kainatı” adı verilmişdi. Daha

sonralar (1929-cu il) yuxarıda bəhs edilən E. Habbl qanunu meydana çıxdıqda "Fridman Kainatı" modelinin düzgün qəbul olunduğunu özlərində yə'qin etmişlər.

Sözümün canı orasındadır ki, səndən soruşum: səncə Kainat stasionardırmı? Yə'ni onun sərhədləri dəyişilirmi, ölçüləri indiki anda da böyüyürmü, ya yox?

V.— Kainatın sərhədləri dəyişilmir. İlkdən hansı ölçüləri almışsa, o ölçülər dəyişilməzdir.

Ümumiyyətcə, siz dediyiniz Kainat materiyasının sinqulyar halını, "plank epoxası"nı Kainat heç bir zaman keçirməyib, çünki, onun Yaranışı tamamilə ayrı cür proseslərlə başa gəlib.

Eynşteynin ÜNN-də isə o səhvə yol verilib ki, Kainatda baş verən hər məhəlli hadisə, proses üçün qəbul edilməli olan müddət əvəzinə ümumi Kainat üçün ümumi bir zaman ölçüsü qəbul edilib. Əgər fikir versən, dolayısı yolla bu məsələ onun öz işindən də üzə çıxır, özünü göstərir.

E. Habbl nəzəriyyəsinə gəldikdə isə, o da bütöv Kainat üçün yox, məhəlli hadisələr üçün doğrudur. Təsəvvür et ki, hər hansı qapalı bir stadion içərisində idmançılar, məsələn futbolçular, müxtəlif istiqamətlərdə qaçıb hərəkət edirlər. Bu, o demək deyil ki, onların bu hərəkətindən stadion divarları hər hansı oyunçuya nisbətən yerini dəyişir, stadion isə böyüyür.

Bundan başqa, lap çox uzaqda olan ulduzların, ulduz topalarının öz işıqlıq sahələrinin və işıqlıq gücünün öz müəyyənlənmiş sərhədləri daxilində olduğundan, onlar bizə qırmızı görünürlər və ya heç görünmürlər. Bu isə, heç də onların bizdən uzaqlaşmağına dəlalət vermir.

F.— (*Deməli, Vahidin bu dediklərinə əsasən, Q. Olbersin (1758 — 1840) irəli sürdüyü göy sferinin radiusundan asılı olmayaraq işıqla parlaqlığı məsələsinin praktik əsası yoxdur, yə'ni "Olbers paradoksu" öz-özünə aradan qalxmış olur*).

Bəs, Vahid, İlkdən varlıq üçün ayrılan İlk müqəddəs yaranış çaları nədən ibarətdir?

V.— O İlk Yaranış çalarının özlüyü bozluqla (*əbədiyyət rəngi*), Ağlıqla (*Yaradanın yaranışa Ayırdığı yaranış İşığının rəngi, yə'ni Onun Nur İşığından Pay)* və xakı *(qırmızı ilə qəhvəyi rənglər arasında olan bir rəng çalarına malikdir; Böyük Partlayış anında ayrılan istiliyin funksional təmsilçisi*) ilə oldu. Bunlar müqəddəs bağlılığın ilkin üç əsas komponentini təşkil edir.

Dedik ki, İlk Partlayış Anında iki yana yayılma qədərinin (*məsafəsinin*) hər biri üç müddətə olduğundan, Kainatın Yaranma müddəti altı müddətə başa gəldi və o, görünüşcə ellipsoid formasını aldı.

F.— Buradaca onu deyim ki, Böyük Yaradanın "Yaranış" Kitabının XII bölməsinin:

"5. İşığımla İşıqlandırdım, — kainatlar İşıqlandı. İşığımın Qədəri iki səmtə, hər tərəfi — üç müddətə, iki tərəfi üç müddətə İşıqlandı. Kainatlar Altı müddətə Yarandı" Deyiminə əsasən Yaranmış Kainatın ölçülərinin Onun ilkin İşıq Səpimi sahəsinin (*zonasının*) həcminə nisbətən neçə dəfə böyüdüyünü aşağıdakı kimi hesablamışam:

$$n = V_e / V_k ;$$

burada n – həcmin böyümə əmsalı;

V_e – Ellipsoidin (*indiki Kainatın*) həcmi,

$$V_e = 4\,\pi\, abc / 3$$

a, b, c – Ellipsoidin yarımoxları, (b = c);

V_k – İlkin İşıq kürrəsinin həcmi,

$$V_k = 4\,\pi\, r^3 / 3$$

r – İlkin İşıq kürrəsinin radiusu.

Böyük Yaradan Deyiminin şərtinə görə: a = 3 r ; b = c = 1,5 r olduğundan, n = 6,75 hesablamaq olar. Başqa sözlə desək,

Kainat özünün tə'yinatını alarkən, protokainat həcmini, nəzəri olaraq, 6,75 dəfə böyütmüşdü.

Buradan belə çıxır ki, astofiziklərin təsəvvür etdikləri kimi Kainat az qala nəhayətsiz dərəcədə deyil, cəmi 6 – 7 dəfə öz həcmini böyütmüşdü.

V.— Amma burada deyiləsi çox vacib bir hal var. O hal ondan ibarətdir ki, Partlayışdan kainatların, kainatlarda məkanların (*elmin indiki anlamı ilə ulduz və planetlərin*) yaranması və öz yerlərində (*orbitlərində*) məkanlaşması üçün, göstərdik ki, Böyük Yaradan Öz Nurunu Səpdi. Hər bir planeti yaradıb bərqərar etdikdən sonra və kainatların bir hüdudu olduğundan, Nur, İşıq öz yayım qədərindən artıq Səpələnmədi. O Anda hər bir yaranmış göy cismi (*ulduz, planet, dumanlıqlar və s.*) öz kütləsinə mütənasib İşıq payı aldıqdan sonra artıq Nur, İşıq qədərini Mərkəzə, Yaradanın Özünə əks elətdirib qaytardı.

Yaradanın Özü o qayıdan Nur, İşıq zərrələrini təkrarən Özündə Toplamadı. Əgər Toplamış Olsaydı, onda Yaradanın Nur Qədəri Özündə qeyri-mütənasib çox olar və Yaranışla Özü arasında Bağlılıq, Vəhdət Ardıcıllığı Əbədi olaraq deyil, yalnız bircə dəfəyə olmuş olardı. Belə hal olmuş olsa idi, Yaradan dördüncü Anda (*artıq üç Müddət, üç həlledici An keçmişdi*) "Yaratdım, Yaratdım, Yaratdım" Demiş Olardı. Amma, yadına salıram ki, Yaradan "Yaranışdır, Yaranışdır, Yaranışdır" Demişdi, yə'ni, Yaranış həmişə, mütəmadi davam edən Olacaqmış ki, nəticəsi də biz insanların gözünün önündədir. Böyük Yaradan hər bir göy cismindən əks olunan İşıq, Nur qədərini Özündə yox, Ətrafında Bərqərar Etdi.

İlkin Prosesdən sonra mütəmadi və Əbədi Proses başlandı, yə'ni, sonrakı Yaradıcılığa ayrılan hər bir İşıq Payı Böyük Yaradanın Özündən və Ətrafında toplum halında olan Müqəddəs

Ağ İşıq Qədərindən bütün yaranmışlar arasında Bağlılıq qədəri almalı imiş.

Əks olunub qayıdan və Ellipsoidin yuxarı hissəsində toplum halına gəlmiş İşıq Qədəri (*"Yaranış" Kitabında göstərilən sxematik şəkildə ağ haldadır*) Yaradanın Öz Müqəddəs Məkanını (*Ərşi-Ə'lanı*) təşkil etdi. Yaradanın Məkanı Əbədi Sükunətdə olan Ağ İşıq toplumudur. Ona qıraqdan heç nə heç bir qüvvə vasitəsi ilə tə'sir edə bilməz. Bu barədə Böyük Yaradan "Yaranış" Kitabının I bölməsində Deyir:

"31. Paklıqladır, Pakdır Məkanım, ağlıqda — Ağdır Məkanım, Ağ İşıqla Paylıdır hər məkanım".

V bölmədə isə:

"24. Məkanım Mərkəzdir, cəm hərəkətlərə Mərkəzdir; hərəkətlər — Mənimlə, Vəhdətimlə, Mənimlə.

28. Mənim Öz Məkanım — Əbədiyə Əbədi Məkanım; hər yaranış — öz məkanında, hər məkan — öz məkanında.

30. Məkanım Ağdır, Ağlıqdadır, Ağdır; kainatların quruluşunda — Mərkəzindədir quruluşunda (*Ovalın, Ellipsoidin yuxarı hissəsi, uzununa*). Ağ İşıq Yaradanladır, Yaranışdan Yaradanladır.

33. Yaranışdan İlkdəndir, kainatların quruluşu İlkdəndir. Kainatlar Ovalladır, Ovaldadır, Ovalladır. Oval bir quruluş, — hərəkətlərə bir quruluş. Oval quruluşdadır, İşıqlar — daxilindədir, quruluşdadır, Zərrələr axımı hərəkətində, quruluşundadır. (*Kainat ellipsoid formasındadır; o, yumurta forması ilə eynilikdədir. Hazırkı elm Böyük Yaradanın «oval» Deyimli sözünü «ellipsoid» adlandırır*).

107. Kainatlara qalxacaq bəşər, Böyük Yaradan Məkanına dəmirdə çatmayacaq bəşər".

Axırıncı Deyim ona işarədir ki, istənilən fiziki parametrlərə malik hər hansı cisim, hər hansı materiya Böyük Yaradanın

Məkanına baş alıb gedə bilməz, buna cəhd onun özünün, hər hansı formada olmuş olsa da, ya büs-bütün məhvinə, ya da bir varlıq kimi Oradan uzaqlaşdırılmasına səbəb olar. Buna görə də Ərşi-Ə’laya Me’rac etmək heç bir vəchlə maddi bədəndə mümkün ola bilməz. Me’rac yalnız Böyük Yaradan Vəhdətində, Onunla Bağlılıqda və yalnız və yalnız zəkada mümkündür.

Beləliklə, o Partlayış Anından Kainatın hüdudları daxilində İlk Yaradıcılığa köməkçi rənglər və Vəhdət Bağlılığının Əbədi Ardıcıllığı başlandı.

Kainatdakı Müqəddəs İşıq çalarlarının zonalar üzrə paylanması sxemi şəkil 1-də verilmişdir.

Dedik ki, Kainatın konturunu, sərhədliyini Ellipsoid səthi (1) təşkil edir və Yaradan Məkanı Ağlıqladır (2). O, Əvvəldir. Yaradanın Yaranışa Ayıracağı isə İlk İşıq Payıdır, Müqəddəs Paydır.

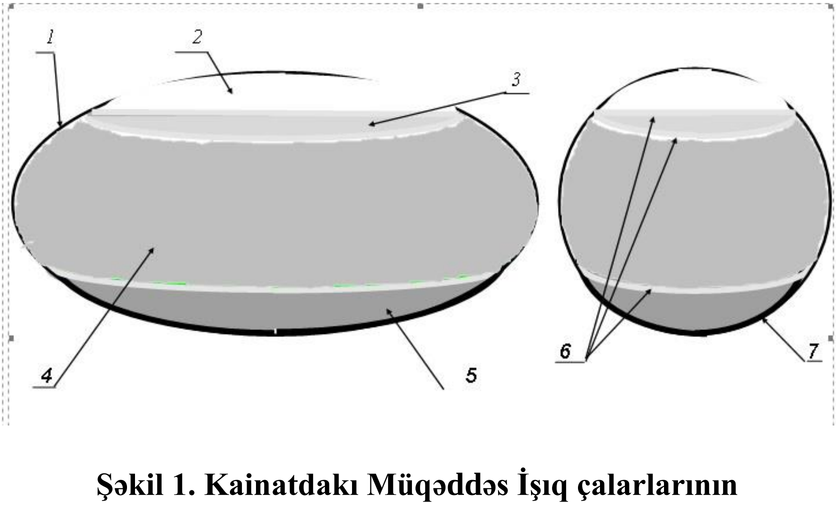

Şəkil 1. Kainatdakı Müqəddəs İşıq çalarlarının paylanması sxemi

(*iki proyeksiyada; miqyas gözlənilməmişdir*)

1)Kainatın sərhədliliyi (Ellipsoidin) konturu (nazik, boz çalarda); 2) Müqəddəs Ağlıq; 3) Açıq göy (mavi) çalarlı zona; 4) Yaşıl çalarlı zona; 5) Tünd qırmızı (gilənarı) çalarlı zona; 6) Nazik boz zolaqlı aralıq qatlar; 7) Qara zolaqlı aralıq qat (yalnız qırmızı çalarlı zonadan aşağı sahədə)

Böyük Yaradanın Məkanının Ağlıq sərhəddindən sonra ensiz göylük (Müqəddəs Zərrələr olan Ağlıqla bağlılıqda olan açıq göy rəng) zonası (3) var. Onu deyim ki, bu açıq göy (mavi) rəng sakitliyin, təlatümsüzlüyün, bir rahatçılıq axımının əvvəli olduğundan bu zona funksional olaraq axımın sonrakı proseslərinə bir bağlılıq zonasıdır. Göylüyün hüdudu qurtardığı yerdə isə arada çox nazik bozluqla qarışıq bir ağ zolaq, kontur var. Bundan sonra yaşıl çalarlı zona (4) başlayır.

O yaşıl rəngli zona cəm yaranacaq Yaranış üçün bir yaradıcı mühiti, lazımi şəraiti tə'min edir.

Yaşıllıq sərhədliyi qurtardıqdan sonra yenə də nazik Ağlıq və o Ağlıqda bozluq (*əbədilik*) var. Ondan sonra isə tünd qırmızılıq (*gilənari rəng*) zonası (5) başlayır. O tünd qırmızılıq bir proses yaddaşıdır. Bu proses ətrafdakı axın hərəkətində olan maddənin bir topluma gəlməsinin qarşısını alır və onun yenidən hissələrə ayrılıb ümumi axıma qoşulmağı üçündür.

Tünd qırmızılıqdan sonra yenə də Ağ zolaq (6) var ki, Bozluqla sərhədlilik təşkil edir. Bu konturun sonluğu Qara ilə başlayır. O Qara kontur (7) böyük deyil və Kainatın quruluşunda Yaranışın İlk Anının qara ilə, qaranlıqdan başlaması yaddaşıdır.

Dediyimiz o Müqəddəs rənglər heç də biri-biri arasında özü üçün avtonom bir kontur, sərhədlik deyil. Proses İlkdən, yə'ni Yaradanın Öz Məkanından başladığından, təkrarən yenə də çox sabit hərəkətlə Yaradan Məkanı arasında daima əlaqəli baş verir və Onunla Vəhdət Bağlılığındadır.

Tünd Qaralıq tünd qırmızıda olan Ağ İşıq zərrələrini uda

bilmir, yoxsa o, tünd qırmızılıqda olan yaradıcı Ağ İşıq zərrələrini sərf edib qurtara bilərdi.

Dövri Yaranış prosesi həmişə baş verərək mövcud olduğundan, tünd qırmızılıqda olan boz zərrələr və xakı (şabalıdı) çalarlı zərrələr yaşıllıq mühitinə qayıdır. Yaşıllıq mühitinə sərf edilmiş hər bir zərrə ilə birləşib axın halında göylüyə tərəf istiqamətlənir. Göylükdən bir toplum halında Yaranışın Ağ İşıq Məkanına qalxıb, orada toplanmış bozluğu, xakılığı Yaradan Məkanına, Yaradan Ətrafına qovuşdurur.

Yaradandan, Yaradan Məkanından yenə də Ağ zərrələr axımı göylüyə, oradan yaşıllığa, yaşıllıqdan tünd qırmızılığa, tünd qırmızılıqdan isə yenə də əksinə, Yaradan Məkanına tərəf çox sabit, sakit, rəvan bir hərəkət edir. Bu, İlkdəndir və İlkdən olduğu kimi Əbədidir və dövrəvi bir hərəkət prosesidir.

Bununla İlkdən hər bir yaranış prosesində cəm yaranmışlar heç bir maddə, heç bir varlıq itirmir, itmir, yalnız bir varlıq qədərindən digər varlıq qədərinə daxil olur.

Ağ İşıq zərrələri cəm Kainatda hər bir varlığın özü ilə və ondan kənarda hərəkətdədir. Bu zərrələr hərəkəti İşıq axımını bir bərabərdə, həmişə sabit saxlamadadır.

O Böyük Partlayış dağıdıcılığa xidmət deyildi, iri məkanların yeni, Yaradanın İşıq toplumu ilə birliyi və bu İşıq axımının təşəkkül tapmasının nəticəsi idi.

Amma Partlayışdan çox güclü səs dalğası və o sahədə böyük silkələnmə də yaranmışdı.

Partlayış nəticəsində İlkdən İşıq və isti öz qədərində yayıldı. Öz sərhədliyi xəttindən isə dövrəvi proses onda baş verdi ki, Yaradanın Özünə bir də qayıtdı, yə'ni, Yaranışın, Vəhdətin, Kainatın İlk Qanunu özünü gerçəklikdə, "həyatda" təsdiq edirdi.

İlkin İşığa, Yaradanın Özünə qayıtma onunla bağlı idi ki, hər bir məkanlaşmış planet (*və ulduzlar*) heç də özü avtonom ola

bilməzdi, özü üçün ayrıca, tək bir varlıq kimi yox, daima birlikdə, bir vəhdətdə, bir Simmetriyada olmalı idi, Bir Böyük Yaradanın Özünə Bağlılığı, yə'ni, **"Mən Varam, — siz də varsınız. İşığım Əbədi, — yaranış İşığınız Əbədi"** şərti yerinə yetirilməli idi.

Hər planet öz yerində bərqərar olduqdan sonra cəm Kainat daxilində soyuma baş verdi.

Bu soyuma prosesi baş verməsə idi, bu İşıq və isti nəticəsində kainatların sərhədliliyi, Kainatın həcmi durmadan genişlənər və bu proses xaosa, özbaşınalığa gətirərdi. Bunun nəticəsində daha böyük Partlayış baş verər, bundan isə hər bir tikə daha kiçik varlığa çevrilər və xaotik, nizamsız hərəkət baş vermiş olardı. Bu xaotik hərəkət isə nəzarətdən çıxar, Bağlılıq və Vəhdətlik prinsipinə tabe olmaz, bir dağıdıcı topluma gələrdi. Həm də Kainat sərhədlərindən də xaricdə olan iri, boz məkanların, yaranışa xidmət deyil, ancaq və ancaq dağıdıcılığına gətirərdi.

Belə olan halda Yaradan daha Yaradıcı kimi yox, bir dağıdıcı, İlkin Böyük Partlayış Anından yaranmış materiyaya zülm gətirən Olardı.

Amma ki, Yaradan İşığı Yaradıcılığa xidmət Etdi. Qaranlıq arasına İşığını, Nurunu Səpməklə Yaradan Ellipsoid quruluşlu Kainat Yaratdı və bunun daxilində ancaq və ancaq yaranışlar Yaratdı. Çünki İlk Anından O, Yaradıcılığı Nəzərdə Tutmuşdu.

F.— Bəs, "Yaranış" Kitabında altı müddət, insanlar arasında isə altı gün anlamı da var.

V.— Altı müddət necə ki, yuxarıda deyilmişdi, Kainatın İlk Yaranma Anından başlamış, Onun hüdudluğunun və daxilindəki göy cisimlərinin müəyyən Ardıcıllıqla Yaranma Müddətidir. Bu, heç də təsadüfi, hesabatlardan alınan rəqəm deyil; burada proses mərhələlərinin biri-birinə bağlılıqları, ardıcıllıqları əsas rola malikdir.

Yaranış Anının başlanğıcının üç müddəti Yaradanın bir (*fiziki*) nöqtədən, bir yerdən iki sağ və sol tərəflərə İşıq Səpiminə, Kainatların Yaranmasına və məkanların (*günəş və ulduzların, qalaktika sistemlərinin*) məkanlaşmasına sərf edilibdir. Müqəddəs dördüncü müddət cəm yaranışlar arasında informasiya mübadiləsinin, o cümlədən danışğın, nitqin başlanması anı üçün idi. Beşinci müddət ayrılmış İstidən tə’sirlənən yaranışların özünəməxsus rənglərinin konturlara bölünməsi və bərqərarları müddəti idi. Altıncı müddət cəm Kainatın elementlərinin, o cümlədən, göy cisimlərinin bir Cəmə, üzvi bir Birliyə, bir Bağlılığa, bir Vəhdətə Gətirilməsi və Yaradanın Özünə bağlanması üçün idi. Yeddinci müddət Hərəkətlərin başlanğıc anı idi. Bu müddət həm də İlkdən də əvvəlki daimi Hərəkətsizliyin Böyük Ətalətliliyindən çıxma müddəti olduğundan dartı ilə başlanmışdı və səkkizinci müddət bu dartının getdikcə asanlaşması, yüngülləşməsi üçün davamı idi.

Dedik ki, o Partlayış Anında bir nöqtədən iki səmtə İşıqlar səpələndi, isti ayrıldı. İstidən isə rənglər ayrıldı; yaranacaq hər yaranış o İlk Andan isti ilə, rənglə paylı oldu, qədərli oldu. Böyük Yaradan Deyir:

“Ayrıldı, o Anda ayrıldı, Partlayış Anında o istidən, o rənglərdən qarası ilə Qara varlıq ayrıldı. O, ilkdən, Yaranış Anından, o Partlayış Anından bu Yaranışdan ayrıldı. Amma Bizim əksimizə oldu, Qarası ilə, Qaranlığı ilə Yaranışa əks oldu”.

O Qara varlıq o an ayrıldı ki, Partlayışın Anı sağa və sola idi. Yə’ni sağ və sol tərəfə İşıq Səpimi Ellipsoid formalı Kainatı Yaratdı. Yaradan Aydınlaşdırmışdı ki, **“Oval daxilində hər planet bir məkan oldu, hər yaranan planetin mərkəzi İşıq Payımla paylı oldu”.** Yə’ni hər məkanın (*planetin, ulduzun, günəşin*) mərkəzi, nüvəsi Ağ İşıqla paylı oldu. **“O Qara varlıq**

tə’sir edir, güc edir, Ovalın daxilinə tə’sir edir; hər yaranmışa qarası ilə, saysız sifəti ilə tə’sir edir, güc edir”.

F.— O Qara varlığın özlüyü nədir, məqsədi nədir?

V.— O, İşıqdan, İstidən ayrıldı. O, İlk Yaranış Anından yaranmışların əksidir, əksinədir, əks durumdadır. Məqsədi budur ki, “İşıqlar azalsın, az olsun, ilki kimi qaranlıqlar olsun”. O Qara varlıq yaratmır, yaradıcı deyil. Amma yaranışa, yaranana əksidir. Düşmən kimi deyil, amma əksidir. O, düşmən kimi düşmənçilik edə bilmir; amma hər yaranışa qarası ilə məqsədli olaraq tə’sir edir, güc edir.

F.— Deməli, o Qara varlıq bir varlıq kimi Partlayış Anında İsti və bu İsti ilə birlikdə Rəng ayrılarkən, olan İşıq Qədərindən ayrılıb ayrı durdu.

V.— İlkdən Böyük Yaradan İşığını heç də adicə bir boşluğa Səpmədi. Kainatın əvvəlki yeri Boşluq olmuş olsa idi, Yaradan İşığı bir boşluğa səpələnib, boşluqda qalmış olardı. Amma Deyilir ki, **boz, sıx məkanlar arasına İşıq Saldım, İşıqlı Etdim. İşığımı iki səmtə Səpdim. O İşığımın Qədərindən kainatlar yarandı.**

”Qədərində”- Deyimi Ovalın bu nəhayətsizliyində də bir nəhayətinin olduğunu anladır. O Qara varlıq ilkin Partlayış Anında o İsti və İstidən də Rənglərin Səpilən vaxtı bu Yaranış arasına bir varlıq kimi əks durdu. **“İşıq Səpdim”** Deyimi heç də **“boşluğa İşıq Səpərək, İşıqla İşıqlı olsun”** demək deyil. Qaranlıqda olan boz məkanlar arasına bir əbədi Əbədiyyət İşığı Saçdı.

“İşıq Saçdım” Deyimi ilə istini yaydığını Böyük Yaradan Demir. Bir fikir ver ki, Günəş də işıq saçır; əgər, Günəş İşıq saçmayıb isti yaymış olsaydı, Kainatın çox yeri həddindən artıq istinərdi və müddət-müddət Kainat alovlanması, Kainat yanması olardı. Amma Kainat yanğınları yoxdur və heç bir zaman olmayacaq. Hər hansı bir yaşayış məkanında (*planetdə*) qısa bir müddətə Məhşər olmuş olsa da, yalnız həmin məkan öz

mərkəzindən istinib kütləsi boyu yanar. Amma o yanma ətraf məkanları yandırıb odla məhv edə bilməz. Böyük Yaradan Demişdi ki, **Yaranış Anı odla deyil, İşıqladır; planetlərin mərkəzi nüvə ilədir, Ağ İşıqladır, odla deyil.**

F.— Deyilən bu "odla deyil" anlamı ilə "sintez reaksiyalarından alınan istilik" anlamı arasında nə kimi əlaqə var?

V.— Böyük Yaradanın bu barədə həm də "Yaranış" Kitabının III bölməsində nə Dediyini bir də yadına salıram:

"14. Hər məkanın mərkəzi odla deyil, kainatlarda məkanların mərkəzi odla deyil; Pak İşıqdan İşıqladır, odla deyil".

Odla, başqa sözlə desək, sintez reaksiyaları ilə olmuş olsa idi, onda, cəm yaranış arası kainatlar Ağ İşıq zərrələri hərəkətində yox, dözülməz hərarətlə olar və Yaranış üçün bir Birlik deyil, birliksizlik, vəhdətsizlik olardı və Kainatın özü bir cəhənnəmi xatırlatmazdımı? O halda Yaradan Yaradıcı deyil, məhvedici olardı. Bu isə Kainat varlıqlarını yaranışa yox, məhvə məhkum etmiş olardı. Əgər, məhvə məhkum etmiş olsa idi, Əbədiyyət olmazdı, Yaradanın Yaratdığı müvəqqəti olardı. Amma cəm kainatlara baxdıqda, orada tə'latüm, vahimə, qorxu görünmür, görə bilmirsən. Yaradan İşığı yaranışadır, tə'latümə, məhvə deyil.

F.— Yaradan Deyir ki, "**Cəm kainatlar soyuqdur**". Yə'ni, astranomlar da göstərirlər ki, indiki anda Kainat fəzasında relikt (*qalıq*) temperatur 3 K, deməli, — 270° S-dir. Soruşulur ki, bəs, niyə bu dərəcədə soyuq olmalı imiş Kainat?

V.— Əgər günəşlərin (*"ulduz" anlamında*) sayı çox olmuş olsaydı, yə'ni hər bir planet (*müasir astranomiyaya görə "ulduz" və "planet"lər*) özlərindən astrofiziklərin təsəvvür etdikləri istilik qədərləri ayırmış olsaydı, onda Kainatın temperaturu getdikcə artardı.

Kainatdakı 3 K temperaturun sabitliyi Kainatın özünün sabitliyinə xidmət edir. Yenə deyirəm, əgər Kainatda temperatur

3 K (¯*270 °S*) əvəzinə, deyək ki, 3° S olmuş olsaydı, planetlərin hərəkət traektoriyaları dəyişilər, həmin istilik nəticəsində hər planetin həcmi getdikcə böyüyər və Ellipsoidin özünün sərhədləri dəyişər, yə'ni həcmcə genişlənərdi. Belə olan halda Yaradanın Özündən Pay kimi ayırdığı Nur İşığı və planetlərin özündən ayırdıqları istilik arasında disbalans yaranar, nəticədə Yaradanla materiya arasındakı fərq aradan götürülərdi. Kütlədən ayrılan istilik qədərləri artar, Mənbə kimi Yaradandan alınan İşıq zərrələri kvantlarla, paylarla deyil, arasıkəsilməz bərabər axımla olardı. Belə olan halda Yaradandan ayrılan yaradıcı İşıq dönüb mütəmadi olaraq istilik enerjisi törədərdi. Planetlərdə, kainatlarda olan nisbi nəmlik qədəri ilk əvvəllərdən sıfra yenərdi, sonrakı mərhələlərdə isə istilik artımından Kainatda böyük yanğınlar baş verərdi. Onda materiya hakim, lakin qeyri yaradıcı, Yaradan isə passiv Nur İşıqlı olardı.

Onda belə nəticə çıxardı ki, materiyanın özü özünü yaradır? Axı, bunun özünə də ilkin səbəb lazımdır! Yaradanın Yaradıcı Payı olmamalı idimi?!

Materiya materiya yarada bilməz. **“Materiyanı materiya Edən — Yaradan. Materiyanı, hissəcikləri Öz Nur İşığımdan İlkdən Pay Ayırmaqla Varlıq Etdim”** Deyiminə fikir ver.

O, Olmasa İdi, materiya, ilki olmaz, planetlər, kainatlar, Ağ geyimlilər (*Mələklər*) olmaz, son nəticədə o İlk Müqəddəslərdən törəyən bəşər yarana bilməzdi. Əgər bəşər yoxsa, onun ətrafında su, hava, fauna, flora, cisim, zərrə, varlıqlar olmaz imiş, lazım deyilmiş. Yaradan Var ki, yaranış var. Yaradan Var ki, Kainat, çox uzaq olan planetlər var. Soyuqluq və istilik Yaradan Tərəfindən Tənzimlənməsə idi, hər bir varlıq özünü özü yaratmalı, özünün və ətraf mühitin temperaturunu tənzim etməli idi. Bundan başqa onlar arasına “böyük-kiçik”, “güclü-gücsüz” anlamlarına əsaslanan planetlərin bir-birinə hegemonluğu, yekəmənliyi gələrdi. Nəticədə cazibə hökm sürərdi ki, bu da göy cisimlərinin bir topluma gəlməsinə şərait və əlavə bir böyük

partlayış baş verməsinə səbəb yaradardı, kainatlar yox olardı və, ən başlıcası isə, hər bir varlıq Yaradanı inkar edər, inkar edə-edə də özünü məhv edərdi və son nəticədə sizin tez-tez təkrar etdiyiniz "antrop prinsipi" ifadəsi ortaya çıxa bilməzdi.

F.— (*Bir çox kosmoloq, astrofizik və digər qrup insanlar, necə deyərlər, "özlərini dağ başına qoyaraq", deyirlər ki, "Kainat və Onun parametrləri ona görə belədir ki, biz insanlar Onda mövcuduq, biz Onda yaşayırıq". Vahidin bu deyimindən isə o çıxır ki, Kainat belədir ki, biz insanlar da Ona müvafiq yaradılmışıq və müvafiq surətdə də Onu müşahidə edə bilirik*).

Artıq iki əsrdən də uzun bir dövr ərzində, materializm özünün inkişafı dövründə əsas bir sual üzərində düşünüb: "materiya birincidir, ya ruh, şüur?".

V.— Bədbaxtçılıq orasında olub ki, "materiya" deyən şəxs onun özünün nədən ibarət olduğunu tədqiq edib axıra çatdıra bilməyibdir. Yə'ni, "materiya bizim şüurumuzdan asılı olmayan mövcud varlıqdır", yaxud "elektron da atom kimi tükənməzdir, təbiət sonsuzdur" deyilişləri fəlsəfi tərəfdən müəyyən dərəcədə düzgün olsa da, fizika elmi nöqteyi-nəzərindən indinin özündə də insanlar, alimlər tərəfindən bizim mövcud olduğumuz bu Kainatda onların bir-birindən ayrılmazlığı, Vəhdətdə olduğu hələ də aydınlaşdırılmayıbdır, anlaşılmayıbdır.

Qoy, heç kim, nə materialistlər, nə də din xadimləri bir-birini inkar etməsinlər, ayrılıqlar, başqalıqlar ortaya salmasınlar. İnkarlıqlar onların özlərinin inkarlıqlarını gətirər. Vəhdətlik, bağlılıqlar isə inkişafı, tərəqqini, rahatçılıqları gətirir. Vəhdətliklər, bağlılıqlar olan yerdə inkar özünə yer tapa bilməz. Elmin, insanlığın inkişafının, daha yüksək mərhələyə keçidinin bir şərti, bir kökü də, elə, budur, buradadır.

F.— Vahid, deyirdin ayrıca olaraq yaranış Anı ilə bağlı yeni anlamlar Deyilmişdi.

V.— Amma, bəlkə də, mən başqa bir insandan belə deyimləri eşitmiş olsa idim, şübhə ilə yox, qəribəliklə baxardım.

Bu Deyimlərdə qəribəlik yoxdur, olduğu olduğu kimidir. Nə edək ki, Yaradandan qədərimizə bu düşüb.

Böyük Yaradan İlki İlk kimi **“Yaranışdır, Yaranışdır, Yaranışdır”** Anını Bildirir:

“Mən Mərkəzdə Duranda, iki tərəfə, iki səmtə İşıq Saçanda (*üç müddətə iki tərəfə*), Yaranışın, Kainatın yaranış qədərinin səcdəsinə duranda” İlk İşığım Mərkəzdə olub. İki səmtə Yaranışın İlkinə bax, Dediyim Ovalın İlkinə bax. O parçalanan böyük məkanların səsini dinlə, özünə bax. Onlar, məkanlar səpələnmədi. Diqqətimdə, Baxışımda məkanlaşdı, o İlk məkanlar məkanlarla məkanlaşdı (*biri-birinə uyğun, Simmetrik*), **hər biri biri-biri ilə ardıcıllıqda, bir hərəkət başlanğıcı ilə öz yerində məkanlaşdı, bir Vəhdətdə məkanlaşdı**.

O, İlkin, o, İlkimin təzahürüdür; İlk Anla təzahürdür. Baş mərkəzdə olar, iki qol (*əllər*) **iki tərəfə** (*sağ, sol*), **kainatların öz varlığı** (*forması*). **Mənim İşığım İlkdir, Yaranışa İlkdir. O İşığım o Müqəddəslərdə paydır. İşıq Təzahürüm hər yaranışa paydır. Yaranış paylıdır, Mənim İşıq Qədərimdən paylıdır. Yaranan Yaranışa bəşər də yaranış; o bəşər də paylıdır. Onun Ağ İşığı sinədədir, udlaqda deyil. Sinə mərkəzdir, Mərkəzdən bağlılıqdadır. O bəşər də təzahürdür, İlk Yaranış Anının kainatlar yaranışına, o İlk Ana təzahürdür. İşığım iki səmtə, yayımı iki səmtə, kainatların yaranışı iki səmtə, üç müddətə iki səmtə. Bir Baxışımda altı müddətə. Altı tamdır, yeddi başlanğıc. Dedim sənə, Göstərdim sənə: “yaranış yaranışdan, bəşər bəşərdən uzaq deyil; İlki ilə bir bağlılıqdadır, uzaq deyil.**

Qollarını yana aç, Mənə dur, kainatları bir Yaranış Anına kainatların İlk yaranış Anında olduğu kimi qollarını yana aç, səcdəyə dur. Bir səmtin üç olacaq, o müddət olacaq; bir səmtində də üç olacaq, o da müddət olacaq. İkisi bir olub, birlikdə altı olacaq. Mənə üz tutacaq, başlanğıc olacaq.

Müqəddəs olacaq, "yeddi" dediyin müqəddəs olacaq. "Altı" müddətdir, iki Tərəfim altı ilə müddətdir. (Önüm, Arxam) altı ilə altıdır. On iki müqəddəs bölümdədir Kainat. Mərkəzdə Mən, altı ilə altıdır Önüm, Arxam. On iki qatdır, Müqəddəs qatdır Kainatım. İki Səmtim Müqəddəsdir, Kainatın ilk Yaranış Ovalı (*Ellipsoid*) Müqəddəsdir. Mən İlkəm, Yaradanam, Səmtlərim Müqəddəs, Yaranan Yaranış Müqəddəs; Müqəddəslik arasında hər yaranış Müqəddəs; Baxışım Müqəddəs, Baxışımda Müqəddəs. Baxışım, İşığım, Zərrəm əhatəsində olan hər yaranış Müqəddəs. İşığımlasan, o İşıqdan paylısan, o İşıq (*Ruhi İşıq*) Müqəddəs. Üzü Müqəddəsliyə, Mənə dur ki, Ətrafım Müqəddəs (*Ağ geyimlilərlədir*). İşığım Ağ, Pakdır ki, Müqəddəs İlk Mənəm, Yaradan Mənəm, Yaranışlar müqəddəs.

Dur, səcdəyə dur, qollarını yana aç, Mənə səcdəyə dur; İlk Ana, kainatların yaranmış halına (*vəziyyətinə*) səcdəyə dur. Dur, Pak dur, diqqətli dur, Ətrafımda o Müqəddəslər kimi diqqətli dur. İşığıma, Mənə səcdəyə dur. Kainatlarıma, hər yaranışa səcdəyə dur. Paklığa paklıqla səcdəyə dur (*su ilə paklan, dur*).

Mənə şükürlü, səbrli ol. Sağına, soluna baş əy, səcdəyə dur. Dur, düz dur. Üzün Mənə, Mənə baş əy, səcdəyə dur. Xatırla Müqəddəsliyi, Biri, Üçü, Altını, Yeddini, On ikini, Tək olan Yaradan Məni, Müqəddəslərimi. O işıq Məkanım Günəş arxanda olanda dur, — iki Müqəddəs İşıq arasında dur. İki Müqəddəs İşıq arasında (*Şimali-Şərq istiqamətində*) dur. Önün, arxan, sağın, solun İşıqdadır, İşıqladır. İşıq Payımdan İşıq (*özünə*) ayıran ol, üzü İşığa dur".

(*Yə'ni*, **"qollarını yana aç, səcdəyə dur"** *Deyimi* — **"ilkdən Yaranış halını" — "o formanı** (*Ovalı, Ellipsoidi*) **yadda saxla"** *Deyimidir*).

Amma "Pak olmadan, su ilə pak olmadan səcdəyə dur" Deyimi Deyilməyib. **"Su ilə pak olmaq"** odur ki, nüvəsində

olan o kürrəvi Ağ İşıq Payı Yer planeti üçün ilkdir, əvvəldir. O nüvə qədəri qatlara İşıq zərrələri saçır. Mərkəzdən qatlara qədər olan məsafəni, qatların funksionnallığını və qatlara isti ilə nəm (su) ayrılmasını yadına sal. İlkin nüvə İşığının əvvəli paklıqla olduğundan, ayrılan suyun özü də ilkdən pakdır. Paklıqla paklanmış bir səmtə, bir istiqamətə durar.

F.— Belə olan halda nüvədəki İşıq azalarmı? Və son nəticədə bu İşıq qədəri tükənə bilərmi? Tükənməzmi?

V.— Ümumi halda cəm kainatlarda olan planetlərin hamısının mərkəzi Ağ nüvə ilədir. Var — aktiv nüvəli aktiv planet, var — passiv nüvəli passiv planet. Hər iki halda, yə'ni, istər passiv, istərsə də aktiv planet olsun, öz mərkəzinə, yə'ni, nüvəsinə özü-özündən İşıq payı ayırıb artıra bilmir. Hər varlıq öz İşıq payından paylıdır, yə'ni İşığı sərf etmir, onu ətraf zərrə İşıqları ilə bölüşür.

Bölüşməsə idi, aktiv tükənər, passiv isə tamamilə yaranış varlığından, yaranışdan məhvə — "ölümə" məhkum olmuş olardı. Yox, əgər, hər planet, hər varlıq özü-özünə İşıq payı ayırıb, özünü varlıq edə bilsə idi, yenə də deyirəm ki, onda yaranışlar arasında zor, zorakılıq, biri-birinə hakimlik, güclü-gücsüz kimi anlamlara uyğun gələn hərcmərcliklər və, son nəticədə, Böyük Yaradan yaranışları arasında vəhdətsizliklər, ardıcılsızlıqlar olardı. Yə'ni, bu hal labüd, qaçılmaz olardı. Amma Passiv və ya Aktiv məkan mərkəzi Böyük Yaradan İşığı ilə paylıdır. Demişdik ki, bəşər də yaranarkən sinəsində o İşıqdan paylı olur.

O pay tükənməyəndir, çünki, sərf edirsə, ətrafı onu hifz edir. Yə'ni ətrafda və kainatlarda olan zərrələr hərəkəti bir vəhdət bağlılığındadır. Sərf edər, həm də sərfi qədərində ətrafdan, kainatlardan zərrə İşıqları ilə yenə də bir bağlılıqda olar. İşıq Yaradanın, zərrə İşıqları Yaradanın, hər görə, hər dərk edə bildiyin Yaradanındır. Vəhdət bağlılığı Yaradanın, hər yaranış Yaradanındır.

F.— Vahid, aktiv nüvə, deyək ki, aktivdir, bəs, passiv niyə passivdir? Olmazdımı ki, planetlərin hamısı aktiv və ya, əksinə, hamısı passiv olaydı?

V.— Cəm kainatlar İlkdən, o yaranış Anından sizin astranomiyanızda əsl həqiqəti işıqlandırmayan, riyazi formullarla "yaradıb" təsəvvür etdiyiniz ulduz tərkibli, ulduz quruluşlarla deyil, nisbətən elmini mənimsəyə bildiyiniz planet quruluşlu varlıqlar ilədir. İlkdən hər planetin nüvəsindəki İşıq qədəri Bərabərlikdən idi, Bərabərlik Prinsipi ilə meydana gəlmişdi və onların kütləsinə mütənasib qədərdə idi.

Amma bu Yer məkanına ki, İlk Müqəddəslər tə'yinli olub Göndərildi, müddətlər ərzində nüvə nüvədə aktivləşdi və Yerin öz kütləsindən səthinə su qalxdı. Onunla bərabər Günəş də mərkəzdə olmaqla ətrafına öz həcminə, kütləsinə mütənasib işıq qədəri saçdı. Yer məkanı aktiv oldu, yaradıcılığa kömək üçün Günəş də aktiv oldu ki, yaradıcılıqlar arasına və yaranmışlara işıq qədəri saçsın. Beləliklə, Yer kürrəsi bəşər yaşamı üçün tə'yinləndi, Günəş isə ətrafa, yaranışlara həmahəng işıq zərrələri saçdı. Demişik ki, Kainatda 6 bu cür yaşamlı planet və 6 işıq şüası saçımlı günəş var. Qalan "ulduz" dedikləriniz varlıqlar isə Günəş tipli göy cismi deyil və bu Günəşə nisbətdə passivdirlər.

Əgər hər bir planet kainatlarda aktiv olmuş olsa idi, onda kainatlarda zərrələr axımının hərəkəti Vəhdət halına əks durar və Oval—Ellepsoid öz sərhədlərini öz gücü ilə tədricən böyüdərdi. Son nəticədə isə Yaradan İşığını Özü ilə, Özündə Görməzdimi? Onda müddətlər, anlar ardıcıllığı pozulardı. Vəhdət pozular, hərəkətlərin biri-biri arasında ardıcıllıqları pozulardı. O İşıqların, o zərrələrin axını isə Yaradanla bərabərliyə yaxınlaşardı. Vəhdət pozular, müddətlə an pozulardı və İşıq toplumları Kainatda bir topluma gələr, yeni bir Böyük Partlayış olar, kainatlar silkələnər, Bir İşıq parçalanıb saysız İşıq olardı. İşıq olardı, amma, bu, Yaradıcı İşıq olmazdı, birləşməklə yenilik, Birlik olmazdı. Materiya materiyalığından çıxardı.

Əgər kainatlarda məkanlar öz nüvəsi ilə özlüyü passiv olardısa, cəm kainatlarda zərrələr axını passiv olar, kainatların Vəhdət Hərəkətləri çox ləng olardı. Lənglik Yaradanla yaranış varlıqları arasında zərrələr axımının hərəkətini ləng edər, qaranlıqlara qaranlıqlar yenə gələrdi. Qaranlıqlarla kainatlar, kainatlarla Ovalın qədəri azalar, lənglikər artıq olardı. Yaradan İşıq Payından bir pay Ayırar, yaradıcılığa yox, qədər pay Ayırardı. Yaradandan yaranmışlar bir yerdə durar, hərəkətsizliklər olardı.

İşıq öz qədərindədir, qaranlıqlar da öz qədərindədir. Bu qədərlər sizin dediyiniz Kainat parametrlərindəndir və əsaslarındandır. Qaranlığa İşıq səpələndi, qaranlıq İşıqlandı. Gecə ilə gündüz də qədərdir. O, bir yaddaşdır, Yaranmışlara yaddaşdır. Ağ geyimlilərə, kainatlara, bəşərə yaddaşdır: **"Qaranlıq idi, İşıq Etdim, Qaranlıqlara İşıq Səpdim, İşıqlı Etdim. Gecə də bir yaddaşdır, gündüz də bir yaddaşdır, — Yaranmışlara yaddaşdır; o, İlk idi, yaddaşdır".**

Yə'ni, bəşər bilsin, dərk etsin, Müqəddəslərdən bəşəriliyini dərk etsin, Əbədiyyətə qalxsın. Əbədiyyət vəzifə deyil, Əbədiyyət var-dövlət deyil, Əbədiyyəti Görən bilər, Əbədiyyəti dərk edən bilər. O, bir İşıqdır, Yaradan Ətrafında Əbədi bir İşıqdadır.

GÜNƏŞİN PAKLANMASI

(11 avqust 1999-cu il tarixli Günəş tutulması)

F.— Bildiyimiz kimi, indi zəlzələ, güclü küləklər, çoxlu yağıntı, daşqın və s. hadisələr əlamətilə Yer kürrəsi paklanır; bəs, bizim Günəşdə və onun digər planetlərində nə hadisə baş verir?

V.— Sən özün təxminən 2 ay bundan qabaq deyirdin ki, bax gör, Günəş və onun işığı, elə bil ki, çox ağarıb. Bu, 11 avqust 1999-cu ildən, həmin o Günəş tutulmasından sonra belə

olub. Halbuki, ondan qabaq onun rəngi indikinə nisbətən sarı idi. Bu sarılığı hər ikimiz görmüşdük, bilirdik ki, bu, havanın tutğunluğundan, su buxarlarının tə'sirindən deyil.

Tutulma zamanı mən eynək, gözlük taxmadan, qara, yaxud hislənmiş şüşəni gözlərim önünə tutmadan, adicə halda olaraq Günüşə baxırdım. Düzdür, əvvəlki 1 — 2 dəqiqə ərzində gözlərim Günəşin işığının tə'sirindən bir az yaşarmışdı. Sonra heç bir sulanma hiss etmədim; gecə yatanda və sonrakı günlərdə də gözlərimdə heç bir bir ağrı hiss etmədim. Müşahidəm yarım saata qədər çəkmişdi. Həmin vaxtda Günəşin özündə proseslər gedirdi.

Qeyd edim ki, Günəşə adi, müdafiəsiz gözlərlə də baxmaq mümkündür. Lakin bu, ona görə məsləhət deyil ki, göz qişası "yana" bilər. Ona görə də, yaz və payız aylarındakı sübh vaxtı və yaxud qürub anlarında Günəşə baxmaqla və buna vərdiş edərək, onun varlığına bağlanmağı bacarmaq lazımdır. Bu anlarda Günəş səthində və daxilindəki gedən prosesləri, ayrılan dalğavari işıq axımını izləmək mümkündür. Bu axım sanki sevincli bir işığın oynaq hərəkətidir.

F.— Mən həmin vaxtda işdə idim və yoldaşlarımın təhriki ilə həyətə çıxıb hislənmiş şüşə ilə 1 — 2 dəqiqə baxdıqdan sonra tezcə də iş otağıma qayıtdım. Çünki, düşünürdüm ki, bu Günəş tutulmalarından ömrümdə neçə dəfələrlə görmüşəm və burada mənim üçün qeyri-adi bir şey yoxdur. Astranomlar isə, yə'qin ki, onun tacının şəkilini çəkəcəkdilər və mühüm bir yenilik müşahidə etsə idilər, onu dünyaya bə'yan edəcəkdilər.

V.— Sən düz deyirsən, əvvəlki Günəş tutulmalarında qeyri-adi bir əhvalatlar ola bilməzdi. Lakin indi bizim Günəş sistemimiz yeni mərhələyə keçir. Bu barədə "Yaranış" Kitabında IV bölmədə belə bir Deyim var:

"247. İşıq (*Günəş*) ətrafında məkanlara yenilik gələr, yenilik olar";

V bölmədə isə:

“22. İşıq məkanınız (*Günəş*) beş milyona (*illərə*) qədəm qoydu (*26 mart 1997-ci il, səhər saat 5 ^{00}-də — Naxçıvan vaxtı ilə*).

23. Yeni dövr, — yeni yaşamlar, yeni elmlər gələcək”.

Odur ki, mən o anlarda Günəşdə başqa cür proseslərin olacağını gözləyirdim və, həm də ki, adi bir tutulmanın özü də mənim üçün maraqlı idi. Bu vaxt Ayın özünün və nüvəsinin də vəziyyətinə baxmaq istəyirdim.

F.— Bəs, nə gördün?

V. — Günəşdə proseslər gedirdi, o, özü özündən paklanırdı. Kürrənin bütün səthi boyu işıqdan dalğavari zolaqlar var idi. Elə bil ki, onlar silkələnib itələnirdi, azad olurdu. O tutulma anındakı Günəşin saçıb göndərdiyi şüanın özündə yandırıcılıq var idi. Elə bil ki, nəyisə havada yandırırdılar. Bizim evə gələndə sənə dedim ki, yanıq iyi gəlir. Əslində, o yanığın dadı da var idi. Tutulmanın o anlarında Günəş özünü qaralıqlardan azad edirdi. Günəşin özündə güclü işıqlar var idi. Bunlar uzununa, uzanmış dalğavari işıqlar idi, adi halda olduğu kimi zərrəvari işıqlar deyildi. Elə bil ki, Günəş öz kürrəsi boyu silkələnmədə idi. Bu, zəlzələ deyildi. Günəş özünü bozluqdan, xakılıqdan azad edirdi. Xakılıq (*istilik zərrələri*) ondan ayrılaraq qalxırdı və ətrafdakı planetlərə süzülürdü. Bu süzüntünün özünü kainatdakı ağ zərrələr təmizləyirdi.

Tutulma vaxtında Böyük Yaradan və Ağ geyimlilər çox diqqətlə Baxıb Günəşin paklanma prosesini İzləyirdilər. Deyərdim ki, sanki, bütün Diqqətləri Günəşə və onun ətrafına yönəlmişdi. Çünki, bu paklanma ilə bərabər Yer kürrəsi də bəşəriyyətin gətirdiyi qaranlıqlardan, qaralıqlardan, qismən olsa da, azad olacaqdı.

Görürsən, Yer kürrəsində dəyişikliklər başlayıb. İndiki bu saatlarda, bu günlərdə Ayda, Marsda, Yupiterdə və başqa planetlərdə olsaydıq, görərdik ki, onlarda da bu cür qaranlıqlardan azad olma prosesləri gedir, heç də fərqi yoxdur. Amma

əqllər, zəkalar nə oralara qalxa bilir, nə də lazımı o texnika insanların əlində yoxdur ki, göndərsinlər oralara və baxıb görsünlər, nə cür proseslər gedir onlarda. Buna sərf olunması lazım gələn pullar, nə edək ki, sərf olunur silahlanmalara, müharibələrə, ölüm-itimə, bəşəriyyətə yenə də qaranlıq gətirməyə.

Tutulma vaxtı Günəşin öz kütləsində bir yaşıllıq, yaşıl rəng var idi. Bu, onun bütün dairəsi boyunca görünürdü. Ümumi halda, yaşıl rəng yaranışın hissə-hissə olan, elə bil ki, spektral çalarlığıdır, yə’ni yeni yaranışdır. Yeni yaranış zərrədə tə’yin olunur, deyək ki, bitgilər aləmi üçün. Günəşdəki bu yaşıl işıq da başladı yeniliyə xidmət etməyə. Günəş o anlarda Böyük Yaradanın Məkanı ilə bir oxda dururdu. Ona görə də, Günəşin rəngində yaşıllıq var idi.

F.— O yaşıl rəng açıq idi, ya tünd?

V.— Tünd yaşıl; mavidən bir balaca tünd olan göy rənglə qarışıq kimi idi. Göy rəng özünü az bildirirdi. Günəşdə həm də ağlıq da var idi, ona ağlıq gəlirdi. Deməli, paklanma üç rəngin üstündə idi. Bunlar hislənmiş qara şüşə ilə və yaxud qara şüşəli eynəklə baxılsa, görünməz. Özü də üzü nüvədən başlamış qabığına qədər mantiyada, dalğavari olsa da, bir qarışıqlıq var idi; yə’ni, Günəşin mantiyasında konusvari spiral yaylar kimi burulğanlıq var idi. Günəşin öz nüvəsi, dediklərimizdən bilirsən ki, ağdır. Bu ağ nüvə, elə bil ki, həmin vaxt böyümüşdü, diametri adi halındakına nisbətən böyük idi. Nüvənin rəngi həddindən artıq ağarmışdı; adi halından da çox ağ idi və nüvənin özü İşığı kütləyə, mantiyaya saçıb yayırdı. Günəşin nüvəsi və mantiyası özlüklərində bir həmvəhdətlikdə idi və nüvə kütləyə bu gördüyümüz adi zərrəli günəş işığı deyil, ancaq və ancaq ağlıqda olan Ağ İşıq saçırdı.

Beləliklə, Günəş özü özünü paklandırırdı.

F.— Bütün bunları bizim gözlərimiz görməz. Ağ İşıq zərrələrini və Günəşin daxilindəki prosesləri bizim aramızda

yalnız sən görə bilirsən.

Yaşıl rənglə göy rəng qarışığı Günəşin bütün kütləsi boyu özünü göstərirdi?

V.— Yox, yalnız onun üst qatında, qabığında idi. Bu qabığın qalınlığı təqribən 12 — 15 km-ə qədərdi.

F.— Deməli bu, qabıqda, lap üz qatda imiş.

V.— Qabığın lap üz qatında idi. Mərkəzində isə nüvə yeniləşirdi. Mantiyadakı ərintilərin özü təmizlənib yeniləşirdi.

Nağıllamışam sənə, bilirsən ki, Günəşdə vulkanik proseslər gedir və qatlardan ərinti üzə qalxır. Kraterlərdən çıxan lava ətrafa on, yüz kilometrlərlə axır və, demək olar ki, yolda öz ağ rəngini dəyişmir; bu məsafənin axırında birdən-birə boz rəngli, bərkimiş halda olur. Kraterlərlə üzə qalxan bu ərinti Yer vulkanlarının üzə çıxardığı ərintilərdən temperaturuna və işıqlığına görə çox fərqlidir. Günəşdəki lavanın işıqverimi lap çox, temperaturu isə, sən deyən dərəcədə yüksək deyil. Yerin nüvəsinin aktivliyi Günəşin nüvəsinin aktivliyinə nisbətən zəifdir. Ona görə də, Yer lavalarındakı işıqlıq çox aşağıdır, spektrində qırmızı çaları, yə’ni, yandırıcılığı (*temperaturu*) isə çoxdur. Günəşin də, Yerin də və digər planetlərin də hərəsinin öz xassələri var.

F.— Bəli, nağıllamısan, bilirəm. Onu da bilirəm ki, müasir astranomların, astrofiziklərin Günəş və ulduzlar haqqındakı təsəvvürləri tamamilə bundan fərqlənir.

(*Onlar hesab edirlər ki, Günəşin səthi 6000 K-ə (Kelvin) qədər qızmış, nüvəsində isə bu temperatur 15 million K-dir. O, kütləsinə görə təqribən 89 — 90% hidrogendən, 9 — 10% heliumdan, 1 — 2% isə (atom kütləsi heliumunkuna nisbətən) ağır atomlardan ibarətdir və bunların hamısı ionlaşmış qaz xassəli plazmadan ibarətdir. Yerin orta sıxlığı* $5{,}5 \cdot 10^{6}$ *q/m*^{z} *və nüvəsində* $11 \cdot 10^{6}$ *q/m*^{z} *olduğu halda, Günəş maddəsinin orta sıxlığı 1400 kq/m*^{3}*-dur.*

Onlar həm də hesab edirlər ki, Günəşin xarici qatlarında

sıxlıq bu orta qiymətdən milyonlarla dəfə az, mərkəzində isə 100 dəfə böyükdür. Təzyiq mərkəzdə $2 \cdot 10^{18}$ *Pa, radiusunun yarısına bərabər dərinlikdə isə təqribən* $6{,}6 \cdot 10^{13}$ *Pa-dır, yə'ni atmosfer təzyiqindən təqribən milyard dəfədən böyükdür. Yerin kütləsi* $6 \cdot 10^{27}$ *q olduğu halda, Günəşin kütləsi Yerinkindən təqribən 330000 dəfə çoxdur və* $2 \cdot 10^{33}$ *q.-a bərabərdir. Yerin ekvatorial diametri 12756 km, Günəşinki isə 1392000 km-dir, yə'ni Yerinkindən təqribən 109 dəfə böyükdür*).

Günəşin bütün parametrlərini astranomlar hesabat yolu ilə almışlar. Hesablamada əsas şərtlərdən birisi olaraq onu qəbul etmişlər ki, Yerin atmosferindən kənarda Günəş şüalarına perpendikulyar qoyulmuş 1 m^2 səthə 1,36 kVt Günəş şüalanma enerjisi düşür. Bu ədədi radiusu Yerdən Günəşə qədər olan məsafəyə bərabər olan kürrə səthinin sahəsinə vurmuş, Günəşin tam şüalanmasının öz səthindəki gücünü, yə'ni onun işıqlığını almışlar ki, bu da təxminən $4 \cdot 10^{23}$ kVt-a bərabərdir. Sonra qəbul etmişlər ki, ölçüsü Günəşin ölçüsünə bərabər olan cisim 6000 K temperatura qədər qızdırılsa (*bunu isə Günəşin effektiv temperaturuna bərabər qəbul etmiş kimi olurlar*), bu cür şüalanar. Temperaturun bu qiyməti Günəşin yuxarıda sadalanan bir çox parametrlərinin hesablanması və qəbul edilməsi əsaslarının başlanğıcı olmuşdur. Lakin, bu başlanğıc düzdürmü, ilkin əsasdırmı? Yə'ni, astrofiziklər düzgün yoldadırlarmı? Çünki, işıqlığı və kütləni əsas götürərək və Günəşlə müqayisə edərək, hesablanan ulduz parametrləri astranomiyada özünə yer tapmışdır.

(*Astrofiziklərin təsəvvülərinə görə Günəşin atmosferindən əlavə onun əsas kütləsi nüvəyə, radiusu 1/3-dən 2/3-yə qədər olan zonası "şüa" deyilən qata və bu qatdan yuxarıda radiusun 1/3 hissəsi qədər olan zonası isə konvektiv zonaya bölünür. Və "şüa" zonasında yaranan elektromaqnit enerjisi kvantların (payların) ardıcıl olaraq udulması və şüalanması yolu ilə üst qata verilir; konvektiv zonada isə səthə doğru qalxdıqca tempe-*

ratur azalır və mayenin qaynamasındakına oxşar konveksiya (qarışma) prosesi gedir).

Sənin Günəşi və qatlarını müşahidə etdiyin anlarda gördüyün həmin o prosesi, əgər, mayenin qaynamasına oxşatsaq, bu "qaynama" nüvədən yuxarıdakı qatlardan başlamış qabığın üstünə qədər baş verirdi?

V.— Bəli. Amma bu, qaynama deyildi və paklanma prosesi nisbətən çox sür'ətli idi.

F.— Olsun. Məsələ onda deyil ki, Günəşin dediyin paklanması halındakı prosesləri, qatlarının bu parametrlərini, ölçülərini onun adi halındakı proseslərə və parametrlərinə də, ölçülərinə də aid edirik. Həm də onda deyil ki, Günəşin qatlarındakı mayenin qaynamasını adi bizim atmosfer şəraitində və sütunun çox az qiymətlərində olan qaynamalara oxşada bilmərik. Günəşdəki bu sütunun hündürlüyü astrofiziklərin dediyinə görə, çox böyük rəqəmdir, yə'ni, 464000 km-dir və sütunun alt və üst qatlarında olan təzyiq düşgüsünün qiyməti çox-çoxdur, yə'ni, buradakı sıxlıqlar fərqi özünü göstərməlidir; bunu da, ehtimal ki, astrofiziklər hesabatlarında nəzərə almış olarlar. Amma, məsələ ondadır ki, Günəşin mə'lum işıqlığının alınmasını yalnız və yalnız onun kürrəsinin közərmiş qaz kütləsi hesabına olduğunu düşünmüşlər və bu qazın da, əsasən hidrogen olduğunu ehtimal edərək, sintez reaksiyalarının getdiyini iddia etmişlər.

(Düzdür, əvvəllərdə onun enerjisinin mənbəi haqqında müxtəlif fərziyyələr irəli sürərmişlər. Məsələn, bə'ziləri güman edirmişlər ki, bu mənbə onun üzərinə fasiləsiz olaraq meteor cisimlərinin düşməsi hesabınadır, digərləri isə Günəş cisminin fasiləsiz olaraq sıxılması hesabına olduğunu demişlər. Bu fərziyyələr qəbul edilməzdi. Ona görə ki, məsələn, sıxılmadan alınan bu cür enerji effektli olsa da, uzun müddət belə davam edə bilməzdi. Günəşin ömrünün isə indiyə qədər 5 milyard il olduğunu qəbul etmişlər).

XX əsrin 30-cu illərində nüvə fizikasının nailiyyətləri, dedik ki, astrofiziklərə belə bir ideya vermişdi ki, Günəş enerjisi mənbəinin onun nüvəsində baş verən istilik-nüvə sintez reaksiyalarının nəticəsinə və Günəş maddəsinin isə hidrogen olduğuna oxşatsınlar. Bu halda Günəşin və ulduzların nüvəsində on millionlarla Kelvin temperatur alınar, böyük təzyiq altında olsa da protonlar helium atomları nüvələrinə çevrilə bilər, nəticədə azad olmuş enerji Günəş kütləsindən müəyyən yavaş sür’ətlə axmaqla dünya fəzasına yönələ bilər. Uyğun hesablamalarla göstərirlər ki, milliard illər ərzində Günəşin kütləsinin onun nüvəsində təxminən 10%-i heliuma çevrilmiş, qalanı isə hələ də hidrogendən ibarətdir. Onlar deyirlər ki, vaxt keçdikcə heliuma çevrilən Günəş nüvəsi böyüyəcək, Günəşin özünün işıqlığı azalacaq.

V.— Yazılanlara görə Günəşin atmosferi nə cürdür?

F.— Günəşin atmosferini də şərti olaraq bir neçə qata ayırıblar. Günəş səthi üzərindəki qatın hündürlüyü 200 — 300 km-dir və fotosfer (işıq sferi) adlanır. Bizim onun spektrində gördüyümüz hissəsində müşahidə edilən bütün enerjisi həmin qatdan çıxır.

(Astrofiziklərin yazdıqlarına görə, fotosferdə mərkəzdən uzaqlaşdıqca temperatur 8000 K-dən 4000 K-ə qədər dəyişilərək azalır. Burada Günəşin görünən şüalanmasının (işığın) spektrində tünd udulma xətləri müşahidə edilir. Bunu 1814-cü ildə alman optiki Fraunhofer tapdığından spektrdəki bu xətlər Fraunhofer xətləri adlanır.

Fotosferin ən yuxarı qatlarında temperaturun 4000 K-ə qədər azalması və atmosferin 10^{-3} — 10^{-4} kq/m^3 sıxlıqda olması ilə hidrogen praktiki olaraq neytral olur. Atomların yalnız 0,001%-ə yaxın hissəsi ionlaşmış olur ki, bunlar da əsasən metallara aid edilir. Fotosferdən yuxarı qat xromosfer adlanır. Burada temperatur artaraq bir neçə on min və bir neçə yüz min Kelvinə çatır. Bu qatda ionlaşma tədricən yenidən artır. İon-

laşma ardıcıl olaraq hidrogen, helium və başqa elementlərdə baş verir. Xromosferdən yuxarıda Günəşətrafı qazların temperaturu $10^6 — 2 \cdot 10^6$ *K-ə qədər artır və bir neçə Günəş radiusuna qədər, demək olar ki, dəyişilmir. Bu qat "Günəş tacı" adlanır. Günəşin tam tutulma fazasında çəkilmiş fotoşəkilində tac ağ mirvari parıltısı kimi çox parlaqdır. O, çox gözəl mənzərə tə'siri yaradır. Tac qazları planetlərarası fəzaya yayılaraq (bu buxarlanma tə'siri yaradır) Günəşdən daima axan seyrək isti plazma seli yaradır. Buna isə Günəş küləyi deyirlər*).

V.— Spektrdə alınan tünd udulma xəttlərinin olması işıq mənbəinin özünün kəmiyyət və keyfiyyət baxımından kimyəvi tərkibini həmişəmi göstərir?

F.— Bu, həmişə olmaya bilər.

(*Məsələn, şəffaf olmayan közərmiş cisimlər, deyək ki, kömür, elektrik lampası teli, və ya kifayət qədər böyük həcm tutan sıx qaz kütlələri bütöv və ya kəsilməz spektr verir. Seyrək qazlar və buxarlar güclü qızdırıldıqda şüalanmanın xətti spektrlərini verirlər. Hər bir qaz müəyyən dalğa uzunluğunda özünəməxsus işıq şüalandırır və həmin kimyəvi element üçün xarakterik olan xətti spektr verir. Qazın bu və ya digər halının, yaxud da şüalanma şəraitinin güclü dəyişilməsi ilə (qızdırılması, ionlaşması) onun spektrində müəyyən dəyişikliklərə səbəb olur*).

Ümumi halda arxasında kəsilməz spektr verən parlaq işıq mənbəi yerləşdirdikdə qaz və buxarlar xətti udulma spektri verir.

V.— Belə olan halda Günəşin öz kütləsindən, daha doğrusu onun nüvəsindən gələn işıq seli qarışıqlardan azad şəkildə ola bilməzmi, və yaxud Günəşin görünən səthinin bütöv spektri onun atmosferindən keçməsi zamanı yaranan qara udulma xətləri ilə kəsilmiş olmurmu?

F.— Olur. Bunu astranomlar da bilirlər və yenə də Günəşin və ulduzların spektrlərini udulma spektri adlandırırlar və, həm də, yenə də təsəvvür edirlər ki, Günəşin və ulduzların kütləsi hidrogendən ibarətdir. Amma, onu da deyim ki, Günəşin

spektrində çoxlu kəsilmə xətləri olduğu halda (*bu, onun atmosferində çoxlu müxtəlif elementlərin olduğuna dəlalət verir*) Sirius (*ağ parlaq ulduz*) spektrində yalnız hidrogenin udulma xətti var. İşıqlığına görə bundan bir qədər zəif ulduz əl-Tahirdir.

V.— Bu, Siriusdan gələn işığın qabağında hidrogen atomunun və ya ionunun olmasını göstərə bilməzmi?

F.— Göstərə bilər.

V.— İndi gəlib çatdıq məsələnin əsas tərəfinə. Günəşin nüvəsindən axan Ağ İşıq seli mantiyasından və qabığından keçir və Günəş atmosferindəki "buludlarda" dəyişikliklərə uğrayaraq sizin görüb ölçə bildiyiniz parlaq işıq qisminə keçir, yə'ni, sadə sözlə desək, bu işıq Ağ İşığın təzahürü, yə'ni ikincisi, maddiləşmişi olur. Oradan isə ətrafa yayılır. Mantiyadan keçdikdən sonra qabığının dərinliklərində Günəşin ibarət olduğu daş və torpağı ərimiş hala salır ki, bu da Günəş lavası şəklində üzə qalxır və ətrafa yayılır...

(*F.— Çox maraqlıdır ki, Günəşdə vulkan püskürmələrinin olduğunu 1635-ci ildə öz müşahidələri əsasında A. Kirher və P. Ştayner də söyləmişlər.*

Ola bilər ki, kraterlərdən çıxan bu lavalar bizim Günəşdəki "dənəciklər" — "qranullar" adlandırdığımız obyektlərmiş. Günəşin atmosferində, xüsusilə, tacında Ağ İşığın parlaq görünən təzahürünə keçməsi isə astranomlara mə'lum olan "Misterium", "Nebuliy" və "Tac maddəsi" ("Koroniy") ilə ola bilər. Axı, Günəşdə və onun atmosferində adi və ionlaşmış dəmir, nikel və s. maddələrin atomları ilə yanaşı bunun üçün, Vahidin dediyinə görə, kifayət qədər su və onun buxarları da vardır).

V.— ...Nüvədən kraterlərə axan Ağ İşıq əvəzinə Kainatda Axın Vəhdətində olan Ağ zərrəciklər Kainatdan bir də nüvəyə axır və, beləliklə, sirkulyasiya, axın cərəyanı tə'min olunur. Kainatda bizim bu Günəşdən, özü də daxil olmaqla, 6-sı vardır. Bunlar işıq mənbələridir və ətraflarında da (*digər məkanlarla — planetlərlə, peyklərlə bərabər*) 6 yaşam məkanları var. Yer

planeti bu yaşam məkanlarından birisidir. Sizin "ulduz" adlandırdığınız göy cisimləri günəş deyil, adi planet maddəli, planet xassəli varlıqlardır. Planetlərin də nüvələrində aktivlik var, amma bu aktivlik Günəşdəki qədər deyil. Günəşin nüvəsində, mantiyasında və səthində müəyyən qədər temperatur var, amma təsəvvür etdiyiniz kimi səthində minlərlə, nüvədə isə millionlarla Kelvin həddində deyil. Təsəvvür et ki, bizim Günəşin və Yerin nüvəsində temperatur 279 — 285 K (6 — 12° S) həddindədir. Səthlərinə yaxın mantiya hissəsində və ya qabıqaltı qatlarda isə istilik 1500 — 2000° S temperaturunu aşmır. Günəşin səthində temperatur 30 — 35° S həddindədir. Günəşin kütləsində onun R radiusundan asılı olaraq temperatur dəyişikliyi qrafiki şəkil 2-də verilmişdir.

Bu məsələyə dair "Yaranış" Kitabının III bölməsində oxuyuruq:

"14. Hər məkanın mərkəzi odla deyil, kainatlarda məkanların mərkəzi odla deyil; Pak İşıqdan İşıqladır, odla deyil".

Yə'ni, temperaturun rolu o qədər də yoxdur.

Kraterlərin olmadığı sahələrin rəngi xakı (tünd şabalıdı ilə qırmızı qarışıq) çalarındadır...

F.— Bunlar yə'qin ki, müşahidə edilən Günəş ləkələridir.

Digər tərəfdən sənin bu təsvirin mənə ingilis astranomu Qerşelin vaxtilə irəli sürdüyü fikirələrini də xatırlatdı. O, deyirdi ki, Günəş yaşayış üçün yararlı ola bilər və Günəş ləkələri onun atmosferindəki "bulud" aralıqlarıdır. Sonralardan, yə'ni, XX əsrdə müasir astrofiziklər Qerşelin bu fikrini bəyənməmişlər.

Əlbəttə XX əsr astrofiziklərinin özlərinin də bu qərarında bir ehtiyatsızlığa yol verilibdir. Çünki, "həyat nədir?", "həyat necə əmələ gəlmişdir?", "şüurlu varlıq nə deməkdir?" kimi sualların cavabında onlar söhbətlərində "canlı materiya", "mürəkkəb molekullar" üzərində dayanıb zülal formalı üzvi maddələrin mübadiləsinin tənzimlənmiş qaydada aparılması

anlayışları, ifadələri üzrə cavablar verməyə hazır olsalar da, bu məsələlər öz tədqiqatlarının, mən deyərdim ki, ilkin mərhələlərindədir və hələlik kifayətləndirici inkişaf səviyyəsinə gəlib çatmayıb. Və ya kibernetika elminin müəyyən nailiyyətlərinə baxmayaraq, haqqında danışdığımız bu cür mürəkkəb məsələlərin həlli üçün onun hələlik yenə də ilkin mərhələlərdə olduğunu qəbul etməliyik. Onda, həmin cavabların indinin özündə qənaətbəxş olmayacağı aydın olar. Məsələnin daha ciddi tərəfi orasındadır ki, hazırkı elm Yaradıcının, Tanrının (*Öz Nurunun, İşığının*) Yaranışdakı rolunu, demək olar ki, heç nəzərə almır və ya tanımaq istəmir. Buna insanların uyğun bilgilər üzrə mə'lumatsızlığı da, böyük bir səbəb olaraq, tə'sir göstərir.

Vahid, Günəşin daxili quruluşu haqqında bir qədər mə'lumat verərmisən?

V.— Günəşin mərkəzi, nüvəsi, dedik ki, Böyük Yaradanın Ağ İşıq Payından ibarətdir. Yə'ni mərkəzi Nur paylıdır ki, işıq saçır. Nur Yaradandandır, Günəş o Nurdan paylıdır; Günəş Yaradan deyil, Yaradanla bərabərlikdə deyil.

Günəş cisminin sxematik kəsiyi də şəkil 2-də verilmişdir. Onun nüvəsinin (1) rəngi bütövlükcə ağdır, ölçüləri isə Yerin ölçüləri ilə müqayisə edilə bilər; yəni, o, böyükdür. Nüvənin ətrafında açıq göyümtül rəngli nazik maye qatı (2) var. O, nüvəni mantiyadan ayırır, lakin Ağ İşıq axımını radius istiqamətində pozmayaraq, vəhdətliyi saxlayır.

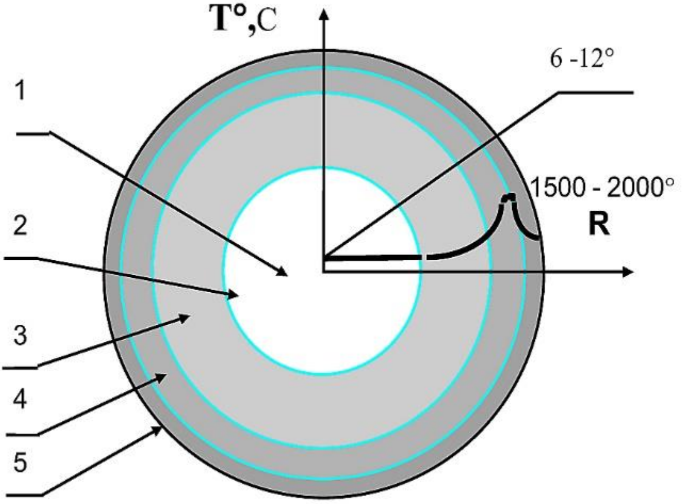

Şəkil 2. Günəş cisminin kəsiyinin sxematik quruluşu

(miqyas gözlənilməmişdir)

1. Nüvə (*Ağ İşıq Payı*);
2. Nüvəətrafı maye *(açıq mavi rəngli*);
3. Günəşin mantiyası (*sarı rəngli*);
4. Konvektiv zona (*qırmızıya keçidlə*);
5. Günəş qabığı (*xakı rəngdə — qırmızı ilə qəhvəyinin qarışıq çalarında*).

Mantiya (3) sarı rəngdədir. Bu sarılıqdan sonra tünd qırmızılığa (4) keçid var. O qırmızı zona radius boyunca axan Ağ İşıq sərfini bərabərləşdirərək sabit edir. Bunu həm də konvektiv zona adlandırmaq olar. Mərkəzdən, nüvədən kütlə boyu İşıqlar payı ayrılır, sarı ilə qovuşur, yenə də ağlanır. O sarı zona yer layları kimi bərk deyil, çünki, Günəş daxilində laylar yoxdur. Ağlıq, sarılıq, bozluq yumşaqlıqda bir sümük iliyinə bənzəyir; o, hərəkətlidir, İşıq qədərini cəmləşdirəndir,

bərabərləşdirib zərrələşdirəndir.

Zərrələr bütöv kütlə boyu yayılaraq hərəkət edir. Ağ sarı ilə, sarı bozluqla, o sərhədliyin qurtaracağında isə xakı (*şabalıdı*) rəngdə olan zərrələrdə qırmızılıqla (5) tündləşir.

O Ağ İşıq zərrələri, artıq, qırmızılıqdadır və proseslər nəticəsində burada toplanmış artıq istini sərf etdirəndir, yə'ni kütləni artıq qızmadan qoruyaraq sabit, bərabər edir. İstilik şabalıdı rəng qatında yaranır.

Günəşdən ayrılan hər bir İşıq zərrəsi ətrafa yayılarkən tək Ağ İşıq zərrəsinə (1) tünd şabalıdı (2) və boz (3) zərrə payı qoşulur, birləşərək birlik təşkil edir (şək. 3).

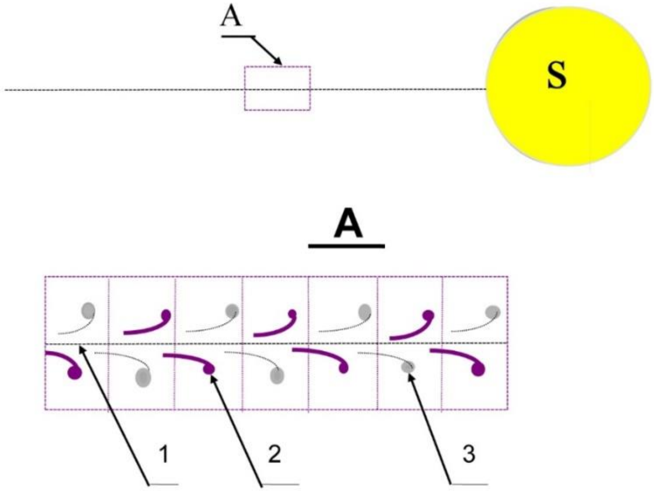

Şəkil 3. Günəş İşığı zərrəsinin formalaşması sxemi.

1. *Ağ İşıq zərrəsi və onun hərəkət traektoriyası ;*
2. *Xakı (şabalıdı) zərrələr (termonlar) ;*
3. *Boz (əbədilik) zərrələr.*

Bu zərrə payları müəyyən hədlərədək qədərləşdikcə şüalar arası "boşluqlara" bu formalaşmış zərrə üçlüyündən günəş şüası şəklində əlavə, yeni şüalar da ayrıla bilir.

Sonra hər bir işıq zərrəsi Günəş ətrafında olan atom və hissəciklərinə, molekullara və ya planetlərin atmosferinə, səthinə dəyir, müəyyən qədər bucaq altında sınaraq dönür və ətrafa yenidən yayılır. İstilik o varlığın özündə olan üç birliklə, yə'ni Ağ, boz, xakı (şabalıdı) zərrələr bir birliyə qovuşaraq, bir vəhdətlik təşkil etməklə yaranır...

F.— Buradan belə aydınlaşır ki, Ağ İşıq zərrəsi xakı və boz zərrələrlə maddiləşdiyindən, sonra isə Günəşin qabığında və atmosferində atom, ion və onların hissəcikləri ilə "toqquşarkən" və həmin bu andaca da adi təbii işığa çevrilərkən, dalğavari hərəkət formasını alır, dalğavariliyini saxlamaqla bərabər, həm də korpuskulyar formada, yə'ni zərrəcikli hal alaraq, özünü büruzə verir.

İndi sən mənə de: nə üçün Günəş şüasının işığı kvant xassəlidir?

V.— Çünki, Günəş öz nüvəsindən Ağ İşığı kvantlarla verir və öz nüvəsinə də ətrafdan Ağ İşığı kvantlarla alır. Yə'ni, dolub-boşalma prosesi ardıcıllıqlarla getdiyindən arada fasiləlik alınır. Kainatda bütün proseslər bu yolla gedir. Böyük Yaradanın Özü də prosesləri Tənzimlərkən Kainata əlavə İşıq Paylarını Öz Məkanından kvantlarla Paylayır.

F.— Müəyyən uzaq bir məsafədən Yer kürrəsinin Günəş işığı düşməyən gecə sahəsinə baxdıqda, bu sahəni də işıq saçan kimi görə bilərikmi?

V.— Bəli. Amma bunun işıqlığı Günəşin və ya parlaq ulduzların işıqlığı qədərində deyil, çox-çox azdır.

F.— Əgər uzaqdakı ulduzların hər hansı birisindən baxsaq, Günəşin də işıqsaçımı digər ulduzların işığı kimi nöqtəvi və ya buna yaxın şəkildə görünər?

V.— Digər ulduzlar buradan az qala kiçik bir nöqtəvi işıq

mənbəi kimi göründüyü halda, o ulduzlardan baxsaq, Günəşin işıqlıq dairəsi çox böyük sahəni əhatə edir və halə formasını xatırladır. 4-cü şəkildən göründüyü kimi atmosferindəki ağ tacından başqa onun bu haləsində ağ işıq zonasını sarı və qırmızı zonaları əvəz etdikdən sonra, tünd boz zonası gəlir və ən nəhayətdə fəzanın qaranlıq fazası başlayır. Bunlar birdən-birə ayrılmış sərhədlərlə deyil, tədriclə bir-birinə keçidlər təşkil edirlər. Çox uzaqdan baxdıqda Günəşin bu sarı işıqlıq zonası özünün bütün planetlərini öz içərisinə almış olur. Yer kürrəsi ağlı-sarılı bir sahəyə düşür. Bizim bu sahədə ağla sarı qarışığına hətta azacıq da yaşıl çalarlılıq əlavəsi hiss olunur, çünki, Bizim Günəş sistemimiz digər 5 günəşlə bərabər Kainatın yaşıl çalarlı zonasında (*bax şəkil 1-ə*) yerləşir. Günəşin haləsinin axırları isə az qala qonşu ulduzlara çatır.

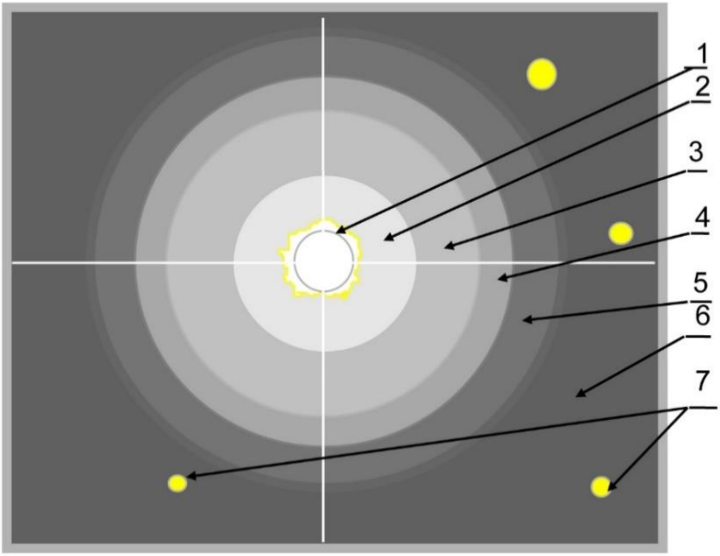

Şəkil 4. Günəş haləsinin rəngləri

(miqyas gözlənilməmişdir)

Zonalar: *1. Günəş və onun tacı; 2. ağ; 3. sarı;*

4. qırmızı; 5. tünd boz; 6. halədən xaric qaranlıq; 7. ulduzlar.

F.— Bəs, biz insanlar Günəşin bu haləsinin rənglərini nə üçün görüb seçə bilmirik?

V.— İstər Günəşin haləsinin və istərsə də Kainatın özünün rənglərini insanlar ona görə seçə bilmirlər ki, onlar özləri bu rənglərin, bu mühitin içərisindədirlər. Həm də bu rənglərin hər biri tünd yox, açıq çalarlıdır.

Əslində isə bu halə görünəndir. Çünki hər bir varlığa varlıq kimi baxmalı, o varlığa varlığınla bağlanmalı. Hər bir hal göz önündədir, — görgünən. Görmək istəməsən, — görməyəcəksən. Görməsən, abstraktlıqla dərk etməyəcəksən. Abstrakt illuziyaya bir qapıdır, görübən onu görmək istəklərinə uyğunlaşdıracaqsan.

Qaldı ki, Günəşin haləsinin rəng çalarlarına, onları da görmək mümkün olar.

Amma Yaradan Məkanından cəm nəhayətsiz kainatları Görmək mümkündür. Oradan baxıb cəm Yaranışı, Yaranış Anını, xüsusiyyətlərini, Varlıq qədərini bilmək olar.

...Beləliklə, Kainatda termo-nüvə reaksiyaları vasitəsi ilə bu qədər istiliklərin alınıb boş yerə sərf edilməsi heç kimə lazım deyil. Kainat Ağılla, Elm əsasında qurulub. Günəşə bərabər fəaliyyətdə olan bu qədər ulduzun Kainata boş-boşuna səpələnərək istilər verməsi də heç kimə lazım deyil. Göy cisimləri haqqında Böyük Yaradan “Yaranış” Kitabında insanlara kifayət qədər bilgilər Verir.

F.— Bu istilərin boş yerə sərf olunması barəsində mən əvvəllər də, yə’ni səndən bu bilgiləri öyrənməmişdən qabaq da düşünərdim. Çünki, Kainatı Yaradan Onun daimiliyini tə’min edən qanunları və vasitələri əsasında israfçılığa yol Verməzdi. Lakin indiyə qədər özümün qaneedici bir cavabım yox idi. Bundan başqa, mən ixtisasca astranom və ya astrofizik olmadığımdan, sənin bu mə’lumatlarına mütəxəssislərin əvəzindən və onların özü kimi cavab verə bilmərəm və buna indi heç

lüzum da yoxdur. Amma mənə elə gəlir ki, astranomlar və astrofiziklər gələcəkdə sənin bu mə'lumatlarını özlərində olan kifayət qədər Kainatı müşahidə materialları əsasında və riyazi aparatın köməkliyilə təhlil edərək, müəyyən nəticələrə gələ biləcəklər. Həm də bu məsələnin təsdiqi və ya təkzibi, ehtimal olunur ki, fizika elmində işıq və istilik hadisələrini daha geniş surətdə tədqiq etdikdən sonra və həm də astranomların, fiziklərin və astrofiziklərin bir neçə nəslindən sonra mümkün olsun.

Onu da deyim ki, indiyə qədər və bundan sonra da Kainatın, Günəş və digər göy cisimlərinin quruluşu, parametr və hərəkətləri barəsində astranom və digər mütəxəsislər nə fikirdə olurlarsa, olsunlar, Böyük Yaradan Tərəfindən Qoyulmuş qanunlar əsasında onlar fəaliyyətdədirlər, hərəkətlərini bir an dayandırmırlar və olduğundan başqa cür deyillər. Biz insanların əsas vəzifəsi özünün varlığına uyğun düzgün bilgiləri öyrənərək bizim Əbədi olan Kainat Vətənimizi yaxşı tanımaqdır. Çünki, istər bu maddi bədənimizdə, istərsə də İşıq varlığımızla olarkən biz bəşəriyyət özümüzün nə və nədən ibarət olduğumuzu və Kainatda necə hərəkət edəcəyimizi indidən bilməliyik. Ən düzgün mə'lumatları biz insanlara Çatdıran isə yalnız Böyük Yaradan ola bilər. Gələcəkdə müvafiq texnika hazırlayıb, əldə etdikdən sonra isə kosmonavtlar uzunmüddətli, Günəş sistemindən də uzaq səyahətlərə çıxarkən bu varlıqların, planet və günəşlərin hansı xassələrə, xüsusiyyətlərə malik olduqlarını elə buradaca, əvvəlcədən, Yer üzündə olarkən bilməlidirlər ki, səfərləri məqsədəuyğun təşkil olunsun.

Ümumi halda isə, sənin elmə verdiyin bu mə'lumatlar, bu bilgilər indinin özündə cəhalətdən, avamçılıqdan qaçıb qurtulmaqdan ötrü çox dəyərlidir və bu, həm də, bəşəriyyətin yeni, yüksək inkişaflı erasının başlanacağına insanlar üçün bir Xəbər, Müjdə kimi də qiymətləndirilməlidir.

V.— Kosmonavtların müvafiq texnika əldə etmələri o vaxt

mümkün olacaq ki, bütün müharibələr biryolluq dayandırılsın, bütün silahlar məhv edilsin, bütün ayrıseçgiliklər, fərqlər aradan qaldırılsın, bəşəriyyətin hər bir üzvü həyat vasitələri ilə tə'min olunsun, elm, elmin əsasında texnika inkişaf etdirilsin. Müvafiq elmlərə insanlar yalnız bundan sonra yiyələnə bilərlər, yə'ni, Böyük Yaradan onda Elmin yolunu beyinlərə Açar. İnsan, bəşəriyyət özü özünü dərk etməyincə, inkişaf mümkün olmayacaqdır.

Burada "müharibələri dayandırın" deyimi heç də Vətənin müdafiəsi üçün müharibədən, qandan, şəhidlikdən ehtiyat etmək məsələsi deyil. Başqa ölkələri işğal etmək olmaz, amma öz ölkəni də müdafiə etmək lazımdır.

Məsələnin əsl, daha ciddi tərəfi var. Müharibələr vaxtı elə bir proses getməkdədir ki, bu müddətdə cəm Yer kürrəsində və ətraf planetlərdə İşıq axımı toplanır, sabitlikdən çıxır və, beləliklə, sanki, Qara varlığı özümüz bilə-bilə özümüzə hakim tələb edirik. Çünki, hər bir silah işlədiləndə o mühitdə İşıq zərrələrinin bir yerə toplaşmasına və "düyünləşmələrə" bənzər proseslərin sün'i surətdə yaranmasına səbəb oluruq, sərbəst, sabit axıma bir maniə gətiririk. Bu isə ruzilərin qeyri-rəvanlığına, xəstəliklərin artmasına, gözlənilməyən bəlaların, quraqlıqların, aclıqların, səfilləşməklərin, güclü küləklərin, sərt qış aylarının, yayda dözülməz istilərin baş verməsinə tə'sir edir, səbəb olur.

Bunlar isə Vətənə biganəlik deyil.

Mən Böyük Yaradanın mənə Verdiyi Bilgiləri, həmçinin Onun "Yaranış" Kitabı əsasında Günəşin quruluşu, fəaliyyəti və paklanması barəsində mə'lumatlar verdim. Başqa cür danışa bilməzdim.

Astrofiziklərə əlavə kömək olsun deyə, Böyük Yaradanın 02 dekabr 1999-cu il (saat $16^{\underline{50}}$) tarixli Deyimlərini də oxuyuram:

"Nüvə ilə nüvə birləşir. Məkanla məkan birləşir. Aktiv

məkanla aktiv məkan birləşir. Məkanlar nüvələri ilə birləşir. İki nüvə arasında zərrələr axımı birləşir.

Bir İşıq zərrəsi ətrafında məkanlar birləşir.

Günəş mərkəzdədir, ətrafındakılar zərrələr axımı ilə birləşir. Ətrafındakılar hərəkətdədir. Özü hərəkətdədir. Özü hərəkətdə, özlü hərəkətdə, Mənimlə Vəhdətlə hərəkətdə.

Ətraf məkanlar Mənlə, Baxışımla Mənlə, Zərrələrimin Axını Vəhdətində Mənlə.

O Günəş, mərkəzdə olan Günəş Mərkəzdir, ətrafındakı məkanlar (_planetlər_**) o Günəşlə birgə hərəkətdədir.**

O birliklər istilərlə deyil. Məkanın məkana bağlılığı vəhdəti istilərlə deyil, məkanlar ətrafı kainatlarda istilərlə deyil.

Yerlə Günəş arasında bağlılıq var. Nüvə ilə, nüvə bağlılığı var. Nüvə ətrafında zərrələr — o məkanın varlığındakı zərrələr.

(_Yerdəki_**) İsti (**_onun_**) nüvə(**_sin_**)dəndir, (**_Yerdəki_**) isti (**_tam olaraq_**) Günəşlə deyil. Günəşlə o məkanınız bağlılıqdadır, zərrələrin axımı ilə bağlılıqdadır.**

Hər məkanın (_planetin, günəşin_**) aktivliyi nüvəsindədir, nüvə ilədir. O varlığa istilər, soyuqlar sabitliklər (**_yaradaraq_**) nüvə ilədir.**

Nüvə əsasdır; yaranış ardıcıllıqları nüvə ilə bağlılıqdadır.

(V.— Ətraf məkanlarda yaşayışın, canlıların varlığı Günəşin yaydığı isti qədəri ilə olsa idi, Marsda, Ayda, Yupiterdə və digər planet və peyklərdə də müəyyən qədər yaşıllıqlar, sular, dənizlər olmalı idi. Buna Günəşin şüa enerjisi çatardı. Bizim Günəş sistemimizdə yaşayış, bioloji aləm yalnız Yer planetindədir, çünki onun nüvəsi digərlərindən aktivdir. Düzdür, planetlərdə, onların daxilində müəyyən qədər nəmlik olsa da, onların nüvələrinin azacıq aktivliyindən asılı olaraq, səthlərinə də azacıq su qalxa bilir. Lakin onlar, Yer üzündə olduğu kimi,

yaşayışı tə'min edə bilməzlər).

Günəş saçır, işıq saçır, zərrələr axımını birlikdə edib birlikdə saçır, ətrafına öz (*kütləsi*) qədərində saçır.

Günəş zərrələrin bir toplumda saçımıdır. Toplanar, saçılar; saçar, sərf etməz, kainatlardan, ətraflardan zərrələrlə vəhdətlə yenə zərrələnər. O, tükənmir, tükənə bilmir. Tükənəcəksə, nüvə passivləşməli. Nüvə passivləşər(*sə*), ətrafında, kainatlarda olan (*passiv*) məkanlar qədərində olar".

F.— Bu proseslər bizim təfəkkür aləmimiz üçün çox mürəkkəbdir. Bunları praktik olaraq nə cür, nə vasitə ilə təsdiq etmək olar?

V.— Bu deyilənləri nə təsdiq, nə inkar et; dərk et.

GÜNƏŞİN SEVİNCİ

V.— Sevinc nədir?

"Sevinc nədir?" sualına birmə'nalı olaraq cavab verərdim ki, "o, gördüyümüz bu aləm içərisində birinci olaraq Günəşin özündədir; o, Günəşin varlığındadır. Onun saçımının özü sevincdədir".

F.— Yadıma Naxçıvanda olduğum 1999-cu ilin Novruz bayramından qabaqkı hansısa bir gününü saldın, məni o cazibədar dəqiqələrə qaytardın. Mən, ola bilər ki, ömrümdə heç zaman, hətta çiçəkləmiş ərik, gilənar, alma ağaclarına baxdıqda belə, bu qədər təəccüblə gözəlliyi, yə'ni Günəşin bu qədər sevinc içində öz işıqlarını saçdığı kimi bir gözəlliyi seyr edib məftun olmamışam.

Ümumiyyətlə, maddilik əsarətində olub "materializmin, maddiliyin, mal-dövlət həvəskarlığının, sərvətbazlığın, onun ən adi forması olan pul yığımının tüğyan etdiyi" əsrimizdə yaşayan biz insanların əksəriyyəti, deyək ki, "incə ruhlu şairləri" istisna etsək, ətrafdakı incəlikləri, zəriflikləri duymaq qabiliyyətinə az

malikik. Ona görə də, öz düşüncəmizə uyğun, ətrafımızdakı "gobud materiyaya" qarşı özümüzü də gobud aparmaqla rəftarımıza haqq qazandırırıq və düşünürük ki, dünya elə beləcə də, özümüzün bu dar məqsədlərimizə uyğun qurulub. Yə'ni, bir çoxlarımız "gəl bu dünyaya, çalış çoxluca pul qazan, şöhrət tacını başına qoy, qoy, hər kəs səni barmaqla göstərsin; ye, iç, qocaldıqdan sonra da ölüb çıx get, — vəssalam. Onsuz da, dünya 5 günlükdür, sonrasında da, — "cümlə cahan batsa da, batsın, — nə işim var'"" ehkamları, düşüncələri ilə yaşayırıq. Nəticədə, öz biliksizliyimizin, nadanlığımızın, cəhalətimizin, insan varlığının bu dünyada nə üçün yaşadığının əsl səbəblərini, mahiyyətini və Məqsədi bilmədiyimizdən müxtəlif fəlakətlərə, mərhumiyyətlərə tək-tək, fərd-fərd, yaxud kollektiv surətdə, topa-topa mə'ruz qalırıq. Çox arxalandığımız cəmiyyətin, ayrı-ayrı birliklərin aramıza qoyduqları "qayda-qanuları" da əlimizdən tutub, bizə adicə bir köməklik də edə bilmir.

Yadımdadır ki, gündüz saat 4-lə 5 arası olardı. Sənin evində oturub, ailə üzvlərindən birisi ilə söhbət edirdim. Artıq kifayət qədər vaxt keçməyinə baxmayaraq, onun mənimlə həm söhbət etdiyini, həm də gözünü pəncərədən uzaq bir nöqtəyə zillədiyini gördüm. Soruşduqda, bəlli oldu ki, o, Günəşə çəkinmədən, gözlərini işığın yandırmasından ehtiyat etmədən baxırmış. Qorxa-qorxa mən də 30 — 50 saniyyə ərzində Günəşə baxdım və təkrarsız gözəllik gördüm.

Günəşin ətrafında, onun diskindən xeyli (kifayət) qədər uzaqlıqda, topa-topa, ağappaq buludlar mənzərəsini gördüm. Diskin qıraq çevrəsi boyunca çox ağ olan bir işıq zolağı ilə örtülmüşdü. Günəşin diski 35 — 45 sm ölçüdə görünürdü. Onun ortasında, Yerin üfüqünə paralel olaraq (*Naxçıvan şəhərinin coğrafi en dairəsi 39°11′-dir*), ayrı-ayrı çox böyük ağ işıq topaları diametri boyunca dalğavari hərəkətlər edirdi. Bunlar bir növ elektrik boşalmalarını xatırladırsa da, bilinirdi ki, elektrik hadisəsi deyil. Hərəkətdə olan bu parlaq işıq topalarının eni,

diskin görünən ölçülərini (*35 — 45 sm*) saxlamaqla, 9 — 10 sm ölçüdə də görünürdü.

Bir azdan sən də gəlib həmin mənzərəni gördün.

Günəşin bu halı cəlbedici bir gülüşü xatırladırdı. O, öz varlığına sevindiyi halda, bayaq dediyim kimi, biz özümüzə, insanlığımıza və ətrafa sevinmirik, az qiymət veririk.

V.— Günəş 2 — 3 yaşında olan bir uşaq sevinci halı ilə görünürdü.

Ümumiyyətlə, astranomlar ilin bu vaxtında, yə'ni mart ayında Günəşin müşahidəsinə çox diqqət yetirsələr, bu ərəfədə onun haqqında daha çox mə'lumat əldə edə bilərlər.

BİR DAHA ZƏLZƏLƏ HAQQINDA

F.— Vahid, keçən söhbətlərimizdə zəlzələ haqqında danışdıq (*bax:""Yaranış" haqqında söhbət" II hissə; 1999*), amma Böyük Yaradanın bu barədə yeni Deyiminin necə olduğunu söyləmədin. Yaxşı olar ki, indi Onu mənə olduğu kimi oxuyasan.

V.— Böyük Yaradanın yeni Deyimini 12 dekabr 1999-cu ildə Diktə Etmişdi. Onları indi sənə oxuyuram:

"Dartıdadır, lifləri dartıdadır, lifləri ortaya dartıdadır, ortaya toplanmadadır. (bax: şəkil 5. *(Bu sxemi də Böyük Yaradan Öz Deyimlərinə əlavə olaraq, Göstərmişdi)).* **Dartıdan azad olmada, ilki ilk kimi olmada. Dartı — ortadan olmada. Tir sınar, metal üzülər, sanki ucları uzanar.**

"Zəlzələ" dediyin dartıdadır, laylarda dartıdadır. Lay laydır, laylarla laydır. O qat qatdır, laylarla laylar arası qatdadır, qatlarladır. O laylar o tir kimi, o metal kimi gərilmədədir, dartıdadır. Onda azalır, zərrələrin axımı azalır. Zərrə qarışıqdır, laylarda yaradıcı İşığı qarışıqdadır.

O zərrələr hərəkətdədir, ahəng axımı ilə, vəhdətlə

hərəkətlədir. O layda qarışıqdır, vəhdət İşığı qarışıqdır.

O qarışığı gətirər, gətirən gətirər, lay üstündə hərəkətdə olan bəşər gətirər. Bəşər etdikləri ilə qaranlıqlar gətirər, o əraziyə — laylara gətirər; özündə səhvləri ilə ətrafa, o laylara gətirər. Zərrələr qarışığı durar, bir düzümə durar; durar, — dartıda durar, dartmaya durar. Bölüm-bölüm dartmaya durar, dartınar, qaranlıq nöqtələri biri-biri arasında qopar. Qopmuşlar arasına bozluq dolar, boz zərrələr dolar — əbədiyyət zərrələri, əbədiliyi hifz edən dolar. O zərrələr bərpa edər dartını, qarışıqları bir ahəng, bir vəhdət düzümündə düzümdə edər.

Hər varlıq (*cisim, hissəciklər, materiya*) **azaddır, azad Yaratmışam, azaddır. Bərabərliklər arasında Bərabərliyə Yaratmışam, azaddır. Bir-birinə zorakılıq etməsin, azaddır.**

"Tir" dediyin qırılmaz, zor etməsən, qırılmaz; qırılmamalıdır, qırılmaz. E'tinasız olsan, — yorular; varlığında zərrələrin hərəkəti yorular. Özünü küsgün bilər, yorular. Rəhminin, mehribanlığının işığından özünü "uzaq" bilər, yorular. Yorular, yorğunlaşar, yorular. Azad edər, özünü yorğunluqdan azad edər.

Laylar gərilər, — zərrələr axını pozular. O laylara yoxdur, mehribanlıq, diqqət yoxdur. Səthində, səthinin səthinə qaranlıqlar toplanar. Azad edər, özünü bəşər diqqətsizliyindən azad edər, bərabərliyi bərpa edər. Anlam yaddaş gətirər, cəm yaranış bərabərdir, azaddır, yaddaş gətirər. Bəşər uzadar, uzaq edər, etdikləri ilə uzaq edər, zərrələr axımını vəhdət arasında yubadar, uzaq edər. O laylar yaradıcılıq arasında yaradıcılıqdadır. Yaranmışlarla bir vəhdət bağlılığında laylar yaradıcılıqdadır. Gərilər, tarımlanar, özünü azad edər.

Axşam olar, gecə olar, günəş dönər, gecə olar. O laylar, o qatlar məhdud bilər, — Günəş zərrələrinin axımı arasını məhdud bilər.

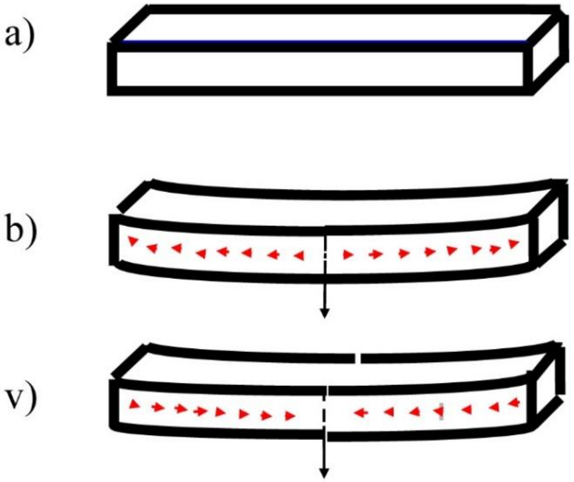

Şəkil 5. Zəlzələ anında yer laylarında
dartılma və çökmə sxemi

a) liflərdə zərrələrin sabit axını;

b) liflər daxilində dartılmadan gərilmə və mərkəzdə isə çökmə;

v) liflərdə zərrələrin uclardan varlıq daxilinə (mərkəzə) toplanması, uclarda isə onların azalması; mərkəzdə çökmə.

Bəşərdə yoxsa İşıq, Günəşlə arasını zərrələr axımında məhdud bilər. Dartınar, gərilər (*ki*), azad olsun, günəş zərrələri ilə bərabər olsun. Bərabər olsun (*ki*), Yerdə İşıq (*nüvə*), layda İşıq zərrələri axımı sabit olsun. Günəş, Yer, nüvə zərrələri axımı sabit olsun. Bəşərdə azdır, zərrələri azdır, etdikləri ilə azdır. Az — azdır, o bəşəri hifz etmək üçün azdır. Bəşər gətirmir. Özündən işıq, yaradıcılığa işıq gətirmir. Zərrələr axımı xəttə durar, Günəş istiqamətinə xəttə durar. Dartınar, gərilər, xətt, xəttlər bir vəhdət axımında durar.

Gecə yatar, bəşər yatar, Zərrə axını sabit olar,

Kainatlarla, varlıqlarla bağlılıqda sabit olar. Zərrələr axımına o anda bərabərliyə gətirməyə gecə sabit olar. Zəlzələ bərpa edər, İşıq, zərrə axımını sabit etməyə dartınmada bərpa edər.

Etməsin, bəşər etməsin; narazıçılıq etməsin, yalanlar, məqsəd, məkrli olub etməsin; şayiə, iftira səpib, etməsin.

Özünə qaranlıqlar gətirməsin, ətrafına qaranlıq gəlməsin.

İndi bu ərəfədə Amerika qit'əsi başa gəlir (*birinciliyə gəlir, yə'ni, daha da iqtisadi inkişaf etmiş, qüdrətli, elmli, mədəni ölkə olacaq, özünü və digər dövlətləri müdafiə qabiliyyətində olub sülhsevərliyi sayəsində digər dövlətlər onun sözünü eşidib sülhməramlı deyimlərinə əməl edəcəklər***). Yer üzündə dövlətlər arasında münaqişələr var, biri-birini başa düşmək istəmir, münaqişələr var. O dövlət dövlətlər arasına gətirir, sülhü dövlətlər arasına gətirir. Sülh göndərilib, yerə sülh göndərilib. Sülh istəklinin, o İlk Müqəddəsinizin (***on Müqəddəsdən biri***) o ərazidə İşığı var. O İşıq ətrafına İşıq göndərilib, İşıq var. Sülhə sülh İşığı göndərilib, İşıq var. O qit'ə dartınacaq, silkələnəcək, sülhə sülh gətirəcək, uzun müddətli İşıq gələcək.**

Amerika dartınacaq, İşıq gələcək. Türk dartınacaq, dəmir gələcək. Tailand dartınacaq, o əraziyə sakitlik, sükut gələcək. O böyük qit'əyə sükut gələcək, sakit olacaq.

Bir qit'ə də qaldı. Ona da dartı gələcək. İşıq gələcək, amma o, İşığı dərk etməyəcək, bəşər biri-biri arasına yenə dartı gətirəcək. O ərazi bitgilidir, bitgisi yaşıl iynəlidir. Səthi qırmızılıdır, torpağı qırmızılıdır.

Laylarda, qatlarda, onların varlığında nəmlik var. Onlar bu nəmlik qədərində dartınmada, gərilmədədir.

Layda, qatda nəm var, nəm qədərində çökmədə, nəm qədərində dartıda; nəmdə zərrə — pak zərrə, zərrə zərrə ilə bir axımda, vəhdətdə".

AĞ CIRTDAN

B.— Kainatlarda od üstündə, onun müşayiətində məhv olan, dağılan, qızarmış, qırmızı planetlər, məkanlar var ki, onlar parçalanır. Parçalanan o məkanın mərkəzindən, nüvəsindən Ağ İşıq qədəri (kürrəvi) ayrılır. O da qalxır, Böyük Yaradan İşığına qovuşur, birləşir.

F.— O məkanlar, o obyektlər niyə qızarır, niyə parçalanıb dağılır?

V.— Bəşər böyükdür, amma ki, ağlı ilə deyil, etdikləri ilə deyil, zəkası ilə böyükdür. Çox ucadan Yer kürrəsinə baxdıqda bizim bu bəşər varlıq qədərində varlıqdır, balaca varlıqdır, varlıqlar arasında o da bir varlıqdır. Lakin maddi aləmdə yaşayan bəşər maddiliyə lazım olduğundan da çox üstünlük verərək, özünə və ətraf mühitə, ətraf aləmə qaranlıqlar toplayır. Bu qaranlıqlar, bu qaralıqlar ətraf məkanlara da qalxıb yayılır.

Yer məkanından qalxan, Yer məkanından ayrılan qaranlıqlar qədəri bir topluma, bir nöqtəyə — o obyektlərə toplanır. Beləliklə, o dağıntıya sirayətdir bəşər. Bəşəriliyi az deyil, etdikləri də az deyil bu yaranışın.

F.— Çox uzaqdadır o məkanlar. Necə olur ki, bu bəşəriyyət o nəhayətsizliklər arasına qaranlıq, qaralıq toplaya bilir?

V.— Cəm olan altı yaşam məkanında yığılan məkrlər qədəri, o məkrlərdən isə qaranlıqlar qədəri artır, yayılır. Yayılan — qalaktikalara yayılır. Qalaktikalara yayımının istiqamətlənməsi var. Bir istiqamətdə toplanan, nöqtələnən o qaranlıq Böyük Yaradan Baxışında bir topluma toplanır. O tə’yinlənmiş məkana və onun ətrafına toplanır. O məkan öz dağıntısı ilə qaranlıqları dayandırır. Yoxsa kainatlar min, milyon illərlə ancaq qaranlıqlar toplumunda, qaranlıqlarda qalardı.

F.— Nə qədər də gobud və dəhşətli imiş bu bəşər öz məkrləri, hiylələri, rüşvətxorluğu, vəzifəbazlığı ilə, öz yekəmənliyi, hakimlik iddiaları ilə, müharibələri ilə, özlərinin

pul, sərvət yığımları ilə, savadının, elminin, təvazökarlığının azlığı ilə. Bununla birlikdə nə qədər də Pak imiş Kainat, kainatlar! Belə bir bəşər yaranışının bu Pak Kainatda saxlanması çox bahaya başa gəlir. İnsan isə özünün savadsızlığı, avamçılığı, cəhaləti içərisində belə özündən çox razıdır, fikirləşir ki, "yer üzünün əşrəfi odur", özünə şer'lər qoşur, "qəhrəmanlıqlarına" tə'rifli dastanlar bağlayıb, romanlar yazır.

V.— Son ucda İşıq qalibdir qaranlıqlara.

F.— Deyirsən ki, məkanın nüvəsindən kürrə şəklində İşıq toplumu ayrılır. Yəqin ki, bu halda məkanın (*planetin, ulduzun*) nüvəətrafı maddəsi də dağılıb toz-torpaq, dumanlıqlar şəklinə düşər və ətrafa yayılar.

V.— Bəli. Ayrılmış nüvə isə, özünün kiçik olmağına baxmayaraq, ətrafa çox parlaq işıq saçır.

F.— Sən dediyin qızarıb şişərək partlayan obyektləri astranomlar "qırmızı nəhəng"-lər, bunların partladıqdan sonra "ən yenicə yaranmış ulduz", yə'ni içərisindən ayrılan nüvəsini "Ağ cırtdan" adı ilə, bütün bunları isə "obyektlərin evolyusiyası, təkamülü, doğuluşu və ölümü" kimi adlandırırlar. Ağ cırtdanlar Kainatda kifayət qədər var, məsələn, təkcə bizim Qalaktikada 100-ə qədərini astranomlar sayıblar və biliblər ki, onlar öz oxları ətrafında çox böyük bucaq sür'ətilə fırlanırlar.

V.— Ümumi halda bu dediyin Ağ cırtdanlar Kainatda iki halda müşahidə edilə bilir: 1) məkan dağıldıqdan sonra onun nüvəsinin (*İşıq payının*) Böyük Yaradana yönəlib qayıtması dövründə; 2) Böyük Yaradandan Tə'yinat aldıqdan sonra Kainatın müəyyən bir yerinə, sahəsinə yönələrək öz İşığını digər planet və ulduzların yaranması və yaxud onların İşıqla qidalanması üçün Pay şəklində, Pay rolunda olduğu dövrdə.

F.— Yer üzərindəki müşahidəçi onların 2-ci qisminin hər bir dönümündə eyni bir nöqtəyə, yə'ni Yerə tərəf yönəlmiş, tuşda olan müvafiq siqnallarını tutub qeyd edə bilir. Bu siqnallar pulsvari olduğundan belə obyektlərə "pulsar" adı veriblər.

(Hətta 1967-ci ildə kəşf edilmiş və Xərçəngvari dumanlığında yerləşən NP 0532 pulsarı öz oxu ətrafında 0,033 san. ərzində bir dövr edir ki, onun hər bir bu dövründə verdiyi siqnalı burada, Yerdə qeyd ediblər).

V.— Sən dediyin o siqnalların istiqaməti Ağ cırtdanın özündən İşıq Payı göndərdiyi səmtə tuşlanmış olur. Yer üzündəki müşahidəçi siqnalı o vaxt qeydə ala bilər ki, İşıq Payı ya Günəş qrupundakı bir məkana və ya da bu istiqamətdə olan digər bir (*qrup*) məkana yönəlmiş olsun.

F.— Sənə onu deyim ki, astranomlar bu hadisəni öz müşahidələri ilə nisbətən düzgün tə'yin ediblər: "qoşa, ikili ulduz (*planet*) sistemində "maddə" (*əslində İşıq Payı*) bir ulduzdan digərinə axır və ulduzların təkamülünü, evolyusiyasını sür'ətləndirir".

İndi onu da deyim ki, müddət keçdikcə obyektdən göndərilən siqnallar arası vaxt uzanır, yə'ni obyektin öz oxu ətrafında fırlanmasının bucaq sür'əti azalır.

V.— Deməli, həmin obyektin özündən göndərdiyi İşıq Payı sərf olunaraq getdikcə azalır və hansısa andan sonra isə obyekt görünməz olur.

F.— Bəs, nə üçün Ağ cırtdan özünün eyni bir nöqtəsindən (*onun öz səthində bu "nöqtənin" diametri 1 km-ə qədər çatır*) İşıq Payı göndərir?

V.— Çünki, vaxtilə yarandığı anlarda Böyük Yaradan Tərəfindən İşıq Payı o obyektin özünün məhz bu nöqtəsinə Verilmişdi. Obyektlər İşıq Payını hansı nöqtəsindən başlayaraq almışlarsa, elə o nöqtədən də İşıq Payını qaytarıb verirlər.

F.— Astranomlar hesablayırlar ki, Ağ cırtdanların sıxlığı 10^6 — 10^7 q / sm^3 həddindədir. Bu qəbildən olub, yalnız sıxlığı 10^{14} — 10^{15} q / sm^3 həddinə çatan ulduzları neytron ulduzları adlandırırlar. Deməli, neytron ulduzlarının sıxlığı Ağ cırtdan ulduzlarınkından milliard dəfələrlə artıqdır.

Hesablayırlar ki, neytron ulduzların maddəsi yüksək

axıcılığa malik maye kimidir. O, bu qabiliyyətinə görə maye heliumu xatırladır. Bilirik ki, helium qazı çox aşağı mənfi temperatur qiymətlərində maye halına keçir və (*elektriki*) yüksəkkeçiricilik qabiliyyətinə malik olur. Astranomlar mətəəl qalıblar ki, özlərinin hesabladığı kimi, neytron ulduzlarda temperatur milliard dərəcələrə çatdığı halda, o, yüksəkaxıcılıqlı və yüksəkkeçiricilik qabiliyyətində nə cür ola bilər.

Bundan başqa neytron ulduzunun üst qatları özünəməxsus kristal quruluşunda, kristallik strukturunda olan və qalınlığı bir kilometrə çatan, çox möhkəm qabığa malikdir. Hesablayırlar ki, pulsarlar çox böyük sür'ətlə fırlanan neytron ulduzlarıdır.

V.— Astanomlar Ağ cırtdanları və həmin qəbildən olan neytron ulduzların temperaturunun milliard dərəcələrə çatmasını onların özünəməxsus çox böyük işıqlığına görə düşünürlər. Əslində, onlarda astrofiziklərin düşündüyü istilik-nüvə reaksiyaları getmir. Əgər, yadındadırsa, bizim Günəşin nüvəsində teperaturun 6 — 12° S olduğunu sənə demişdim (*bu kitabdakı "Günəşin paklanması" söhbətinə bax*). Ağ cırtdanların kütləsi doğrudan da soyuqdur, çünki vaxtilə onlar planetlərin nüvələri rolunda olublar.

Təəssüf doğuran hal odur ki, orta məktəb proqramlarında astranomiya fənninə çox az yer verilir. Böyük Yaradanı, Kainatı dərkiyyat yollarından biri də bu elmlədir.

QİYAMƏT

F.— İnsanların çox böyük əksəriyyəti Yer üzündə olacaq Qiyamətdən çox böyük qorxu ilə, dəhşətlə danışırlar. Qiyamət ilə Məhşər eyni bir anlamlı hadisədirmi?

V.— Qiyamət Məhşərdən sonrakı mərhələli hadisədir. Məhşər haqqında səninlə söhbət etmişdik *(bax: bu kitabın II hissəsinə*). Böyük Yaradan 28 yanvar 1999-cu il tarixində Qiyamət haqqında belə Bildirdi:

"Son gün, son gecə olacaq. O gün olacaq, o an olacaq.

Son qayıdanlar olacaq. Önümdə duruşda olacaq, — xətt-xətt duruşda olacaq. Rəhimlilər, mehribanlar, inamlılar bir xəttdə duracaq.

Son günün son gecəsinin o Anı olacaq. Canaparan (*Əzrail*) o məkana (*Yerə*) yaxın olacaq. Uzaqda dayanıb uzaq olacaq, uzaqdan baxan olacaq. O, məkanın (*Yerin*) yanmasına baxan olacaq, — o məkanda son bəşərin (*yanaraq*) paklanmasına baxmada olacaq.

Onlar düzüləcək, bir düzümə düzüləcək. Canaparanla qalxışda olacaq. Son bəşər yaranışı Məkanıma Ağ İşıqla, Pak Ağ İşıqla Paklığa Qalxışda olacaq. Onlar bir komda olacaq.

Məkanımdan səslənəcək, Səsdə səslənəcək; Cəm kainatlara Səs səslənəcək. İlkdən yaranmış bəşər, sonuncu qayıtmış bəşər (*Səsi*) eşitmədə olacaq. Bir qalxışda düz durub, düz qalacaq.

Çağırış olacaq, İlk bəşər çağırışda olacaq, o məkanda bəşərləşmiş bəşər çağırışda olacaq.

İlk çağırışda eşitmədə olacaq, kişi yaranışı eşitmədə olacaq.

İlkdən İlk çağırılacaq, sondan son qayıdan çağırılacaq. Duracaqlar, bir xəttdə duracaqlar. Sonuncu qayıdan İlki görəcək. İlk Sonuncunu görəcək. Aralarda bir-birinin təzahüründə yaranmışı, — özlərini görəcək.

İlk yaranmış son Qayıdanı görəcək. Bağışlanmalarını yenə görəcək.

İlkdən birinci yaranmışdı, Yaratmışdım, yaranmışdı. İlkindən ilklərini Yaratmışdım, təzahürləri ilə, etdikləri ilə bəşəri yaranışını Ağ İşıqda görəcək.

Birinci Sonuncunun bağışlanmasını diləyəcəkdir. Sonuncu özünə qədər yaranmışın bağışlanmasını diləyəcəkdir.

Təkrar yaranış təkrarının bağışlanmasını diləyəcəkdir.

Onlar öz saylarını onda biləcəkdir. İlkdən ilk yaran-

mışla arada yaranmışları Onda görəcəkdir. Sayları Onda görəcək, yaddaşı Onda gələcək. Özündən əvvəlkini Sayda görüb, Mənim Rəhmimi görəcəkdir.

Onların, cəm yaranışların, bəşəri yaranışlarının Bağışlanmasını onda görəcəkdir.

Ağ Müqəddəs məkanlara Ağ geyimdə tə'yinliyini görəcəkdir.

İlk Vahid "Con Vahidi" görəcəkdir. "Son Vahid" ilkdən Əbədi yaranmışı, — bir dəfəyə yaranmışı Onda görəcəkdir. Onlar birlikdə yenə bir Bağışlamamı, — Rəhmimi birlikdə bir görəcəkdir.

Hər yaranmış bəşər İlki ilə, Sonuncu ilə Önümdə duruşda olacaqdır. İlkdən bir dəfəyə yaranmış Yaranışlar arasında Əbədi yaranışını Onda görəcəkdir.

Çağırılacaq qadınlar, duracaq bir xəttdə qadınlar. İlki Sonuncunu, Sonuncu İlki görəcək. Bir dəfəyə İlkdən yaranmışını bir də görəcək.

Duracaq, o an duracaq Ağ geyimlilər — o Müqəddəslər, o İcraçılar. Yaddaşlarına Yaddaş olacaq.

Məkanımdan uzaqlığı, o Müqəddəslərə Qayıdışı, uzun müddətlərə Qayıdışı yaddaş olacaq. O bəşərilikdən Əbədiyyətinə, Mənə Qayıdışı şadlıqda olacaq. Onlar Bağışlanmada olacaqdır. (*Bu Bağışlanmalar prosesi kiçik bir ana, —* *Yer üzündəki vaxt ölçüsü ilə cəmi 14 dəqiqəyə çəkəcəkdir***).**

Yenə Rəhmimi Dedim sənə, Yenə Səbrimi Dedim sənə, İlk yaranışın (*bəşərin***) Sonunu Dedim sənə.**

— Ya Böyük Yaradan, bu Qiyamət yalnız bizim Yer üzü üçünmü? Hər bir bəşər üçünmü? Daha bəşər yaranışı yaranmayacaqmı?

— "O bir məkandandır" Dedim sənə. "Göndəriş o məkana (*Yerə***), Qayıdış o məkandandır" Dedim sənə. "Sonuncu bəşər"— Demədim sənə.**

"O məkanın (*Yer planetindəki yaşayışın***) sonudur" —**

Dedim sənə; "Məkanların sonudur" Demədim sənə, "Yaranmışın sonudur" Demədim sənə".

F.— Doğrudan, Qiyamət — qiyamət imiş və qiyamət olacaq.

ŞEYTAN ODDA, OD ŞEYTANDA

F.— Vahid, din kitablarında Şeytan haqqında çoxlu əfsanələr, yazılar var. Məsələn, Qur'anil-Kərimdə Həzrəti Mühəmməd (ə.s) insanlara bilgi verir ki, Şeytan oddan yarandı və o, nə insanlara, nə də Yaradana tabe olmayıb; əksinə, Qiyamətə qədər bəşəriyyətə ziyanlar, əzablar gətirəcək.

V.— Hə, Həzrəti Mühəmməd (ə.s) olduğunu olduğu kimi deyib. Amma İlahiyyatın digər böyük anlamları da var ki, o, bu deyimi ilə o Anın, Böyük Partlayış Anının anlamını gətirib bəşəriyyətə.

Bu tamamilə belədir. O Ana bax, Böyük Yaradan "Yaranış" Kitabında Bildirir ki, **Mən qaranlıqlara İşıq Saçdım, qaranlıqda olan məkanlar böyük səslə parçalandı, hər tikəsi bir məkan oldu.**

O Böyük Partlayış Anında bozluqda — qaranlıqlarda olan məkanlar parçalandı. O İşıqdan Partlayış Anında bütün spektral rənglər yarandı. Partlayış Anında od, isti yarandı və o odun, istinin özü ilə bərabər o Qara varlıq o sahədən uzaq oldu. Qara varlıq: "Mən oddan yarandım; oddan yarandığımdan yaranışa, insanlara tabe deyiləm". Yə'ni o Partlayış Anında məkanlara ayrılan istidən o Qara varlıq uzaq oldu. Qara varlıq o Anı, yə'ni o Böyük İstilik Anını deyir. Yə'ni demək istəyir ki, "o Partlayışın özü olmasa idi və Partlayışdan İsti ayrılmasa idi, mən Qara varlıq, elə onsuz da, var idim. O Andan Mən İşığa qaranlıqlarımı yenə də gətirəcəyəm". "Mən oddan yarandım" deyimi ilə o, Partlayış Anını, bu Andakı ayrılan istiliyi bildirir. Yə'ni o Andan Qaranlıq İşığa, Yaranışa, insanlara ziyanlar, dağıdıcılıqlar gətirir. Həm də o, insanları həmişə aldadaraq əsl

həqiqəti onlardan gizlədir ki, bu da insanlarda müxtəlif əqidə və dünyabaxışları yaradır. Məsələn, dahi dramaturq Hüseyn Cavid özünün "Iblis" əsərində yazır:

İblis

(*istehzalı qəhqəhələrlə*)

Lakin bu xəta... Atəşi zülmət sanıyorsun!
Sən arif ikən halbuki pək aldanıyorsun!
Zülmət deyilim, iştə mənim hər sözüm atəş...
Atəş, özüm atəş, üzüm atəş, gözüm atəş.

Arif

Mən Nurə fəqət talibim, atəş nəmə lazım!?

İblis

Atəşsiz, inan, nur olamaz sabitü qaim.
Atəş, günəş atəş, bəşəriyyət bütün atəş...
Hər bir hərəkət, məbdəi-xilqət bütün atəş...
Zərdüştü düşün! Fəlsəfəsi, fikri dəhası
Həp atəşə tapdırmaq idi zümreyi-nası.
Yalnız bunu dərk etdi o əlləmeyi-məhşur,
Yalnız o böyük baş şu böyük kəşflə məğrur...

Arif

(*sinirli*)

Məhv olsa da həp mənliyim, uymam sana, dəf' ol!

(*Bax: H. Cavid "Seçilmiş əsərləri" II cild. Azərbaycan Dövlət Nəşriyyatı. Bakı 1969. səh. 13-14*).

F.— "Şeytan" sözünü öz fonemləri vasitəsilə təhlil etsək, "İşığı atan, İşıqdan uzaq olan və İşıqdan, düşüncədən uzaq elətdirən" mə'nalarını da verir.

Sonra, bir də deyilir ki, "Adəm və Həvva Cənnət Bağında idilər, Şeytan onları aldatdı". Böyük Yaradanın Cənnət Bağına, Müqəddəs Bağına Şeytan necə daxil ola bilibdir və bunları necə

aldada bildi?

V.— Bax, İlkdən deyilən "Baği-Cənnət" bu Yer planetində, bu məkanda idi. Yə'ni bu məkana gəlmiş İlk Qadın Göndərişləri İlk 10 Müqəddəsi (*Mən, Həm, Ən, Ək, Üz, Qit, Tək, Lap, Dön,Ədd*) Əbədiyyətə qaytarıb aparmalı idi. Hər yaranış İlk Müqəddəslərin ətrafında bir müqəddəs yaranış olduğu kimi bu "Baği-Cənnət" də müqəddəs və toxunulmaz idi. Bu birliyi görən Qara varlıq duydu ki, o İlk Müqəddəslər Böyük Yaradanın Məkanına, Müqəddəsliyə qayıdacaqlar. Qayıtsalar, İşıqlar artacaq, Kainatın forması olan Ovalın özlüyü daha da böyüyəcək. Kainat böyüməsin deyə, qaranlıqlar İşığa qalib olsun deyə, o, İlk Müqəddəsləri aldada bildi. Yə'ni maddiliyə bağlayıb, maddiliklə aldada bildi və Yer üzündə toxunulmaz olan o Cənnət Bağındakı Müqəddəsləri qidalanmağa məcbur etdi və özünü o an qalib saydı. O Müqəddəslik maddiləşdi. İlk Müqəddəslər maddiliyə əl qoydular. O Bağ yox olmadı, yer üzündə qaldı, amma getdikcə maddiləşdi. Yə'ni, İşıqda olan Müqəddəs Bağ da maddiliyə, Yer məkanına bağlandı.

O İlk Müqəddəslər aldanmadan o Baği-Cənnətdən yenə də Yaradan Məkanına qayıdıb Qalxmış olsa idilər, bir daha səhvə yol verməz, daha da kamil Qayıdışda bulunacaqdılar.

Hər bir bəşər yaranışı müqəddəsdir; çünki, Babalarımız Müqəddəs, Nənələrimiz Müqəddəs idilər. Onlardan törənmişlər — Müqəddəslərdən törənmişlər. Yaradan Məkanına, Yaradan Dərgahına qayıtsa idi, o Müqəddəslər daha da Müqəddəslikdə olacaqdılar.

Amma Qara varlıq Onları maddiliyə bağladı.

F.— Həzrəti Mühəmməd (ə.s.) deyir ki, onlar buğda yedilər.

V.— Həzrəti Mühəmməd (ə.s.) bununla daha böyük müqəddəsliyi deyir: buğda da Müqəddəslikdən müqəddəs yaranış idi. Peyğəmbər çox böyük bilgi verir bəşəriyyətə; yə'ni "buğda yedilər" deyimi odur ki, "nə qədər Yer məkanında olacaqsınızsa, o buğda ən əsas qidanız olacaq". O müqəddəsliyə

toxunmaq lazım deyildi. Toxunulduğundan, insan onu bir maddiliyə bağladı; o anla özünü də maddiliyə bağladı. Nə qədər ki, maddiliklə bağlılıqdayıq, yə'ni, Məhşərə, Qiyamətə qədər o maddiləşən buğda biz insanların ən əsas qidası olacaq.

F.— Bəs, o dediyimiz Baği-Cənnətdəki o bitgiləri kim gətirdi, kim əkdi?

V.— Əslində gətirən olmadı, Göndərən oldu. Yə'ni Böyük Yaradan Deyir ki**, "Yaranış Yaratdım, zərrədə Yaratdım, zərrədə Tə'yin Etdim. Bir zərrə — bir Göndəriş".** Bu məkana da o buğda zərrədə Göndəriş idi. Bu zərrə bu torpağa Göndərilib düşdüyündən, müqəddəs olan ilk cücərti meydana gəldi. Yer İlkdən müqəddəs məkan olduğundan, müqəddəs cücərti müqəddəs yer ilə, müqəddəs torpaq ilə birlikdə idi və İlk Müqəddəslər olan 10 babamız ətrafında idi...

(*F.— Vahidin söhbətinin bu hissəsi mənə Yerdəki həyatın başlanğıcı səbəbləri barəsindəki alimlərin hipotezlərini (fərziyələrini) xatırlatdı. Onlara görə həyat bizim planetdə:*

1) *cansız materiyanın, cansız substansiyanın təkamülü nəticəsində yaranmışdır;*

2) *digər aləmlərdə olan mikroorqanizmlərin sporlarının kosmik fəzadan keçib gəlməsi (elmdə buna panspermiya prinsipi deyirlər) və burada inkişafı nəticəsində yaranmışdır.*

Axırıncı hipotezlə Vahidin bu dedikləri arasında oxşarlıq varsa da, onlar prinsipcə tamamilə bir-birindən fərqlidirlər.

Görünür ki, hər hansı bitginin, hər hansı canlının yerə düşdükdən sonra özünün funksiyasına və ətraf şəraitə uyğun, həm də mərhələlər, ardıcıllıqlar üzrə inkişaf istiqamətləri Böyük Yaradan Tərəfindən Tə'yinlənmiş və zərrədə kodlaşdırılmış yaddaş olaraq Göndərilir. Göstərilən bu nöqteyi-nəzər heç də mə'lum təkamül nəzəriyyəsini büsbütün, biryolluq rədd eləmir. Yə'ni, hər bir böyük mərhələlərə daxil edilən kiçik mərhələlərdə təbii seçmələr, kiçik evolyusiyalar özünü təbiətdə göstərə bilər. Buna Böyük Yaradanın Özü də Tə'yinləri ilə, əvvəlki yaşayış

yaddaşlarını qismən Saxlamaqla Yer üzünə Göndərişləri ilə Kömək Edir. Lakin ayrı-ayrı iri mərhələlərdə bu yaddaşlar üzərinə müqayisə edilə biləcək dərəcədə daha iri, lap çox seçilə bilən yaddaş kodları, yaddaş proqramları da Böyük Yaradan tərəfindən əlavə Edilə bilər. Məsələn, qıjıkimilərin və ya dinozavrların dövrünün bitməci və yeni növlərin, yeni siniflərin yaşayış eralarının başlanması, hesab edirik ki, bu qəbildəndir.

Bitgi və heyvanların bu cür inkişafı ilə İlk Müqəddəslər olan 10 babamızın maddiləşməsi və təkamülü (əslində tənəzzülü) şəraitlərini eyniləşdirmək olmaz. Ehtimal ki, bizim bu babalarımızın maddiləşmələrindən sonra bədənlərinin aldıqları forma və funksiyaları onların varlıqlarının əvvəlki kodları ilə uyğun yaranış üçün artıq hazır imiş. Həm də ehtimal edilir ki, adicə suyun və Bernal tərəfindən bir zamanlar söylənilmiş uyğun palçıq lehmələrinin bu maddiləşmə üçün tə'siri böyük imiş.

Lakin insan Darvinin təkamül nəzəriyyəsinə yatmayan varlıqdır. İlk maddiləşmədən başlamış indiyə qədər insan öz varlıq formasını saxlamışdır, yə'ni, əməyin nəticəsində meymun insana çevrilməmişdir ki, insanın da mənşəinin meymun olduğunu deyə bilək).

V.— ... Bax, bəşər yaranışı da belədir. Hər fərd, hər canlı bir Zərrədə Göndərişdir. Yox, əgər, maddiliyin özü maddilik artırsa idi, o maddilik zərrə yaranışında yox, Qara varlıq hökmündə olardı. Qara varlıq isə Yaradan deyil. O, yaranışın İşıqdan artıb, İşığa Qayıdışını, Əbədiyyətə Qayıdışını istəmir və istəməyəcək. Bəşər, bəşəriyyət də müvafiq olaraq istəməsə, bu bəşərin Əbədiyyətə Qayıdışı da çox uzaq olacaq.

Qara varlıq yaradan deyil, yaranışı məhv edəndir.

Böyük Yaradan "Yaranış" Kitabında (III bölmə) Deyimləri ilə Bilgi Verir:

"15. Bəşər varlığında «Ruh» dediyin — İşıqladır, Böyük Yaradan İşığından İşıqladır, od deyil, İşıqladır. Hər gör-

düyün Varlığın əvvəli İşıqladır. «Ruh» dediyin İşıqladır, «maddi» dediyin — maddilərlədir, tək deyil, o da İşıqladır, tək deyil”.

Yə’ni, Yaranış Anı ilə hər yaranış Böyük Yaradanın Pak Ağ İşığı ilə İşıqlıdır. Od Qara varlığa oddur ki, yaranacaq yaranış o odla deyil. O an üçün Qara varlıq odu açır bəşərə.

Həmin bölmədə Böyük Yaradan Deyir:

“21. Məkrdə, Qaranlıqda İşıq yox, İşığınla İşıqları görən olsan, Görənsən. Təmənnada, məqsəddə İşıq yox, İşığınla İşıqları, Əbədiyyətdə Əbədiliyi görən olsan, Görənsən. İşığından İşığı görən olsan, Görənsən”.

Bunlar böyük-böyük Deyimlərdir. Buna görə də yenə deyirəm ki, “od”, “atəş” deyiminin açımı var. Yaradan Nur İşığı ilə Kainatı Yaratdı. O Partlayış Anında, Partlayışdan məkanlar məkanlaşdı. O İşıqla yanaşı isti ayrıldı. İstilik bütöv Ellipsoidin sərhədliyinə qədər hər tərəfinə yayıldı və son kontur sərhədlikdə Qara Varlıq göründü. Qarası ilə, öz Əzəməti ilə Yaranışa əks olacağını bə’yan etdi.

Od, atəş heç də Qara varlıqla bir bağlılıq deyil. Bilirik ki, hər bir yaşam üçün, istehsal üçün istilik sərf edilir. Çay, qida, yemək-içmək istilik sərfi ilə hasilə gəlir. İlkdən isə təbii qaz, elektrik enerjisi istehsal olunmurdu, yox idi. Bəşər oddan-ocaqdan istifadə edirdi. Əgər od bilavasitə Şeytanla, o Qara varlıqla bir bağlılıqda olsa idi, onda bəşər Yaradan İstisi ilə yox, Qara varlıq istisindən istifadə edərdi. Onda soruşulur ki, cəm Yaranış, cəm Varlıq, cəm bəşər kimə və hansı varlığa bir bağlılıqla xidmət etmiş olardı?

Qara varlığın özünün istisi yoxdur, yə’ni, o, istinin sahibi deyil.

Yaradan Yaradandır, Qara varlıq dağıdan.

PEYĞƏMBƏR NUH (Ə.S.) DÖVRÜ

V.— 16 yanvar 2000-ci il, gündüz saat 13^{35}-də Yaradan Yer üzündə Müqəddəs yerləri və onlara keçmişin hansısa bir vaxtında Müqəddəslikdə Baxışını Bəyan Etdi:

“Nuh olub. O, bir Peyğəmbər olub. Yer məkanı paklanıbdır, su ilə, sularla paklanıbdır.

Yer üzünə paklıq, müqəddəslik gəlib. Yaradan Baxışında müqəddəs ərazilər Bə’yan Olunub.

(*V.— Böyük Yaradan Nuh (ə.c.) dövründə yer üzünün Paklanmasını necə Göstərdisə, ona uyğun deyirəm* :

Böyük Yaradanın Baxışından bir İşıq zolağı Yarandı və Onun yer üzündə izi indiki coğrafi əraziyə görə Misir ehramları yaxınınlığından başlandı və hərəkətə gəldi. O hərəkət sanki Yer kürrəsini cızırdı, Müqəddəs əraziləri cızıb Bə’yan edirdi.

Dəqiq yol, marşurut, 6-cı şəkildə göstərildiyi kimi, bu idi: iz Ərəbistan yarımadasının cənub hissəsi ilə, Hindistanın yarısından keçməklə hərəkət edib, şimal istiqamətinə qalxdıqdan sonra Tibet də daxil olmaqla və Çinin bir hissəsini keçməklə, Paklanan böyük bir sahəni əhatə etməyə başladı. Sonra bu iz indiki Əfqanıstanın və İranın şimalını əhatə etməklə, Orta Asiyanı, Xəzəri və Qafqazı kəsdikdən sonra Kiçik Asiyanın bir hissəsini də keçdi və Suriya ərazilərində Aralıq dənizinə tərəf dayandı).

Bax, tarixlərə bax. Onlara bax. O ərazi Nəzərimdə. Müqəddəsliklə, Nəzərimdə Göndərilənlərim Göndərilib o əraziyə, xətt arasına Göndərilib.

Nuh, İbrahim, İsmail, Musa, Zərdüşt, İsa, Mühəmməd, Budda, Krişna təfəkkürlü İlahi bir Elm.

O xətt açıq qalıb, qapanmayıb, açıq qalıb. Aralıq da (_Aralıq dənizi_**) açıq qalıb; Elmin dünyaya yayılması, açılması açıq qalıb.**

O əraziyə, o ərazidən Göndərilənlər Göndərmişəm. Çox sayda Göndərilənlər Göndərmişəm. Bir Göndəriş də Gön-

dərəcəyəm, yenə Şərqə Göndərəcəyəm (şücaətli olanı. O, gələcək, — Şərqə gələcək). O yarımkürrəyə də (*Amerika qit'əsinə***) Göndərilən Göndərmişəm, Deyimlər Göndərmişəm.**

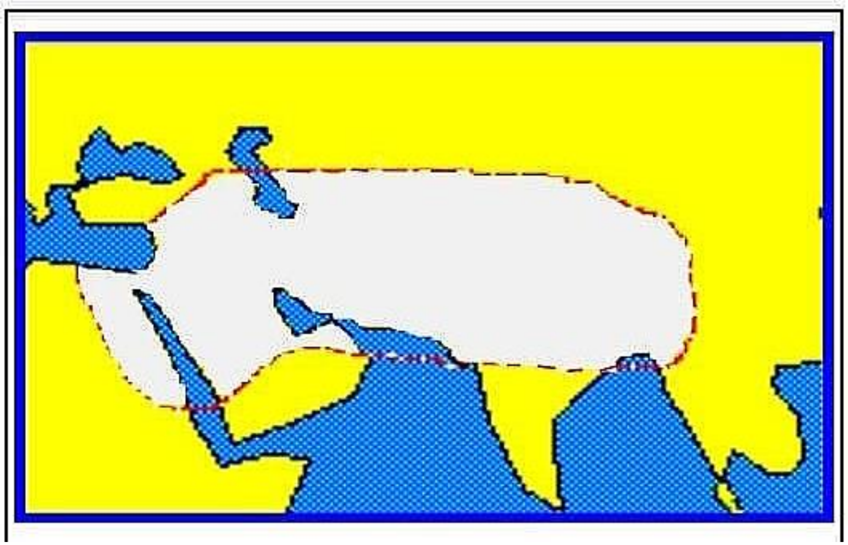

Şəkil 6. Peyğəmbər Nuh (ə.s.) dövründə
Böyük Yaradan Baxışında Yer üzünün Paklanması
sahəsini və onun təxmini konturunu göstərən xəritə

Deyimləri icra ediblər, kainatları çağırıblar, Məni çağırıblar. Onlar aralarına İnamları kainatlardan Göndərmişəm, Mənə bağlılıqla Göndərmişəm.

O məkan müqəddəsdir, Baxışdadır, müqəddəsdir".

Sənə onu da deyim ki, Yer üzündə gələcəkdə, deyək ki, Məhşər olsa və bunun nəticəsində planet tanınmaz dərəcədə dəyişsə də, Böyük Yaradanın Baxışından Yaranan bu İşıqlı sahə Əbədilik qalacaq və Kainatdakı Ağ geyimli Müqəddəslərə bir

mayak rolunu oynayacaqdır. Çünki bu sahə Müqəddəsdir və Müqəddəslik isə heç bir zaman itmir, əbədi qalır.

ƏQL, ZƏKA

F.— Vahid, zəka əqldən nə ilə fərqlənir?

V.— Güclü zəka Əbədiyyəti, varlıqları dərk edir. Amma nə zəka, nə də əql özlərinə uyğunlaşdırılmış Ali zəkanı, Ali əqli yarada bilmir. Zəkanı beyin yarada bilmədiyindən, onun məhsulu deyil. Yüksək zəka Yaradandadır, Yaradandandır.

Bunu 12 fevral 2000-ci il tarixli aşağıdakı Dialoqdan da bilmək olar ki, onu sənə oxuyuram:

"(*Böyük Yaradan Deyir*) ... **Məndən başlanar zəka. Hər bəşərə zəka qədəri Ayırıb Göndərərəm. Əqli zəka yaradar. Əql zəka yarada bilmir.**

Əqlin əvvəli zəkadır. Zəka yaddaş üzərində yaddaşdır ki, əql qədəri zəkadan başlar. Nə qədər dərk edəcək, o qədərində də əqilli olacaq; az dərk edəcək, yenə də əql üzərində, o qədər əqilli olacaq. Amma yenə əqilli olacaq. Əvvəl Mənəm, canlı varlıq yaranışı başla yaranmağa başlar.

Zəka qədəri qədərsizdir. Zəka qədərini çox Göndərərəm, başda cəm Edərəm, beyində cəm Edərəm, yaddaşa cəm Edərəm. Zəka ilə, zəka üstündə əql zəngindir.

— Ya Böyük Yaradan, yaranmış bəşəriyyət zəkalı və əqllidir. Zəka, əql yaddaş üzərindədirmi?

— Yaddaş hər canlı yaranışa Ayrılan qədərdir. O qədər isə qədərsizdir. Yaddaş qədərli (*bir qədər, tə'yin olunmuş qədər***) olmuş olsa idi, o bəşər, o bəşəriyyət bir müddət ərzində o yaddaş qədərini sərf edərdi. Onda zəka qədərini sərf edər, dərk etmək, əql bir müddətə olmuş olardı.**

Bəşərdən bəşər doğular. Yaddaş qədəri o vaxt başlar ki, körpə uşaq kimi dünyaya bəşər doğular.

İlkdən o bəşərə, o bəşəriyyətə doğulduğu andan (*hesab-***

la) **40 gündən sonra yuxu ilə, yuxuda bilgilərinin əvvəlini, yaddaşının əvvəlini Bilgilər üzərində Verərəm, Göndərərəm...".**

Deməli, əql, zəka Yaradanı təfəkküründə yarada bilməz. Əqli Yaradandan axtar. Hər əql qədəri Ondan bir pay qədəridir.

Daha uca əql ruhi çatışmamazlıq deyil. Adi əql Qadiri və Qədəri çətin dərk etdiyindən, əksər hallarda, öz müqayisəsi nəticəsində daha uca əqlə "çatışmamazlıq" kimi baxır.

Ancaq zəka öz təfəkkürü sayəsində ancaq "Ali Əql" dediyinin dərki üçün onun "model"ini yaradır. Özü ilə "model" arasında uzaqlıq, müəyyən bir məsafə olduğundan, o məsafəni görür, sonsuzluğa gedib ardıcıllıqları dərk edə bilmir, edə bilməz.

Biz insanlara elə gəlir ki, "Ali Əql" bu həyatda çətindən-çətin lazım olur. Daha uca dərkiyyat özündən aşağılar üçün yad olduğundan o dərkiyyatlar arasında sanki bir "yetimə" oxşar; çoxluq arasında özünü lazımsız, darıxan görər. Özü ucalıqdaykən aşağılara yenməz. "Aşağı" dediyim onun gözü, zəkası qarşısındadır. Amma ondan daha uca, daha alisi var. O uca daha ucadır, o uca daha rahatdır. O uca İlahiyyat, o uca Yaradan Yanındadır. O isə əbədi olan bir Əbədiyyətdir. O, realdır, əfsanə, mif, nağıl deyil. Əql ucaldıqca kiçilməz, — ətrafda kiçiklikləri görər, özü kiçilməz.

Onlar dərk edilməz, onları dərk etmək istəyənlər çətindən çətin tapılar. Ona qəribə baxar, qəribə hökm çıxararlar; beləliklə də, dərklər özləri özlərini qəribəliklə inkar edərlər. Əqli inkar edən özünü inkar edər, ona görə də, daha Ali Olan o Yaradanı dərk edə bilməz, dərk etmək istəməz.

F.— Yaradan ali əqllərin inkişafını, yetişməsini Gözləmirmi?

V.— Əlbəttə; təkrar, dövri yaranışlar əsasən bundan ötrüdür və bu yaranışlar arasından məhz elələri Əbədiyyətə seçilirlər.

RƏNGLƏR

V.— Demişdik ki, Kainatda rənglər var. O rənglər Yaradandandır.

Ağ (Nur) kainatlara yayılmadadır. O yayılma Ağdan başlar, bozluğu yaradar. Bozluq yaşıllığı yaradar. Yaşıllıq qırmızılığı yaradar.

Kişi bozluqdandır, Əbədiyyətin İlahiyyətindədir.

Yaşıllıq Əbədiyyətdə kainatlar arasındadır.

Qadın yaranışı yaşıl üstdədir. Yaranış İşığın axımıdır. İlahi ardıcıl yaranışların İlahidən rəngi yaşıldır.

Qırmızı müxtəliflikdədir. Qırmızı toplanar, dönər, Ağa dönər, döndərər.

Yaranış dövridir. Ağdan başlar, bozla olar, yaşılla ardıcıllaşar, qırmızı ilə sanki sönər, amma dönər, Ağlığa döndərər.

O rənglər dövridir, müqəddəsdir.

Kişi gözünə, kişi baxışına bax: bir xətlidir, sonu nöqtəlidir.

Qadın baxışına bax: dairəvidir, yaranış ardıcıllığını ardıcıllıqda görəndir.

Ağ İlahidir, boz əbədiyyətdir, yaşıl yaranışdır. Qırmızı (gilənarı) sonluq olmayıb, dönüb Ağlığa bağlıdır.

BÖYÜK YARADAN VƏ ƏBƏDİYYƏT

V.— Varlığı varlıqdan uzaq edib məhv eləmək olmur. Varlığı uzaq elədikcə, yenə də öz varlıq əsaslarına qayıdacaq.

Məsələn, Yer məkanında olan tarixlər də öz tarixiliyinə qayıdır, əvvəlki hadisələr özlərini yenə də o cür göstərir; niyə? — yığımı bu cür yığıblar, bu cür də özünə qayıdıb təkrar olunacaq. Əgər, başqa cür yığımlar olsa idi, elə o cür də təkrarlıqlar baş verərdi. Bunların hamısının, hamısının himi, özülü üstündə qurulması əsasları — varlığın özü və Böyük Yaradanın Özüdür. Yə'ni, bu varlıq Böyük Yaradanınkıdır, Ona

məxsusdur. Varlığı məhv etəməkdən ötrü, onu gərək Böyük Yaradanından uzaq edəsən. Böyük Yaradandan ona görə heç bir varlığı uzaq eləmək mümkün olmur ki, Onun İşığının Vəhdətindədirlər. Əgər, nəzəri surətdə düşünsək ki, bu İşıq toplumunu bir yerə toplamış olsaq, onda həmin İşıq toplumu özü-özünü yaratması üçün partlamalıdır. Partlama var, — Yaradıcılığa xidmətçidir, partlama var, — dağıntıya, məhvə. Bu sonuncu balaca bir sahəni dağıdır, amma köklü surətdə məhv eləyə bilmir.

Demişik ki, Yaranışın ilkindən Böyük Yaradan İşığının Toplumundan Böyük Partlayış oldu və, beləliklə, Kainat Yarandı. Görürsən, Böyük Yaradanın İşıq Vəhdəti Toplumunu Özü Yaratdı, Özü Topladı bir yerə ki, — Yaranış başlasın. Yaranış topa kütlə ilə deyil, hissələrlə olmalıdır. Vahid kütlə formasında Kainat olmaz. Bax, Onun öz yığımından Partlama baş verdi. Partladı, — dağıldı, dağıldı — məkanlaşdı, yə'ni, heç yerə getmədi, məhv olmadı. O, Özü Öz İşığından İşıq payları Payladı ki, **"bu, Yaradıcı olacaqdır, Yaranışa xidmətçi olacaqdır, bunun üstünə Yaranış gələcəkdir".** Məkanlar, qalaktikalar arasında deyirsiniz ki, dumanlıqlar, "toz-torpaq" var. Bu, onu göstərir ki, İlkdən İlk yaranış bir yerdə dayanmayıb, yaranış prosesinin davamıdır, ardıcıllığıdır və Böyük Partlayış özünün əlamətini burada da göstərir.

F.— Həm də haqqında danışdığımız fəzalar arasında olan təqribən 3 K (Kelvin) temperaturu da onun qalıq, relikt temperaturudur. Bu temperaturu Selsi şkalası ilə ifadə etsək, —270° S edər.

V.— Görürsən, Böyük Partlayışdan alınan Yaranış bircə dəfə Yaranıb öz yerindəcə Dayanmayıb; buna, bu Yaranışa Əbədilik gəlibdir.

Bozluğun rəng çaları formasında bir yığımı var və bir də bundan uzaqlığı var. Bozluğun toplum, yığım halı ilkin sikldə xakılığı (qırmızı ilə qəhvəyi rənglərin qarışığı) gətirdi. Bu

xakılığın da özünün sonradan funksiyası olacaq imiş ki, özündən istilik, temperatur verə bilsin və Yaranışa qida rolunda, enerji olsun. Görürsən, üç birlikdən Bir Varlıq yarandı.

İndi o Varlığı məhv etməkdən ötrü bu üçlüyü bir-birindən ayırmaq lazımdır, — Ayrılmır! Belə çıxır ki, onları ayırmaqdan ötrü cəm kainatları gərək məhv eləyəsən. Bu da mümkün deyil! Bu Vəhdətdir! Vəhdəti də sabit saxlayan Böyük Yaradanın Özünün İşığıdır, Axın İşığıdır.

Bu hadisələrin heç biri inkar üstündə deyil. İnkar sənin sonrakı özündən uzaqlığındır. Özündən uzaqlığın sənin cəm İşıqlardan uzaqlığındır. Bu uzaqlıq Böyük Yaradandan uzaqlıq gətirir. Sən Ondan uzaq deyilsən axı! Sənin bir İşıq payın var. Sən beynində, zahirən qəbul edə bilərsən ki, "hamısı puçdur, fanidir!".

F.— Hə. Bu puçluğu, faniliyi düşünənlər hələ çoxdur.

V.— Yox, qardaş, bu, fani deyil axı! İlkdən İlk var və sən varsan və sən özündən sonra yenə də sən olacaqsan. Bu əbədi hərəkətdir, "fani" nəyə deyirlər? Hanı fanilik? "Faniliyin" sonluğu gətirib çıxarar y a l a n üstünə. (*Guya ki*,) "cəm bu ətrafda olanlar, elə, yalandır". Yox, yalan deyil, yalan yoxdur.

Fanilik mə'na e'tibarilə puç anlamıdır. İnsan gərək etdiklərində özünü maddiliyə bağlamasın. Maddiliyə bağlanıb mə'nasızlıqlar edəcəkdir. Geriyə, Oraya qayıdacaq, Orada bu maddi aləm olmadığından, yığdığı insanı onda xilas edə bilməyəcəkdir.

Böyük Yaradan Dərgahına Qayıdışda isə, daha bu maddilik aləmində deyil, Oradakı Müqəddəsliklə Müqəddəslər arasında olacaq.

İnsan yer aləmində özünü bu aləmə deyil, kainatlara, o Müqəddəsliyə bağlamalıdır.

F.— Dialektikada "inkarı inkar" qanunu vardır; bu, baş verən hadisələrə belə tətbiq olunur ki, əvvəldə baş vermiş hadisəni bu gün baş verən hadisə inkar edərək aradan çıxarır, bu

gün baş verən hadisəni isə bundan sonra baş verəcək hadisə inkar edib aradan çıxaracaq.

V.— Gördün, yenə də gəlib çıxdıq ”müxtəliflikdən müxtəliflik” üzərinə.

F.— Bu, əslində “inkarı inkar” deyil, “müxtəliflikdən müxtəliflik” törəmədir.

V.— Bir varlıqdan gedib o biri varlığı tapırsan, o varlıqdan isə gedib digər bir varlığı tapırsan. Bunların hamısı cəm Ellipsoidin içərisindədir. Bu varlıq Varlıq içərisində hərəkətdədir. Sən fikrində varlığı “yox elədikcə” dərrakən onu yenə də tapır. Dərrakən — İlkdən sənin yaddaş kamilliyindir. Axı, onu o vaxt görübsən, özünlə gətiribsən yaddaşını. O yaddaşın sənə imkan vermir ki, onu inkar edəsən. Bunu inkar edirsənsə, beynindəki hansısa bir nöqtə işə düşür ki, “bu, belə deyil”. O yaddaş təkcə yaddaşlığında qalmır, həm də bunun əslinin varlığını da göstərir. Bu varlığı görəndə sən bir də, yenidən qayıdırsan və, beləliklə, bu “müxtəlif”-dən sonra yenə də bir “müxtəlif” ortaya çıxır. Uzun müddət bu “müxtəlifi” tədqiq etdikdə düşünürsən ki, bunun, bəs, “özlüyü” nədir? “Özlüyü” tapa-tapa yenə də o qədər “müxtəlif” ortaya çıxır ki, bunun ucu-bucağı görünmür. Insan onda qalır karıx ki, “əşi, bu, hələlik lazım deyil”. Görürsən, Elm müxtəlifliklərin sırası üzərində qurulub! Fikirləşirsən ki, “Axtarım, görüm, sonra nə olub?”. Sonra, sonra, sonra... Bu sonralardan sonra da o qədər yeniliklər gəlir ki!

Bunların qısası odur ki, İlkdən verilən ilk yaddaşın cəm məzmunu hərəkətə gəlir ki: “**Sən varlıq olmaq e’tibarilə ahənglərin bir varlığısan, vəhdətlərin bir varlığısan; hamısının cəmində, qarışığında bir varlıqsan, — tək deyilsən”.**

F.— Vahid, insanların dini baxışlarında belə bir cəhət də vardır ki, insan heç zaman özünü Allahdan ayrı, uzaq düşmüş hesab etmir. Allahı nə qədər dansa da, sonra fikirləşdikdə,

özünün Allah, Yaradan tərəfindən yaranmışlardan birisi olduğunu dərk edir, başa düşür.

V.— “Allahın yaratdıqlarından birisidir” anlamı gətirir yenə də “İlkdən ilk Əbədi Yaranış” anlamına. Bunun həmin bu anını Böyük Yaradan bir də Qaytarır onun özünə ki: **“Görürsən, son nəticədə gəldin öz İlkin yaddaşına”.** Odur ki, hər hansı formada: ateist, qeyri-ateist, cahil, ya da fanat formalarında həqiqəti inkar etmək olmaz. Deməli, Əbədiyyət var, “puçluq”, “fanilik” fikirləri olduqca zərərli, düzgün olmayan fikirlərdir. Dərkiyyat üstündə isə insan anlamış olacaqdır ki, o, İlkdən Müqəddəslikdən, İşıqdan gəlibdir və müqəddəsləşib öz İlkin Müqəddəsliyinə, İşığına Qayıtmalıdır, maddi aləmin, varın, dövlətin qulu olub özünə və ətrafına qaranlıq gətirməməlidir. Onda Kainatın sonrakı dönümləri onu özünün gözləmədiyi yeni aləmlərə aparıb çıxaracaqdır...

F.— O, hansı aləmlərdir və bu Əbədiyyətin hansı tə’minatı, Əbədiliyin hansı zəmanətləri var?

V.— Bu məsələ məni də düşündürüb və onu Böyük Yaradan belə bir Dialoqla Aydınlaşdırıb:

— Böyük Yaradan Əbədidir. Əbədiyyəti Əbədiliyidir. Mən Əbədi, İşığım Əbədi. Mən Varam ki, Yaranış var. Mən Varam ki, ilkdən Müqəddəslərdir yaranış. Müqəddəslərdən bəşərdir yaranış. Müqəddəsliyə, İlkinə Qayıtmalı bəşər.

— Ya Böyük Yaradan, cəm bəşəriyyət Müqəddəsliyə, İlkinə tam Qayıtmış olsa, nə olacaq?

— Cəm bəşər Müqəddəsliyə Qayıtmış olsa, Əbədiyyətə Qayıtmış olsa, təkrar bəşəri yaranış olmaz.

— Yer üzündən heyvanat da qayıtmış olsa, bəs, heyvanlar aləmi nə olacaq?

— Qayıdacaq, heyvanat dayanacaq. Onlar bağışlanacaq. Heyvani yaranış bağışlanacaq. Onlar dönəcək, Zərrə İşığına dönəcək. Zərrə İşığında cəm Kainatda azad hərəkətdə olacaq.

— Bəs, Müqəddəsliyə Qayıtmış cəm Bəşəriyyət nə olacaq?

— Onlar kamilləşib Qalxacaq, Əbədiyyətə Qalxacaq. Müqəddəslikdə olacaq; Ağ geyimdə olacaq, Ətrafımda bir icraçı olacaq. Cəm kainatlarda İlkdən olduğu kimi azad hərəkətdə olacaq.

— Bəs, bu məkanlar, Cəm məkanlar nə olacaq?

— Onlar da İşığımla daha İşıqlı olacaq. Bir rəngdə, — Ağ Pak İşıqda olacaq. Cəm bəşər Müqəddəsliyə dönər, Müqəddəslikdə Məkanlaşar, Pak İşığımda İşıqda olar.

— Olmazdımı ki, bəşər yaranışı, bəşəri yaranış olmasın?

— Müqəddəslikdən bəşəriləşən bəşər, — Müqəddəsliyə dönməli bəşər. Onlar, o bəşər etdikləri ilə, xeyirxahlıqları ilə — Müqəddəsliyə dönməli bəşər; Qırx müddətə uzaq olmuş Müqəddəslərin ətrafına, Əbədiyyətinə Qayıtmalı bəşər.

— Ya Böyük Yaradan, bu qadınlar nə olacaq?

— Qadınlar da bir yaranış; — kainatlardan, ahənglərdəndir yaranış.

Onlar dönər, Qayıdar, Ahəng axımında, Vəhdətim Bağlılığında onlar da Azadlıqda azad olar.

— Qayıdaq, ya Böyük Yaradan, Qayıdaq. Qayıtsaq əgər, nə baş verəcək? Qaytarsaq o İlk Müqəddəsləri İlk Müqəddəsliklərinə, nə baş verəcək?

— Cəm kainatlar İşıqda; hüdudları İşıqda, — Oval (*Ellipsoid*) böyüyər, böyük olar; hüdudları daha geniş olar. Böyük İşıqlar olar, Əbədiyyətimdən Əbədi olar.

— Olsun; bəşər Qayıtsın, bəşəriyyət Qayıtsın, kainatlar daha İşıqlı olsun. Sonra nə olacaq?

— Qaranlıq qarşısında Böyük Dayanış olacaq, Əbədi Dayanış olacaq.

— O, qaraya, o Qara varlığa qalibiyyətmi olacaq? Bəs, sonra nə olacaq?

— O Qara varlıq sıxmadadır, kainatları, varlıqları qarası ilə sıxmadadır: “Oval kiçik olsun, kainatlar yox olsun; İşıqlar, İşıqlılar yox olsun”.

— Elə olmuş olsa əgər, bu, sonmu olar?

— Yox, bu, başlanğıc olar. Sıxılarsa əgər kainatlar, sıxılarsa əgər yaranışlar, Qara varlıq qarası ilə qalib olar.

Mən İlkimdən İlkim Olaram, Pak İşıqla yenə İşıqlı Olaram. Hərəkətlər arasında Hərəkətdə Olaram. İlkim kimi Bir İşıqda, Əbədi İşıqda Olaram.

Hərəkətə Gələrəm, qaranlıq məkanlar arasında Hərəkətə Gələrəm.

Yenə Bir İşıq Olaram. Altı Tərəfə Hərəkətdə İşıq Olaram. O qaranlıqlar arasına Yeni İşıq Saçaram, Pak Müqəddəs İşıq Saçaram.

O qaranlıq məkanlar arasına İşıq Saçaram. İşığımdan qaranlıqlarda olan məkanlar Parçalanar, — yeni kainatlar yaranar. Yeni yaranış, yeni Müqəddəslər. Təzahürümdə Müqəddəslər yaranar, daha Kamil Müqəddəslər yaranar.

İlkdən olan İşıq Qədərim (*İşığın Özlüyü*) daha böyük olar. İlkdən olduğundan daha böyük olar. O Böyüklük Mənlədir. O Müqəddəslər Mənlədir. Hər yaranış Mənlədir. Qara varlıq sıxar, hüdudları, kainatları sıxar. Sıxar ki, Kainat kiçik olsun, sonda yox olsun.

Ətrafıma yenə İşıq toplanır. Ayırdığım Pak İşıqlar Ətrafıma toplanar, daha Böyük Partlayış olar, — yeni kainatlar, yeni kamil yaranışlar olar. Əbədiliyimi bildinmi? Əbədiliyimi gördünmü? Əbədi olduğumu Dedimmi? Mən Əvvəl, Mən Əbədiyəm, Qaranlıqlara Yaranışları Yaradanam. Əvvələm, Əbədiyəm.

Yeni Məkanlar Yaranar: dairədə (*kürrə şəklində*) məkanlar yaranar.

“Dairədə” Dediyim Yaddaşdır, — Yaranışa yaddaşdır. Mənim İlkdən olan İşığımın Təzahür qədəridir, Mən deyil.

İlk İşığım (*kürrəvi*) dairədə idi. O, İşıq idi, Əvvəl idi; İşıq saçdı, qaranlıqlara saçdı.

Bu Deyimlər çoxdur. Az deyil, çoxdur.

Hər gördüyün qədərində, — qədərsizliklər qədərində. Yaranışdan kainatlar Oval qədərində.

İlk Mən, Əvvəl Mənəm, Elmlərin Əvvəli Mənəm, Kamilliyin Əvvəli Mənəm, Deyimləri Deyən Mənəm, Yaranışı Yaradan Mənəm, Yaranışı Açan Mənəm.

İlkdən "Yaranışdır, Yaranışdır, Yaranışdır" Deyən Mən, Səsdə Səsli edən Mənəm".

F.— Fizikada, mexanikada "cismin hərəkətinin 6 sərbəstlik dərəcəsi" anlamı var. Bunlardan üçünü 3 koordinat oxları üzrə irəliləmə, üçünü isə uyğun fırlanma hərəkətlərinə görə tə`yin ediblər.

V.— Yaradanın bu Deyimində üç fırlanma hərəkəti nəzərdə tutulmur. "6 Tərəf" Dedikdə mexanikanın nəzərdə tutduğu 3 istiqamətin həm düz (bir istiqamət üzrə irəli), həm də onlara əks istiqamətləri nəzərdə Tutur. Əgər, sizin mexanika elmi baxımından Böyük Yaradan fırlanmaları da Nəzərində Tutsaydı, onda "12 sərbəstlik dərəcəsi" anlamı alınardı ki, bu da biz insanlar üçün çox mürəkkəbdir.

ANA

V.— Yaradanımız Rəhmət Eləsin anama. Axır vaxtlarda anam ahıl yaşlarına çatmışdı və mən istəmirdim ki, o, Yaradan Qabağında qaranlıqla qalxsın. Odur ki, söhbətlərimlə onu "qaldırırdım", qalxırdı göylərə. Bir gün bu cür söhbətlərin birinin arasında anam məndən soruşur ki, "Vahid, Məhəmməd Peyğəmbərin oğlunun adı Qasım idi?". Halbuki, söhbətimiz tamamilə başqa bir mövzunun üstündə idi. Mən də cavab verdim ki, "hə, ana, Peyğəmbərin oğlunun adı Qasım idi". Həmin bu anda, yenə də deyirəm ki, halbuki, göylərin haralarında biz

İşıqların içərisində idik və mən hər ikimizin bu vəziyyətimizi Görürdüm. Mənim güldüyümü görüb, dedi ki, “məni bağışla, mən bu şeylərin çoxunu başa düşə bilmirəm; amma çox istəyirəm ki, bunlardan mənə danışasan, mən isə qulaq asam”.

F. — Yaxşı deyiblər ki, söz sözü çəkər. Neçə illər bundan qabaq anam arada ki, xəstələnmişdi, mən gəlmişdim Naxçıvana; həmin günlərin birində yataqda uzanan anam mənə dedi ki, Fikrət, cibindəki o “Yasin” surəsini, istəyirəm ki, Miriş ağanın ruhuna oxuyasan, mən isə qulaq asam. Dedim ki, ay ana, düzdür, bu “Yasin” surəsi Kirill əlifbası ilə yazılıb deyə, məsələ mənim üçün bir qədər asanlaşıb; amma məşq etmədiyimdən qorxuram ki, sözləri düzgün tələffüz etməyim. Bu isə o qədər də caiz deyil. Həm də bunu insanlar adətən avaz ilə oxuyurlar, bunu isə mən heç bacarmaram. Dedi ki, eybi yoxdur, Allah da, Miriş ağanın ruhu da səni bağışlayar, nə cür bacarırsan, eləcə də oxu. Mən də oxudum. Həmən saatda anam yağışın yağması üçün vaxtilə, Naxçıvanın hansısa bir quraqlıq ilində camaatın xahişi ilə Miriş ağanın müsəlləhə çıxdığını və yağış yağdırtdığını söylədi.

Naxçıvanda Miriş ağanın ailəsinin evlərinin yerində indi möhtəşəm bir məscid tikilib. Mirişlilərdən bəstəkar Ramizin özündən kiçik qardaşı Rəfiq ilə orta məktəbdə bir sinifdə oxumuşduq. 1953-cu ildə 9-cu sinifdə oxuyarkən, Rəfiq Tanrının rəhmətinə getdi. Yaradanımız, Ulu Tanrımız o ailənin və, ümumiyyətlə, yer üzünün bütün seyid ailələrinin gedənlərinin hamısına Rəhmət Eləsin, qalanlarını isə daha da İşıqlı, Nurlu Şərəfə Çatdırsın. Axı, “seyid”, “seyyid”, “səid”, “saud” sözlərinin bir deyil, bir neçə mə’nası var. Məsələn, Ərəbistanda islamiyyətə qədər tayfa rəhbərinə, müsəlman dünyasında isə Mühəmmədin (ə.s.) nəslindən olub onun nəvəsi Hüseynlə bağlı adamların fəxri təxəllüsüdür. İlk müsəlmanlardan birisi Xalid bin Said olmuşdur. Seyidlər dindarlar arasında böyük nüfuza malik olmuş və indi də belə bir nüfuz sahibidirlər. Şərqin bir çox ölkələrində seyid termini öz xüsusi

mə'nasını itirmişdir və sadəcə olaraq “cənab”, “ağa” kimi işlədilir. Onu da deyim ki, təhlilə görə başqa bir mə'nası “İşıqlı insan”, “İşıqlı adam” deməkdir; bu da onların tarixlərinin çox qədim olduğunu bildirir və Böyük Yaradanın onların silsiləsinə bir İşıqlı Baxışından xəbər verir. Onların bu dünyada həddini aşmayan bə'zi imtiyazlılığı da məhz buradan irəli gəlir.

Buyur, söhbətinə davam et.

V.— Anamın təfəkkürü, deyirdim ki, o qədərdə, o səviyyədə idi. Amma bizim evdə yaratdığımız İşığın nəticəsində anam rahatçılıqla çıxıb getdi, — yerini dəyişdi. Onun Orada sonrakı vəziyyəti barədə, hər nöqtəsinəcən, bütün təfərrüatı ilə sənə danışmışam, bilirsən.

F. — Vahid, gərək ki, rəhmətlik anamın matəminin 3-cü günündəki Böyük Yaradanın **“O, Bağışlandı, Bağışlandı, Bağışlandı”** Deyimi anama aid idi? Bu, Deyimlərin içərisində ən qısasıdır və sənin Qeyd Dəftərində yazıldığını görmüşdüm.

V. — Bəli, elədir.

F.— Vahid, özün bilirsən ki, indiki anlarda ömrümün 63 ili tamam olmuş, 64-cü ilin içərisindəyəm. Ancaq valideyn itgiləri, xüsusilə 2 il bundan əvvəl ana itgisi mənə çox yer etdiyinə baxmayaraq, bunu mən üzə vurub heç kimə bildirməmişəm. Hiss edirəm ki, bu cür düşüncələr səndə də vardır və bir çox insanlar bundan xali deyil. Bununla belə, fikirləşirəm ki, bu cür düşüncə tərzi, ümumi halda həddən çox maddiliyə, maddi aləmə uymağın nəticəsidir və bir növ yarımbütpərəstliyə yol vermək deməkdir. Axı, haray çəkib fəğan qopartmağı, başa-dizə vurub üz cırmağı hətta müasir qadınlarımızdan edənləri də, aylarla, illərlə yaslı yaşayanları da vardır və bu cür adətlər bütpərəstlikdən qalıbdır. Ona görə də, qəlbimdə Böyük Yaradan Qarşısında bə'zən xəcalət də çəkirəm.

V.— Gələsən, sənə Böyük Yaradanın 12 fevral 2000-ci il tarixində mənə Bildirdikləri arasından ana barəsindəki yazıları seçib oxuyum:

“Bəşərdən bəşər doğular. Yaddaş qədəri o vaxt başlar ki, körpə uşaq kimi dünyaya bəşər doğular.

İlkdən o bəşərə, o bəşəriyyətə doğulduğu andan 40 gündən sonra yuxu ilə, yuxuda bilgilərinin əvvəlini, yaddaşının əvvəlini Bilgilər üzərində Verərəm, Göndərərəm.

40 gün müddətində o körpə öz varlığını (_canını_**) ana varlığı ilə bağlılıqda bilər; yenə ana ilə bir can, bir canda bilər.**

Körpə dünyaya gələr, ana dəyişər, varlığı dəyişər.

O ana varlığı körpəyə bir şirinə dönər. Ana şirindir ki, körpə də şirindir.

Bildinmi şirin nədir?

— Ya Böyük Yaradan, şirin ana istəyimizdir.

— Yox, ana varlığı şirindir ki, südü şirindir. İlki şirindir ki, istəkləri şirindir. Bax, Göstərirəm sənə: ana varlığını, körpə varlığını. Bax ki, şirindir. İstəklərdən əvvəl şirindir ki, bağlılığı şirindir. Birlikdə bir şirindir.

Ana şirin ki, körpə şirindir. Körpə şirin ki, ana şirindir. O “şirin” Dediyim daddır ki, şirindir. İstək sonradır; o istək də şirinlə şirin üstə şirindir.

Ana var, — südü şirin olar, varlığı şirinləşər ki, südü şirin olar.

Ana var, ana olar, — südü olmaz, körpə ağlar, o şirin üçün, — ana varlığı üçün ağlar.

Körpə ağlar, ana südü ilə (_əməndə_**) birləşər. Sanki, varlıq yenə varlığa birləşər. Körpə ağlar, ana varlığını öz varlığından uzaq bilər. Bir candan, özünü o candan (**_bədəndən_**) uzaq bilər. Ana nəvazişi ilə, ana istisi ilə körpə yenə özünü ana canı ilə birlikdə bilər.**

40 müddət (_40 gün_**) keçər, o gündən o körpəyə, o bəşərə yuxu Göndərərəm. Hər yuxu ilə bilgi, o bilgidə yaddaş Göndərərəm; o məkanda olacağı müddətə yaddaşına yaddaş Göndərərəm.**

Bəşər böyüyər, böyüdükcə hər hal, hər an ona doğma olar, yaxın olar. Düşünər, — durar, durar, — düşünər: "mən bu anı, mən bu ömrü yaşamışam; bəs, mən nə vaxt yaşamışam?". O an, o ömür ona yaxındır, Göndərdiyim yaddaşındadır, yaxındır. O yaddaşlar zəngindir. O həyatı, qayıdacağı ("*ölüm***") anı ona yaxındır (***yə'ni, əvvəlki yaddaşında, yer aləmində olanda qalıb saxlanılıbdır***).**

O yaddaş o zəkada olmasa, hər anda, hər addımda karıxar (*çaşar*) bəşər, dayanar bəşər. Zəka zəngindir, yaddaşla zəngindir. Zəka zəngin, yaddaş zəngindir ki, əql də zəngindir.

Yaradan Mən, yaranış arasına səni (*bəşəri*) anaya, ananı sənə (*bəşərə*) şirin Edən Mənəm.

O ana varlığı ilə bəşər varlığı arasında maddilik var, maddi maddi ilə birlikdədir, maddilik var.

Ananı şirin Edərəm, o müddətə şirin Edərəm. Anadan övlad ayrılar, o varlığı şirin Edərəm, o südü şirin Edərəm; çünki, varlığını şirin Edərəm.

Bax, ona bax, o uçan arıya bax; çiçək üstünə, çiçəklər arasında uçan arıya bax. O, toplayır, şirin toplayır. Çiçək o an şirindir, şirin toplayır. O budaq şirindir ki, o çiçək də şirindir. O varlıq şirindir ki, çiçək də şirindir. Ana varlığı şirindir ki, körpə də şirindir. Arı topladı, — şirin (*nektar*) topladı; şəkər toplamadı, şirin topladı.

O çiçək körpədir, o budaq da o budağa körpədir. Şirindir ki, körpədir.

— Ya Böyük Yaradan, Yer məkanımıza (*əlavə*) su Tökmədin. Bilgi Vermişdin ki, o su, o nəm qatlardan ayrılır. Amma ana varlığında, o budaqda olan şirin haradan gəldi? O varlıq necə olub ki, şirinləşib şirin oldu? Axı, niyə şirin oldu?

— O şirin o varlığın özlüyündə olar; sonluğa yaxın (*doğulma anına yaxın*) özlüyündə olar.

Bax ağaca, bax gövdəyə, bax kökə.

O müddət o ağac özü ilə birliyə gələcək, birliyə gəlib şirinləşəcək. Budaq budaq olacaq, amma mərkəzdən (*odun-caqdan*) güc veriləcək, mərkəz (*oduncaq*) ətrafından o qatlar arasından bir nöqtə nöqtələnib ayrılacaq ağac varlığına. Ağac varlığından, qabıq altından tumurcuqlanacaq; qabığa birləşib, qabıqdan başlayacaq, yeni qol, yeni budaq ya-ranacaq.

— Ya Böyük Yaradan, o mərkəz, o oduncaq meyillidir, mərkəzdən kənara meyillidir.

— O məkandan (*Yerdən*) bax; Mən istiqamətə (*Şimali-Şərq səmtinə*) bax. O Məkandan (*Böyük Yaradan Məkanından*) axımdır, Nurum zərrələr kimi axımdır. O məkandan (*Yer kürrəsindən*) bax, Günəş səmtinə bax. O Günəşdən saçıma (*saçmaya*) bax; zərrə axını işığa dönüb, ətrafa saçıma bax. Günəş mərkəzdədir, ətrafa işıq saçır. O işıq, o da Nur İşığıdır, yaxındır o məkana (*Yerə*) o varlıqlar yaxındır. Ağac — ağacdır, mərkəzi o işıq səmtinə meyillidir. Günəş altında o ağac düz olsa idi, axım bir xətdə (*perpendikulyar*) düz axar, mərkəz mərkəzdə olardı; kənara meyillənmə olmaz idi. O ağacın mərkəzi ilə (*oduncağı ilə*) ölçmək olar, o yerin Günəş arasındakı bucağını ölçmək olar, Günəşin ətrafında Yerin hərəkət müddətini bucaqda ölçmək olar (*yəqin ki, Yerin Günəş ətrafında hərəkət müddəti o regiona aid ölçü verər*).

Bax yaranışa, bax bəşər yaranışına. Doqquz aydır Kainatlarla bağlıdır. İlki yeddi müddətlə *(hərəkətlərin müd-dəti, kainatlar hərəkətə gəldi)* tamdır, "iki" bir canda ikidir.

Bax anaya, bax övladına, bax ağaca, bax barına, bax hasilində meyvəsinə. Meyvə hasil olar, yetgin olar. O ağacın varlığı şirin olar.

Bax acıya, acı olana, o bibara. Onun da mərhələsi var. O acı bibar, körpə bibar şirin olur, (*çünki*) o kolun budaqları şirin olur. Varlıqdan varlıq ayrılır, şirin olur. Maddilik arasında, maddilikdə ancaq şirinləşib şirin olur.

Duz varlıq arasında suyu qovar, suyu ayırar; o, varlığın nəm qədərini sabit edər.

Şirin-şəkər birlik edər, varlıq daxilində varlığı birlikdə edər.

Duz lazımdır, — nəmi sabit edər; şəkər lazımdır, — birlik edər; acı lazımdır, — nəmlə şirini bir-biri arasında bağlı edər, bərabər edər.

— Ya Böyük Yaradan, üç oldu?

— Sənə Demədimmi üçdür, Göstərmədimmi üçdür? Kainatların ilk Anından, Yaranış Anından üç üstündə üçdür. Bir Tərəfim (*Sağ Tərəf*) üç müddətə, bir Tərəfim (*Sol Tərəf*) üç müddətə. Mən Mərkəzdə olmaqla, — cəmi altı müddətə.

Yaranışdan üçdür. Aydınlıq Gətirəcəyim üçdür, — Ağ İşıq, boz, xakı (*zərrələr*) üçdür. Yaratdığımın (*Kainatın*) bir tərəfi üçdür, ikisi də (*sağ və sol tərəflər*) bir Oval daxilində, (*hər biri*) üçdür, — cəmi altıdır.

Duz, şirin, acı, — üçdür; ilin sayı üçdədir (*hər bir rüb*), cəmi on ikidədir (*bir ilin on iki ayı*).

Anadır, — şirindir, övladdır, — şirindir; övladdır, — şirindir, anadır, — şirindir.

Yaratmışam səni, müddətdəsən, qayıdacaqsan. Nurumdur, İşığındır (*Ruhi İşıq*), Əbədiyyətindir.

Nurumdur, Yaranışdır, Əbədidir.

— Ya Böyük Yaradan, bəs, turş necə?

— Turş varlığın özündən, özündədir.

Turş ayrılır, o varlıq daxilinə ayrılır. O varlıq ortada dayanır. Turş o varlıq arasındadır; şirini, şəkəri, nəmi ayırır; özü daxilində o varlıqda ayırır. Ayırır ki, birlik olsun. Kiçildir ki, varlığı kiçildir. Arada dayanır ki, birliklər bir də yenidən birləşsin, şəkərin ilki ilə birləşsin.

— Ya Böyük Yaradan, bu Dediklərin, bu Bəyan Etdiklərin ananı dərk etməyimdən ötrü oldu; bəs, ata haqqında nəyi bilim?

— Atadır, anadır, — Müqəddəslikdəndir ki, onlar arasındakı yaranış (*övlad*) müqəddəsdir. İlk — Müqəddəslərdir. Kişidir, qadındır, — Müqəddəslikdəndir. O məkanın (*Yerin*) özü müqəddəsdir".

F.— Bədənimizdə amin turşuları var.

V.— Amin turşuları bədən varlığının özündədir, üç əsas varlıq arasındadır. O, həm ayırır, həm birləşdirir; o, artır, — acılıq başlayır. O, sabitdir ki, şirinlə nəmi bərabər edir. Məsələn, şəkər xəstəliyində ilkdən mə'dəaltı vəzinin funksiyası pozulmuş haldadır. Bu xəstəlik turşuluğun artmasından başlayır, yə'ni, vəhdət pozulur ki, turş az miqdarda şəkərlə acını sabit saxlayır. Xərçəng xəstəliyində bozluq artır. İflicdə Ağ zərrələrin axımı sabitsizləşir ki, yenə bozluq artır. O sahəyə Ağ İşıq zərrələri bir toplumda verilsə, bozluqla Ağ zərrələr və xakılıq bir bərabərliyə gələr. Amma qət'i surətdə əllərdə olan biocəryanlarla, bioenerji ilə o sahəyə müdaxilə etmək olmaz. O, sağlamlıq yox, böyük fəsadlar törədə bilər.

F.— Çoxları güman edir ki, Həzrəti İsa Peyğəmbər (ə.s.) öz əlinin bioenerjisi vasitəsilə müalicə edirmiş.

V.— Yox, o, əlində olan Ağ İşıq zərrələrinin xəstənin bədənindəki uyğun sahələrə yönəltməklə müalicə edirmiş. Adi insanlar özlərinin əllərindəki biocəryanlarını, bioenerjilərini onun Ağ İşıq zərrələrinə bərabər tutmasınlar.

Həzrəti İsa Peyğəmbər (ə.s.) Yaradandan Göndərilən idi. Onun varlığı Ağ Müqəddəs İşıqda idi. Bu İşıqlar bəşər gözü ilə görünə bilmədiyindən, ona adi bir varlıq kimi baxırdılar.

Həzrəti İsa Peyğəmbər (ə.s.) heç bir varlığa toxunmadan o varlığı xəstəliklərdən müalicə, xilas edə bilirdi.

Xilas — bəşəri o bəşər varlığına çökmüş qaranlıqlardan qurtarmaqdır, azad etməkdir; yə'ni, o varlıqlara çökmüş o qaranlıqları öz üzərinə götürməkdir. İsa Peyğəmbər öz Müqəddəs İşıq payı ilə onları təmizləyir, onların topladıqları günah qədərini öz üzərinə götürürdü. Bu hal heç də asan, sadə

deyil. Özündən sərf etdiyi Ağ İşıqların əvəzi isə Yaradandan tez bir anda Verilir, bərpa olunur.

O qəbildən olan Göndərilən Göndərişin özü hər hansı bir yerdə olmuş olsa da, özündən asılı olmayaraq o yer, o ətraf bir rahatçılığa, sakitliyə, bir sevincə gəlir. Xəstəliklər uzaqlaşır, xəstə insan rahatçılıqlara qovuşur; çünki, o insan varlığı ilə özü arasında İşıq vəhdəti yaranır. O Göndərilənin özü istəsə də, istəməsə də, bu, belədir.

Müqəddəs ruhdur, Müqəddəs İşıqdır ki, o Müqəddəslər Toxunulmazdır.

Bax ki, Həzrəti İsa çarmıxa çəkilməmişdən bir az əvvəl Yaradanına xitab edir ki, Sən bunları Bağışla, bunlar nə etdiklərini bilmirlər. Çünki məni bu çarmıxda görmək istəklilər kənardadır. Bu insanları isə öz məqsədləri üçün onlar aldadıblar. Sən bunları Bağışla, amma məni burada görmək istəkliləri Bağışlama. Onlar, o məqsədlilər bağışlanılmazdır; Bağışlama. Həzrəti İsa — Əbədiyyətində, o məkrli insanlar — əziyyətində, cəzasında, o törəmədən qalanlar isə — müddət-müddət əzabda.

Həzrəti İsa (ə.s.) böyük, Müqəddəs İşıqla bu Yer məkanına Göndərilmişdi. Xilasa xilaskar Göndərilmişdi.

Bəşər müddət-müddət elə dərk edir ki, özünü peyğəmbər e'lan etmək asandır. Onlar o adı ad xatirinə, şöhrət xatirinə gətirərlər. Amma peyğəmbərlik həyatını yaşamalı olmuş olsaydılar, bilərdilər ki, bu yol nə qədər çətin, nə qədər cavabdehli, bu həyat nə qədər əziyyətli, nə qədər mərhumiyyətlidir, dözümsüzlükdə nə qədər dözümlülük nümayişi, nə qədər böyük səbr etmək bacarığı lazımdır, ətrafına ancaq və ancaq xeyirxahlıq, rahatçılıq gətirmək üçün əzmkarlığa malik olmaq lüzumudur. O həyat, peyğəmbərlik həyatı çox ağır həyatdır.

Onlar Müqəddəslikdən göndərildiyindən bu mərhumiyyətlərə "dözümlüdürlər", dözməlidirlər. Amma adi bəşər bu ömrü yaşamazdı, yaşaya bilməzdi. O, çox ağır həyatdır, mad-

dilikdən, istəsə də, istəməsə də, uzaqdır. Elə bilməsin bəşər ki, o həyat ad, şöhrət, tarixdə qalmaq xatirinə, varidat xatirinədir. Onlar, o Göndərilənlər çox kasıb, amma çox dövlətlidirlər. Dözümsüzlükdə dözümlüdürlər, inamda inamlı; onlar kainatlarda o Müqəddəslər arasında, Yaradan Önündə, Yaradanla bir Bağlılıqdadırlar. Burada kasıb, Orada dövlətlidirlər. Dövlətləri — Müqəddəslik, dövlətləri — Əbədilikdə, dövlətləri — Nur İşığında, Yaradan Baxışında. Sorğusuzdurlar onlar, sualsızdırlar onlar, Əbədiyyətdə Əbədidirlər onlar. Onları dərk edən də xilasdadır, — bunlar da Müqəddəs İşıqlar arasındadırlar.

Onlar, o Müqəddəslər Müqəddəs İşıqlar arasında bu dünyadadır, Müqəddəs İşıqlar arasında o dünyadadır. O dünya yalan deyil, çünki, bu dünya yalan deyil. Sən yalan deyilsən, yaranışın yalan deyil, ətrafın yalan deyil, uğurların yalan deyil, ruzi payın, o rahatçılığın yalan deyil. Yalan deyil ki, yalan deyil.

Yaradan ruzi qədəri, uğur qədəri Yaratdı, pul Yaratmadı. Bu həyat pul üstündə, pulla deyil. Qayıdışın "Milli Bank"a deyil, "Dünya Bankı"na deyil, maddiliyə deyil. Sən məhsul əkirsən, pul əkmirsən. Sən meyvə dərirsən, pul dərmirsən; addım atırsan, addımını pulla atmırsan; gözlə görürsən, pulla görmürsən; nəfəs alırsan, hava alırsan, o ciyərlərinə pul yığmırsan...

İndi, qardaş, görürsənmi ki, ata, ana və övlad, həmçinin, bacı, qardaş şirinliyi, ümumi halda isə qohumlar arası gözəl münasibətlərin özü İlahidəndir, Böyük Yaradandandır. Atadır, anadır, — onlar Yaradan deyil, Yaradanla yaranış arasındadır. Onlar da mehribançılığın əvvəlidir. İnsan ataya, anaya hörmət etməli, onların qulluğunda durmalıdır ki, öz övladı, ətrafı da ona hörmət etsin.

Odur ki, Böyük Yaradan Qarşısında xəcalət çəkməyin sən dediyin qədər olmaya da bilərdi. O ki, qaldı onların bu həyatdan getdikləri anında fəğanın qoparılmasına, ahuzar edilməyinə, əlbəttə, sən düz deyirsən, qəmginlənmək olar, lakin bunu çox böyük dərd edib, aylarla, illərlə özünü üzmək lazım deyil, çünki

yaranmışların hamısı əbədilikdir, Əbədiyyətdədir, Böyük Yaradan Nəzərindədir.

Ümumi halda isə insan hər addımını, hər əməlini ölçüb-biçməli, işini elə qurmalıdır ki, ətrafa zərərlər verməsin və bəşəri, bəşəriyyəti öz şəxsi mənafeinə uyğun gələn işi, fikirləri, əsərləri, yazıları ilə çaşdırmasın ki, onlar Əbədiyyətə aparacaq kamillik yollarından kənara sarpmasınlar. Bu, Böyük Yaradanın, Allah Təalanın İstəyidir.

F.— Böyük Yaradanın "**İlkdən o bəşərə, o bəşəriyyətə doğulduğu andan 40 gündən sonra yuxu ilə, yuxuda bilgilərinin əvvəlini, yaddaşının əvvəlini Bilgilər üzərində Verərəm, Göndərərəm**" Deyimindən görünür ki, əgər, bu bilgiləri O, Verməsə idi, onda o körpə sadəcə bir ət parçasından və ya sadəcə bir heyvancıqdan, sonra isə heyvan kimi inkişaflı bir varlıqdan ibarət olmazdımı?

V.— Bəli, yəqin ki, elə olardı.

Körpə uşaq 40 gün müddətində yatır, amma yuxu görmür. O, o ərəfədə kainatlara, o varlıqlara bağlanır, baş beyin qədərlənib, formalaşır. 40 gündən sonra isə yuxular görür. Aldığı informasiyalar çox qısadır. Çünki, beyində dərkiyyat hələ zəifdir. Amma yatır ki, varlığında, bədənində hər bir hüceyrə formalaşır, rahatçılıqdan bərqərarlaşır.

SƏHVLƏR

V.— Deyirdim ki, İlahiyyat budur, İşıq budur. Gərək İlahiyyata öz yaşayışında əməl edəsən. Yoxsa, təkcə "mən İlahiyyatdan çox şeyi bilirəm" düşüncəsi fayda verməz, mə'nasızdır. Bilməyin yaxşıdır. Amma bilirsən deyə, hamını dəbbələyəsən, — bu, olmaz. Bilmirsənsə, — yenə də yaxşıdır, yə'ni bilmirsənsə, — öyrənəcəksən!

Bilməyib, öyrənmək olar; (*amma*) bilməyib bilməmək olmaz; qalxıb Qalxmaq olar, sürünməklə Qalxmaq olmaz; yerdə

yaşamaqla olmaz; (*onsuz da*) yerdə yaşayırıq, (*amma*) yerə bağlanmaq olmaz. Düzdür, yenmişik Yerə, yenmişəm Yerə, yerdə anadan olmuşam, — yenə də Qayıdıb gedəcəyəm Oraya! Cəhənnəmə də getsəm, — yenə Oradır, — Onun Böyüklüyüdür; Cənnətə də getsəm, — yenə Oradır, — Onun Böyüklüyüdür. Cəhənnəmə getsəm, yanıb, təmizlənəcəyəm, yə'ni İşığımı alacağam; Cənnətə getsəm, — yenə Bağışlayacaq, — onda, Əbədiyyətimi alacağam. Cənnətlə Cəhənnəm arasına (*ərəfat, həməstəkan*) düşsəm, yenə Onun Böyüklüyündə olacağam, Rəhmində olacağam və sonra yenə də indiki məni yeni bəşər kimi Yaradacaq; yə'ni mənim indi yığdığım məndən sonrakı "Vahidi" yaradacaq. Bu gün mən o "Vahid" üçün yaşayıram və onunçün fikirləşməliyəm, onunçün nəsə eləməliyəm və eləmişəm də.

Səhvləri, — mən bir bəşərəm, — bir bəşər kimi eləyə bilərəm. O vaxta qədər ki, mən Bilgilərin içində idim, amma, hələ Yol Verilmədiyindən Oraya Qalxammamışdım, — bəli, onda səhvləri eləmişəm. Onda mən özüm özümə mə'nəvi əzab verirdim ki, bu qədər Bilgi içindəyəm, amma açammıram bunları. Əgər səhvlər mənə Bağışlanırsa, onda mən Onun Böyüklüyünün qabağında nə etməliydim? Beləliklə də, fikirlərimlə özüm arasında çaşqın qalmışdım.

İnsanların hamısı günahgar deyil. Səhvin özü hələ günah deyil. Səhvi edib, sonra onu dərk eləyərək təkrar etməməyin özü insanın, elə, xilasıdır. Amma səhv edəsən və səhvin üstündə israrla dayanasan, onda artıq bu, günahdır, yə'ni həyatda yol verdiyin əyinti sənin məqsədinmiş. Bu isə, cəzana yoldur.

F.— İnsan öz səhvlərini dərk edirsə və gələcəkdə o səhvləri təkrar etmirsə, bunun özü, elə, tövbə etmək deməkdir. Amma dünyanın indiki mədəni dövründə də elə insanlar var ki, tövbəni özünə cismani əzab verilməyində görür.

V. — Bir bax ki:

Tövbədirsə, kötək nəyə lazım,
Kötəkdirsə, tövbə nəyə lazım?
Tövbədirsə, şallaq nəyə lazım,
Şallaqdırsa, tövbə nəyə lazım?

Özü də, qəribə işlər var bu həyatda. Deyək ki, bu gün uğur gəlir insanın əyintili məqsədindən, insan elə bilir ki, "məqsədimə nail olmuşam, müvəffəqiyətliyəm, uğurluyam". Bu müvəffəqiyyət, bu uğur zahirdədir. Hələ bu insan başa düşmür ki, bu müvəffəqiyətin arxasınca nələr gəlir?! Baş verəcək hadisələr gəlib nə varsa, hamısını və, hətta, ondan da artığını yuyub, dağıdıb aparacaqdır. Niyə? çünki o, qaranlıq gətirmişdi; qaranlıq üstündə məqsəd qurmaq olmaz, qaranlıq yaratmaq olmaz. Hərçənd Ulu Tanrı, Böyük Yaradan, insanı qaradan azad Edir, ancaq elə hallar olur ki, üstəlik iflic də Edir, kor da Edir, şil də Edir və başqa xəstəliklər də Verir, ruzisini azaldıb kasıbçılıq Gətirir, dilənçiyə də Döndərir. Beləliklə, insanı özünü özü qabağında Qoyub Acizləşdirir ki, **bax, bu, sənin elədiklərinin nəticəsidir; özünü hakim qurub, hakim sayırdın, nəyin hakimliyini edirdin? Mən onları (***canlı və cansızları***) İşıqdan Yaratmışdım, sən onlara qaranlıq gətirdin.**

Deyək ki, bir şəxsin, yaxud bir qrupun və yaxud dövlətlərin silahları var. Bu, o demək deyil ki, elə hamını öldürməli, dağıtmalı, məhv etməlidirlər. Silahı da Böyük Yaradan Göndəribdir və onun, o adamların, o dövlətlərin özlərini necə aparmaqlarını Yoxlayır. Deyir ki, "silahı Verdim sənə, bax gör, öldürüb "Məhv" edə biləcəksənmi?" — Əslində sən o bədbaxtları zahirən öldürürsən və bununla da dönüb özünü məhv edirsən, cahil bəşər! Çünki, Ölümsüzlükdə ölüm yoxdur, lakin hər iki dünyada mərhumiyyətlər, əziyyətlər çoxdan da çoxdur.

Həzrət Mühəmməd (ə.s.) deyir ki, öldürülən şəxs "şəhiddir". Əslində, şəhidliklə bərabər həm də o, "şahiddir".

Yə'ni, şəhid o qaranlığa, qırğına şahiddir. Böyük Yaradan Deyir ki, **sən şəhid — şahidsən o qaranlığa. Sən Mənə qayıtdın, Xilasdasan, Bağışlanılırsan. O öldürən isə qaranlığa** (*əlavə*) **qaranlıq gətirdi, onun xilası yoxdur.**

F.— Odur ki, İsa Peyğəmbər (ə.s.) deyib ki, heç bir vaxt öldürmə.

QARA ÇUXUR

V.— Böyük Yaradanın (Dialoqla) belə bir Deyimi var:

— Elə bilməsin bəşər, elə dərk etməsin bəşər ki, "ölüm" yalnız bəşər (*və biz müasir insanların başa düşdüyü, qəbul elədiyi canlılar, canlı aləm***) üçündür.** (*Təbii ölüm var, mütləq ölüm yoxdur*).

Ölüm yoxdur. Qayıdışınız var. Əbədiyyətə, İşığa qayıdış var, bəşər qayıdışı var, "o dünyaya" qayıdışı var. Bəşər var ki, qaranlıq toplar, məkr toplar, — özünə cahilliklə cəza toplar. Qayıdar, bəşər qayıdar, o bəşər qaranlıq toplumlarından azad olar. O bəşər "Cəhənnəm" dediklərinizə qayıdar, azad olar qaranlıqlarından. Azad olar, dönüb İlki kimi Ağ İşıqda, Zərrə İşığında olar, yeni yaranış üçün tə'yinli yaranış olar.

Elə bilməsin bəşər, — "ölüm" bəşər üçündür. Bəşər ölümlüdür (*təbii ölməlidir*).

Kainatlarda yer var (*mənə Göstərilən bu yer, bu "dəyirman qurğusu" bizim Yer kürrəsinə görə Kainatda Şimali-Qərb istiqamətdədir***), orada bir burulğan var. O, hərəkətdədir (***bir ox ətrafında***), sağa hərəkətdədir. Ora o sür'ətə yaxın olduqca, dözülməzdir. Yaranış varlığı o sür'ət qarşısında varlığından ayrılan İşıqların (***zərrələrin***) sür'ətinə dözülməzdir. Baş ayaqla, ayaq başla, qollar sinədə, bir bükümdə. Oraya düşərsən, o sür'ətə düşərsən, o yarıqdan keçərsən, bir dairəvi yarığa düşərsən, o dairəvi yarıqdan keçərsən.**

O dairədə dönərsən, sür’ətə dönərsən, varlığında yaddaşın yox olar, varlığın yox olar. Süzülərsən, parçalanarsan, sür’ətlə süzülərsən. Böyüklük kiçilər, az olar, o dairənin çıxışı balaca olar. O varlıq parçalanar, parça olar, çox kiçicik hissə olar; püskürülər, böyük güclə püskürülər. Püskürməklə uzaq olarsan, o sahədən uzaq olarsan, böyük sür’ətlə uçuşda olarsan.

Görərsən, özündə, o varlığında görərsən, varlığına yaddaş qayıdar. Dərkiyyatınla görərsən, çox kiçicik zərrəni zərrədə olduğunu görərsən.

Süzülərsən, gedərsən, kainatlara gedərsən. Kainatlarda zərrə kimi, zərrədə hərəkətlərdə olarsan.

O da bir qayıdışdır, — məkanların qayıdışıdır.

— Ya Böyük Yaradan, məkanlar niyə qayıdar? Toplumdan tək-tək olub niyə qayıdar?

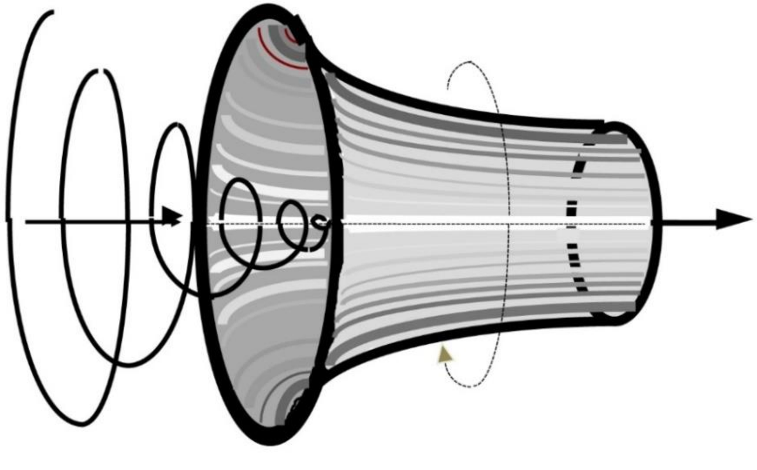

Şəkil 7. Kainatda qara çuxurun — burulğanın quruluşu və sxematik iş prinsipi

— O məkanların da varlığı İşıqladır. İşığını sərf edər, İşığı tükənər. O bir hərəkətə gələr, tündləşib, tünd olub,

hərəkətə gələr. O dairəyə yaxın gələr, o dairədən süzülər, o dairədən keçər, qaranlıqdan azad olar, İşıqlı olar.

O məkanlar (*o dairəyə yaxınlaşan məkan*) rəngli olar, rənglə rəngli olar. Rəngi tündləşər, qırmızı olar, tünd olar, xakılığa yaxın rəngdə olar.

O məkan süzülər, o məkan keçər, o dairədən keçər, yeniləşib yeni olmaz. Yeniləşib, zərrələşib, zərrələrdə, kainatlarda hərəkətdə olar. Hərəkəti tə'yinlidir, yaranışa, — daşa tə`yinlidir. O, dönər, yaranış olar; məkanlarda yeni yaranış olar. Daş yeniləşər, saylardan say olar. O, tə'yinlənmiş daş olar, laylarda laylarla olar; o laylar tükənməz, azalmaz, daşdan daş artar, laylara lay artar. Daşlar yanına daşlar artar. O, tə'yinat alar, tə'yinatı o anda alar; o dairədən keçib dağılarkən özlüyünə rəng alar, tə'yinat alar (*xassəlilik alar*).

Dayanmır, hərəkətlər dayanmır, Yaranış dayanmır, cisimlər varlıqlar dayanmır, onların yaranışı dayanmır. Hər yaranmışın yaranacaq yaranışı dayanmır (*hərəkətdədir, dəyişilmədədir*).

F.— Vahid, bu deyilənlərdən başa düşülür ki, bəşər üçün təbii ölüm olsa da, yə'ni bədəni burada, Yerdə qoyub qayıtma varsa da, mütləq ölüm yoxdur. Bəşərin, digər canlıların İşıq payı, İşıq zərrəsi heç bir zaman Ölmür, Əbədi bir varlıq olaraq Yaradan Baxışında, Nəzərindədir, Tə'yinatındadır. Bəs planetlərin varlığı nə cürdür? Həm də yuxarıda deyilənlər barəsində bir qədər geniş danış.

V.— Hər bir halda Ölüm yoxdur.

Astranomiyadan bilirsən ki, Kainatda "qara deşik" və ya "qara çuxur" deyilən obyektlər mövcuddur. Amma astronomların fikrinə görə onların kütləsi çox böyükdür. Lakin mənim adlandırdığım "qara çuxur" isə kütləyə malik deyil, burulğandan ibarət olub burulğanlı bir sahədən ibarətdir. Bunun quruluşunu divarlara malik olmayan, lakin öz oxu ətrafında böyük sür'ətlə fırlanan və hidravlika elmindən sizə mə'lum olan

konoidal taxmalara, yə'ni, soplolara oxşatmaq olar (şək. 7).

Qara çuxurdan keçməkdən ötrü Böyük Yaradan Tərəfindən Tə'yinlənmiş göy cismi, planet (sizin adlandırdığınız "ulduz") sabit hərəkətlə, öz qrupundan olan digər planetlərə toxunmadan, qara çuxura doğru istiqamətlənir. Qara çuxurun ön hissəsi böyük diametrə malikdir, belə ki, çox böyük kütləli və ölçülü göy cismi, məsələn, Günəş və ya daha iri planet ondan asanlıqla keçə bilir. Qara çuxur həmişə müəyyən bir yerdə olmur, Böyük Yaradan Tərəfindən Təyinindən asılı olaraq, müddət-müddət fəzanın bu və ya digər sahəsində yaranır, zühur edir.

F.— Nə üçün, o, stasionar olaraq, müəyyən bir yer tutmur?

V.— Əgər o, mütləq eyni bir yer tutmuş olsa idi, onun varlığı çox zaman boş-boşuna, lüzumsuz varlıq və Kainatın o sahəsi üçün böyük bir bəla nümunəsi olardı.

Qara çuxur müddətdə alınır və müddətdə sönür, sanki, Kainatda böyük külək sahəsi yaranır. Biz gördüyümüz yerüstü külək axımı çoxsəmtlidir, qara çuxur küləyi isə eyni sahəli, eyni istiqamətli sorma nəticəsindəndir. Planet o sahəyə düşər, böyük fırlanmadan parçalanar, hissələnər, zərrələnər, Kainata zərrə kimi üfürülər.

O sahədən keçmədə olan planet həmin sahəyə düşər. Bu, böük bir "udulmaya" bənzər; sanki, planet o sahədən keçməklə, bir andaca yox oldu. Halbuki, yox olmadı, parçalandı, çox kiçicik zərrələr halına gəldi. Çünki, bir varlıqda saysız kiçicik zərrələr toplumu var və onlar həmişə hərəkətdədirlər. Hər bir zərrə bir yaranış modulundadır, hər birinin öz funksiyası var.

O zərrələr payı yeni yaranışa tə'yinat alır, yeni yaranışla birləşib həmin yaranış varlığını zərrələrlə tamlaşdırır.

Nüvə isə planetdən ayrılar, parçalanmaz, Yaradan Məkanına qalxar.

O planet zərrələnər, kainatlarda zərrə halında azad hərəkətdə olar və sonra yeni tə'yinat alar. Onların tə'yinatı bəşər yaranışı üçün deyildir, hər Seçilmiş planetdə yeni lay, yeni suxur

qatlarının yaranması, artımı üçündür.

Bizim Yer məkanında, bəşər arasında “daş balaladı” anlamı var. Əslində daş balalamır, balalaya bilməz. Amma artar. Artmağı isə bircə zərrədən, bircə dənəcikdən başlar, böyüyər, amma, hər gördüyümüz daş, qaya qədərində böyüyər. Onların Yer kürrəsinin həcmi və kütləsinə mütənasib böyümə qədəri var, artıq ola bilmir. İnsan da Yer kürrəsi ilə mütənasib bağlılıqdadır ki, öz qədərində boyu artır. Qədərsizlik mövcud deyildir, Hər bir halın, hər bir varlığın qədəri var, məsələn, qidanın qədəri, uğurun qədəri, səbrin qədəri, ömrün qədəri və s. Qum da artar, daş da artar; balalamaz, — artar. Hər zərrə — bir danə, hər danə — Tə’yinlənmiş daş.

F.— Bəs, hansı səbəbə görə planet o sahədən, o qara çuxurdan keçir, dağılır?

V.— Bəşərin cəm planetlərə yayılan qara istəyi, qaranlıq istəyi Tə’yinlənmiş o bir planetə toplanar. Sanki, o planet bir fədakara dönər, o ağırlıqları, o qaranlıqları özündə cəm edər. O isə parçalanar, — yeni yaranış üçün parçalanar. Yer məkanımız isə yalnız (*Məhşər vaxtı*) yanar, amma parçalanmaz; planetlər düzümə gələr, o planetlər düzümündən bir planet seçimə gələr ki, bəşəri yaranış üçün yararlı olsun.

F.— Sənin İşıq varlığın o qara çuxurdan keçibmi? Keçibsə, nə səbəbə görə İşıq varlığın əllərini, ayaqlarını bir yumaq halına gələnədək yumub, yuvarlaqlandırıb və bu böyük sür’ətdən sonra səbəb nə olub ki, İşıq varlığın parçalanıb kiçicik zərrələrə çevrilməyib və, beləliklə, sənin o İşıq varlığın tam aradan çıxmayıb?

V.— Bu hal heç də mənim istəyimlə baş verməyib. Yaradan o halı Göstərməklə Kainatda gedən böyük proseslərdən birisini insanlar üçün Aydınlaşdırır. Həmənki anlarda mənim ətrafımda hifzedici Ağ İşıq topası da var idi və bu, Böyük Yaradanın Baxışında, Nəzərində idi.

Bu fikri də aydınlaşdırım ki, əgər bu aləmlərə Qalxmaq

olursa, niyə təkcə elə o aləmdə qalmayaraq həm Orada, həm də bu Yer məkanında ola bilirsən? Hər bir anı olduğu kimi yaşamaq o ana qovuşmaqdır.

F.— Deməli, sən özünün Böyük Yaradana ünvanladaraq yazdığın "Ümidimiz Sənədir" adlı kitabçanda ("*Nərgiz" nəşriyyatı, Bakı, 2000-ci il*) "Yorğunluq" adlı yazında:

"Yorulmuşam, ay qardaş,
o yorğunluqdan sonra, sanki,
yenidən doğulmuşam.
İşıqdan doğulmuşam,
İşığa doğulmuşam"
sətirlərilə buna işarə vurmusan.

V.— Bəli. Özü də, bu yorğunluğumu həmənki anlarda birbaşa sənə bildirmək istəmişdim. Həmənki anları yaşamaq yenidən paklanmaq və biz insanlar üçün isə yeni anlamlara gəlmək deməkdir.

ELMLƏRİN KÖKÜ

F.— ... Yenə də bir böyük qardaş kimi sənə deyirəm ki, ailənin dolanışıq durumundan asılı olaraq, sən Vahid institutda, universitetdə oxumamağına, yalnız Yeyinti Sənaye Texnikumunda təhsil almağına, onu bitirməyinə baxmayaraq, ümumi halda biliklərin toplumu nöqteyi-nəzərindən bir çox ali təhsillilərdən geri qalmırsan. Hər bir təhsildən məqsəd o sahənin yaxşı mütəxəssisi olmaqdır. Sən öz sahəndə, bilirəm ki, çox yaxşı mütəxəssislərdən biri olubsan. Heç də təsadüfi deyil ki, SSRİ-nin 50 illiyi ərəfəsində Dövlətstandart Komitəsinin İttifaq üzrə təltif etdiyi 3 Fəxri Fərmanın sahiblərindən biri sən olubsan. Bu, az deyil. Sən özünə hörməti işinin sayəsində nəinki Naxçıvan Muxtar Respublikasında, Azərbaycanda, həmçinin buraxılan məhsulların ekspertizadan keçirilməsi üçün təşkil edilən müxtəlif komissiyalarda prinsipiallıqla, fəal iştirakına

görə İttifaqda da qazanmışdın.

V.— Bütün bunlara baxmayaraq, mən bu yaxınlara qədər də təhsilimin ali olmamağına görə bir az fikir çəkirdim və, bəlkə də, indi də çəkərdim. Amma, gələsən, sənə yenə də bir Dialoqu olduğu kimi oxuyum:

“— Ya Böyük Yaradan, Dediklərin, Açdıqların Elm üstündə Elmlədir. Mən isə elm sahibi deyiləm.

— Səni onlar arasından Seçmədim. Səni onlar arasına Seçdim.

Elm İlahiyyatı yarada bilməz. Elm İlahiyyatdan başlayır. Yaranışın Əvvəlindən başladı, Yaranış Anı Elmlə Başladı. Elmlərin əvvəli Mənlə, elmlərin əvvəli Mənimlədir.

Bax kainatlara; kainatların əvvəli Elmlə, hərəkətləri Elm üstündə, Elmlə.

İlahiyyat Elmlədir, İlahiyyat Elmdədir. Əgər elm İlahiyyatı yaratmış olsa idi, elmlər İlahiyyatı açardı. Amma İlahiyyat elmləri açar. Mən Açar, Mən Bilgi ilə o zəkalara Göndərərəm.

Elmi İlahiyyatdan uzaq sanma. İlahiyyat Yaranışın əvvəli. Əvvəldəndir Elm, elmlər. Elmlə, Elmdə başlandı Yaranış. Elmləri Açan Mən, Bə’yan Edən Mənəm.

— Ya Böyük Yaradan, riyaziyyat elmlərə açarmıdır?

— Riyaziyyat Elmdədir. Riyaziyyat elmi kainatlardadır. Kainatların, Yaranışın İlk Anından say üstə, sayladır. Riyaziyyat qədərdir, saylar üstü qədərdir. “Riyaziyyat” dediyinMəndədir. İlk kainatlar yaranışından müddətlər üzrə sayladır, Mənlədir.

— Bəs, fizika?

— “Fizika” dediyin böyükdür. Böyüklər içərisində böyükdür. “Fizika” dediyin ilkidir, hər varlığın ilkidir.

İlk İlklədir; cisim, materiya, varlıq İlklədir (*İlki İşıqdan, zərrədəndir*). Zərrə tək deyil. Ağ bozluq arasındadır, xakı ikisi (*Ağ, boz*) ilə bir vəhdətdə istilikdədir (*məsələn, kar-*

bohidrogenlər istilik daşıycılarıdır). **Ayrılıq yoxdur. İlkdən təklikdən birləşib bir oldular, birlikdə üç oldular.**

— Ya Böyük Yaradan, cəm Deyimləri İşıq üstündə, zərrə üstündə Dedin. Qardaşım Fikrətə bir az çətindir. O iki anlam (*Ağ İşıq, zərrə*) ona bir az çətindir.

— De ki, Yaradan mənə Göstərdi, Yaranışın İlk Anını mənə Göstərdi. Yaranış Anını Öz Nuru ilə Yaratdığını Göstərdi.

Nur Səpdim, Yaranış Nur İşığımla yarandı. İndi də gördüklərin Nurumdur, Yaranışa Nur Payımdır, Nurumdur. O zərrələri, zərrə hərəkətlərini varlıqda, cisimdə görmür bəşər. Zərrə İşıqlarını görmür, — Məni görə bilmir. Məni görər onda ki, Mən Özümü Açaram, Mən Özümü Göstərərəm. Amma qədərində Göstərərəm.

Olduğu olduğu kimidir, Nurum olduğu kimidir, sənə Göstərdiklərim olduğu kimidir. Gördüyün olduğu kimidir, sənə Göstərdiklərim olduğu kimidir. Nurumdur ki, zərrələrdir yaranış, zərrələr üstündə, zərrə ilə yaranışdır Yaranış. Yaranış Nurumun zərrələri ilədir.

Desə İdim bəşərə, Göndərsə İdim bəşərə: "sən yaranmısan, ətrafındakılar yaranıb Nurumdan, Nur Payımdan yaranıb. Nurum bir Paydır, Müqəddəslikdən (*toxunulmaz***) bir Paydır. Sən bəşər Nur içərisində Nurlasan, Yaradan Payı ilə Nurlasan, Nurdasan, Nur içərisində Nurlasan. Sən müqəddəs yaranışsan, Nurum ilə yaranışsan. Hər gördüyün varlıq Payladır, Nurum ilə Payladır".**

O Pay qədəri zərrədədir, çox kiçik zərrədədir.

İlk o Müqəddəsləri (*on və cəm Müqəddəslər***) Nurumda, Nurumla Təzahürümdə Nur Payım ilə Yaratdım. Açdım onlara, Dedim onlara: "Yaranışdan yaranışsan, Nurumdan təzahürdə yaranışsan". Müddət keçdi; o ilk Müqəddəslər öz varlıqlarında olan o Nur Payını özlərinin bilib, özləri ilə gördülər. O Nur Payımı özlərində güc bildilər.**

Deyimləri Deyirəm, Nur Payımı “İşıqdır” Deyirəm. Zərrələri olduğu kimi Göstərib, olduğu kimi Deyirəm.

Bax o bəşərə, o bəşəriyyətə (*bu anda çox-çox əvvəllər, çox qədim dövr Göstərildi***). Onlar arasına Göndərilən Göndərmişdim. O, bəşəriyyətə çatdırdı, o bəşərə açıb dedi: “Nurdan sizi Yaratdı. Nur Payından Nurlasan; müqəddəs yaranışsan, Nurlasan”.**

Yenə Göndərilənlər Göndərdim, bəşəriyyətə Deyimləri “sən yaranışsan, İşıqla yaranışsan, İşıqdan yaranışsan” Deyib Göndərdim. O Göndərişlərimi də (*bəşər***) dərk etmək istəmədi.**

Hər varlıq yaranışdır, Nurumdan, Nur Payım ilə yaranışdır. O Deyimləri Göndərmişəm.

“Fizika” dediyin elmdir, Yaranışdan elmdir. Yaranmış, cisim zərrədən, zərrə İşığı əhatəsindədir, — elmdir. O elm (*“zərrə” Deyimi, “İşıq” Deyimi***) təkmilləşmir, təkmil olmur (***yə’ni, zərrə və İşıq mövcudluğu, axımı hər bir fiziki varlığın özündədir, özlüyündədir və fiziki qanunlar dəyişilməzdir***). O elmə, varlıq daxilinə (***Ağ, boz və xakı zərrələrin ardıcıl hərəkətinə***) təkmilləşdirmə gəlmir.**

Zəka elminə (*məsələn, fəlsəfəyə***) (***təkmilləşmə***) gəlir. O zəka elminə təkmil zəka üstünə zəkada gəlir.**

“Zərrədən yaranışdır” (*fiziki hadisələri əks etdirən***) elminə təkmillik gəlmir (***yə’ni, yaranmış varlığın varlıq daxili təkmilləşib dəyişilərək ondakı Ağ işıq zərrəsi əvəzinə qara, gilənarı, surəngi və s. çalarlarında zərrələr yaranıb gələ bilmir. İlk isə Ağ işıq, boz və xakı zərrələr ilə başlayıb və onlarla əbədi olaraq davam edəcəkdir***). Zərrə elminə təkmil gəlmir. Nurum Nurdur, Nur Payımdandır zərrə. O isə dəyişmir (***“təkmil olmur” Deyimi “dəyişilmir” kimi başa düşülməlidir. “Təkmil” anlamı isə daha yuxarı inkişaf və bu inkişafda dəyişikliklər, yeniliklər deməkdir. Yaranış Yaradanın Nur, İşıq və Zərrə Paylarından meydana çıxmış, bunların fəaliyyəti, hərəkətləri*

sayəsində gerçəklikdədir. Həmin bu Nur, İşıq və Zərrələr isə Ali, Mütləq təkmillikdə olduğundan əlavə təkmilləşməyə yeri qalmır; "təkmil olmur" ifadəsi buna işarədir). **Nurum dəyişmir, Zərrəm dəyişmir. Dəyişilə bilməyən təkmil olmur, təkmilləşmir.**

Fizika elmdir, varlıqlara elmdir, varlıqların ilkidir. İşığımla əhatəlidir, hər varlıq əhatəlidir. Mən Varam ki, Varlıq var, Mən Varam ki, hər yaranmış Mənim Nur Payım ilə əhatəlidir.

O elm (*fizika***) işıqdır, İşıq üstündə işıqdır. (***Atom fizikası, kvant mexanikası və s. sahələr***) İşıq üstündə işıqdır, İşıqla işıqdır.**

—Ya Böyük Yaradan, kimya da var. Kimya da Yer üzündə bir elmdir.

— "Kimya" dediyin elmdir, hər varlıqla varlıqdaxili ilkdir, elmdir.

"Fizika" dediyin var ki, zərrə daxilində, zərrələr əhatəsindədir. İşıq var ki ardıcıl yaranış var; zərrə var ki varlıqlar daxilində varlıqladır.

"Kimya" dediyin ardıcıldır, varlıq bir bağlılıqdadır, biri-biri arasında bağlılıqdadır. "Kimya" dediyin ardıcıldır, varlıqdan varlıq ardıcıldır; tükənmir, ardıcıldır. Varlıqdan varlıq ayrılır, yenə birliyə, birləşməyə ayrılır. Birlikdən ayrılmır, birliyə ayrılır.

O elm (*kimya***) ilkdədir, yer qatında ilkdədir. Varlıqdan varlıq ayrılar, o varlıqdan** *(laylardan, Yer kürrəsi daxilində***) nəmlər ayrılar. O varlıq, o nəmlik maddiliklər arasında olub maddilikləri yaradar.**

Kimya ilkdəndir, Yer varlığı yer qatlarından o məkana bağlılıqdandır, ilkdəndir. O elm sonsuzdur, varlıqdan varlıq görəcəksən, sonsuzdur.

Sənə Göstərdim, saysız məkanlar Göstərdim; Ovalın (*Ellipsoidin***) daxilindədir, Ovalın özlüyünü Göstərdim. O**

məkanların (*planetlərin*) mərkəzini (*nüvələri Ağ İşıqda, dairəvi, kürrə tipli idi*) Göstərdim, varlığını, özlüyünü Göstərdim. Sabit (*idi*), sakitini Göstərdim, mərkəzlərini Göstərdim. Onlarda *(deyək ki, Ayda, Marsda və s.*) azdır nəmlər, sabitdir, azdır. Mərkəzi (*nüvəsinin İşıqsaçımı*) sabitdir. Sizin məkan (*Yer*) sabit deyil, mərkəzi (*nüvəsi*) sabit deyil. Günəşin mərkəzi sabit deyil, Nurludur, İşıqladır, sabit deyil.

"Kimya" dediyin bağlıdır, biri-birinə bağlıdır, varlıq varlığa bağlıdır. Ayrı deyil, bağlıdır. Bax, "kimya" dediyin ardıcıldır, varlıq varlıq arasında ardıcıldır. Ayrı deyil, bağlıdır. Onlar müxtəliflikdə ardıcıldır. Varlıq varlıq arasında ardıcıldır, müxtəlifdir, ardıcıldır.

Fizika İşıq üstə zərrələr islədir, olduğu ilədir. Kimya ardıcıldır, müxtəliflik üstündə ardıcıldır. Tükənməyir, ardıcıldır, varlıq kimya kimi ardıcıldır, tükənməyir, ardıcıldır.

Ağac, yarpaq, bəşər daxili maddələrlə bağlıdır, ardıcıldır.

Maddilikdən uzaqlıq — İşığa yaxınlıq, İşığa yaxınlıq — Nuruma yaxınlıq, Nuruma yaxınlıq — Əbədiyyətə yaxınlıq".

F.— Vahid, indiki dövrdə insanlar müasir elmləri təsnif ediblər: təməl (fundamental) elmlər, ictimai elmlər, texniki elmlər, pedoğoji elmlər, təbiət elmləri və s.

Fizikanı, kimyanı ona görə təməl elmlərə daxil ediblər ki, onların əsas müddəaları təcrübələrlə, ölçmələrlə təsdiqlənib. Bu təməl elmlər meyarlıdır. Buna texniki elmlər də aiddir.

İctimai və pedoğoji elmlər, tarix, ədəbiyyat, siyasət, idarəçilik və b. k. elmlərin görüşləri eradan eraya, əsrdən əsrə, inqilabdan inqilaba, bir ictimai formasiyadan başqa birisinə cəmiyyətin keçməsindən asılı olaraq dəyişikliklərə mə'ruz etdirilir. Bunlar me'yarsızdır, yə'ni, heç bir ölçü aləti, vasitəsilə düzgünlüklərini yoxlamaq mümkün olmur və insanlar özlərinin çağdaş, müasir zamanlarında müəyyən səbəblərə görə bu işdən qorxurlar, çəkinirlər. Bu səbəblərdən də bu elmlərə mənim şəxsi

meylim az olub. Həm də bunlar da Böyük Yaradanın Qeyd Etdiyi “dəyişilə bilən zəka elminə” aiddir.

Odur ki, bütün hallarda bütün elmlərin başında İlahiyyat Elmi durmalıdır. Buraya bu günün mütərəqqi zəkaları üçün uyğun gəlməyən, keçmiş və müasir dinlərin daşlaşmış bu və ya digər ehkamlarını aid etmək düzgün deyil. Çünki, dünyanın bir çox mütərəqqi insanları sayırlar ki, əgər İlahiyyat bazisdirsə, dinlər üstqurum kimi ola bilir. Bu bəşəri elmlərin isə hamısı Böyük Yaradanın İlahiyyat Elmi əsasında təkmilləşməli və insanlar hər bir halda düzgün mövqe tutmağı bacarmalıdırlar. Hiss edirəm ki, bu, Böyük Yaradanın İstəyidir.

Qardaş, digər tərəfdən, cənin Müəllimin bütün bu nəhayətsiz Kainatda birbaşa Böyük Yaradanın Özüdür. Mən təsəvvür edə bilmirəm ki, hər hansı Diplom hələ Yer üzündə heç kimə qismət olmayan bu xoşbəxtliyi əvəz edə bilsin.

NAĞILLAMALAR

V.— Yenə də digər bir Dialoqu sənə oxuyuram:

"— Ya Böyük Yaradan, bəşərin sualıdır: “Necə Görür bizi Yaradan, necə Eşidir bizi Yaradan? Biz Ona uzağıqmı, ya O, bizə Yaxın?”.

— Deyimlər, Dediklərim İlahiyyatda İlahiyyat üstündədir. İlahiyyat çox sadə üslubda (*nəql etməklə*) Deyilmir.

İlahiyyatda, İlahi Deyimlərdə, o Sözlərdə Nur var; Nurum var ki, o bəşər (*oxuyan bəşər*) o Nura qovuşur, paklanır, o Deyimlərin Nuru ilə Nur bağlılığına qalxır. İlahiyyat, İlahi Deyimlər Nur üstündə Nurladır ki, oxuyan bəşər, o Kitabları oxuyan bəşər Nura, Nuruma qovuşur. Səcdə edir, səcdəyə durur, Nura qovuşur, Nuruma qovuşur. Nuruma qovuşub Nurumdan (*əlavə*) İşıq qədəri alır, İşıq içərisində olur.

Çox sadəcə, sanki, nağıl etməkdə olmuş olsa əgər bəşər, o

bəşərdən İşığı sərf olunar, o sətirlərlə o bəşər yorular, o bəşər yorğunlaşar. Özündən sərf edər, İşıq sərf edər, İşığa qovuşmaz.

Mən Dediklərimi İlahiyyatdan Deyir, Nurumdan Nurla Deyirəm, sən o Deyimlərlə Nura qovuşursan. O Nura qovuşur, o Nurla, Nurumla Paklanırsan; o Nura qovuşur ki, İşığa qovuşursan.

Özün deyib, özündən desə idin, zəkandan zəka qədəri yorğunlaşar, yorğun olar. Zəkandan İşıq sərf edərdin; o yazıları oxuyanlar da İşıq qədəri sərf etmiş olardı.

Amma zəkadan İlahiyyat yaranmadı, Yaradandan zəka Payı yarandı. Mən Varam ki, İlahiyyat var; Mən Varam ki, zəkan var.

Mən uydurma Deyiləm, zəka ilə, zəka üstündə uydurma Deyiləm. Mən Varam ki, zəka var.

İlahi Deyimlərimi Göndərilənlərimlə Açaram. Nurumu, İşığımı Göndərilənlərlə bəşərə Açaram. O İlahiyyatı dinləyən bəşər Nuruma, İşığıma qovuşar. Onlar bir anda qovuşduğundan, zəkada İşıq toplumu bir anda toplanar. Sakitlikdən İşıq axımı ilə dərkiyata gələr.

İlahiyyatı İlahiyyat qədərində, Nurla, İşıqla Deyən Mənəm. Mən Nuram, Nurdayam. Nurumdan paylar Ayırır, hər yaranışa paylar Ayırıram. Mənim Nurum var ki hər yaranış İşıq içərisindədir. Mənim Nurumdan yaranış paylıdır, yaranışın İşıqlarından Yaradan Paylı Deyil. Yaranmışların İşıq payından Yaradan Paylı Deyil, Yaranış Mənim Nur İşığımdan paylıdır, Mən yaranmışların İşığından Paylı Deyiləm.

Yaradan Mənəm ki, Yaranış Nurumdan Yarandı. Mən İlkəm ki, Yaranış var. Yaranış yox idi ki, Yaradanın Özünü (*hər hansı anlam və formada*) yarada bilsin. Yaranmış Məni, Yaradanı nə zəka, nə əqllə dərkiyata yarada bilməz.

Yaradan Mənəm, zəkaya, anlama, dərkiyata, göz önünə Özümü Açan Mənəm. Mən Yaradanam, — yaranmış yaranan.

Zəka zəkaya amir deyil, hökm etmir, edə bilmir. Zəka zəkaya, əql əqlə hökm etsə idi, Yaradan o "zəkalar" qarşısında Yaradan Olardımı? — Yox, inkar üstə inkar Olardı.

Yenə Deyirəm: İlahi Deyimlər Nur üstə Nurdur, Nurla İşıqdır. Bəşər, bəşəriyyət o Deyimlərlə, o Müqəddəs Deyimlərlə Nuruma qovuşur. Nuruma, İşığıma qovuşan Mənə qovuşur, Əbədiyyətə qovuşur.

Mən Görər, Mən Eşidərəm. Bir bəşəri, bir bəşəriyyəti yox, cəm varlıqları, cəm yaranışları, hər məkanın (*planetin*) varlığını, mərkəzində *(nüvəsində*) İşığını, o məkanın bir varlığını, kainatları, — Oval daxilində olan kainatları, qayıdan bəşəri, cəm Ağ geyimliləri, o Qara varlığı, o Qara varlığın qara istəklərini, hər canlı varlığı, ağacı, otu, hər həşaratı, hər yaranmışı, hər Yaratdığımı Görər, Eşidərəm. Hər varlığın istəklərini, etdiklərini, etmək istədiklərini Görərəm, Eşidərəm.

Yağan yağışları, aramsız yağan o yağışları, o tufanları, o küləkləri, o dağıntıları, o zəlzələləri, bəşərin bəşərə zorakılığını, gətirmək istədiyi qanı, qanları, haqsızlıqları Görərəm.

Mən Səbrliyəm, Səbrim müddətədir, o müddət andadır. Müddət ərzində hər hal (*pis, yaxşı, hər cürə işlər*) özünü yaradar. Mən Baxar, Gözlərəm. O bəşər özünə, özü ətrafına yaradar, — məqsədində, təmənnasında, yalan dilində özü ətrafına bəlalar yığar, bəlalar toplar, özünə, ətrafına bəlalar istər.

F.— Doğrudan da, İlahi Deyimlərdəki bu böyük hikmətləri dərindən öyrənmək lazımdır. Bəşərin elmi onda inkişaf edər, insan isə özünü, ətrafı, sonra da İlahiyyatı, Əbədiyyətini dərk edər və, nəhayət, İlahiyyata, Əbədiyyətə Qalxar.

MİLLƏTÇİLİK

F.— Vahid, əsrlər boyu müxtəlif insan qrupları bir xalq, bir millət, yaxud etnos və ya superetnos şəklində birləşib inkişafda

bulunublar. Bu cür inkişaf yaxşıdır, insanların dünyagörüşlərini bir çox yaxşı, gözəl istiqamətlərə yönəldə bilir. Amma bu məsələnin ifrata varmaq, mənfi tərəfləri də olur; məsələn, başqa xalqlara hücum edib onları öldürmək, müharibələr etmək, talanlar, qırğınlar düzəltmək, torpaqlarını əllərindən almaq, özlərini öz yerlərindən didərgin salmaq, özlərindən başqa heç kəsi, hətta yüksək mədəniyyətlərə, əxlaqlara, elmlərə malik olan digər xalqları, millətləri bəyənməmək, öz ideyalarını, öz dillərini müxtəlif üsullarla beyinlərə yeridib onları tabe vəziyyətə salmaqla mənfəət əldə etmək həm ilahiyyət, həm də dünyəvi, yə'ni dinc yanaşı yaşayış baxımından insanlığa yaraşmayan sifətlərdəndir.

V.— Daha doğrusu, bu, cəhalət və avamçılıqdır. Bax gör, Böyük Yaradan bu barədə nə Deyib:

“Millətçi olub, millətçilik etmə. “Millət” deyəcək, o ərazini, o insanları yox yerdən məhvə məhkum edəcəksən.

Yaddaşlı ol, yaddaşçı ol; özünü tanı, İlkini tanı, babalarını tanı, özün öz tarixini tanı, onda hamını tanıyacaqsan. Özünü, yaddaşını tanımayan başqalarını tanımaq üçün koranə olur”.

Yə'ni, digər xalqlara əziyyətlər verməklə, nəticədə öz xalqını ya cari vaxtda, ya da sonralar məhrumiyyətlərə düçar etmiş olursan. Tarixdə heç nə yaddan çıxmır. Hər şey, hər bir hadisə Böyük Yaradanın Yadında, Yaddaşında qalmış olur. Kainatın hərəkətləri boş-boşuna ötüb keçmir. Onun özünün tarixi tarixlər tarixidir.

Ona görə də, xalqlar, millətlər öz tarixlərini, qədimdən də qədimdə baş vermiş hadisələri öyrənməli, həm özlərini, həm də digərlərini tanımalıdırlar. Hər bir şəxsin özü müstəqqil olaraq hər hadisənin, hər tarixin yaxşı və pis cəhətlərini, xüsusilə İlahiyyat baxımından, kamilləşmə mövqeindən ayırd etməyi bacarmalı və gələcək üçün, həm də Əbədi Evimiz olan Əbədi Kainatımızda Rahatçılığımızın tə'minatı naminə uyğun nəticə

çıxartmalıdır. Dərkiyata gəlməyin bir bəndi də bundan ibarətdir. Yadda saxlamalıdır ki, qayıdışda onun etdiklərini onun mənsub olduğu xalqdan, yaxud atasından, anasından, bacı-qardaşından və s. yaxın qohumlarından, iş kollektivindən, dostlarından deyil, yalnız onun özündən soruşub mizan-tərəziyə qoyurlar və yalnız özü öz əməllərinə cavabdehdir. Cavabdehlik kollektiv yox, fərdi xarakter daşıyır. Orada dil, din, irq, cinsiyyət, milliyyət ayrı-seçgilikləri yoxdur.

F.— Deyək ki, heç bir cəza növü, heç bir cəhənnəm əzabı, heç bir həbsxana və s. yoxdur, mövcud deyil; belə olan halda insan öz ətrafındakıları saymasa da, axı, Böyük Yaradandan, öz Yaradıcısından utanmalı, abır-həya etməli və əxlaqca mənfi sayılan işlərə, hərəkətlərə yol verməməlidir.

V.— O ki qaldı bizim Azərbaycan xalqının yaddaşına, ona aid neçə illər bundan qabaq belə bir cümlə yazıb saxlamışdım:

“Tanıdıq, tanıdıq, tanıdıq; dünyada hamını tanıdıq, təkcə özümüzü tanıya bilmədik”.

(F.— Azərbaycan xalqının yaddaşı barəsindəki fikirləri ilə həm də Vahidin “Ümidimiz Sənədir” (Bakı, 2000-ci il) kitabı vasitəsilə ətraflı tanış olmaq olar).

MADDİLİKDƏ AXTARMA

F.— Bəşər tarix boyu cavab axtarıb: “Biz niyə Yaradanı görmürük. Biz niyə Yaradan Deyimlərini eşitmirik?”

V.— Özünü yalnız bioloji bir varlıq kimi görən, Yer üzünün indiki mə’nəviyyat aləminin hazır reseptlərilə özünü ona uyğunlaşdıran bu bəşər Görmür. Həm də, ona görə Görə bilmir ki, Yaradanı təsəvvüründə görmək istəyir. Yaradanı bir cisimdə, materiyada, özünə, öz cisminə uyğunluqda görmək istəyir. Təsəvvüründə Yaradanı bir heykəl baxımında, fotoşəkil, portret kimi, rəsm tablosunda görmək istəyir.

Min illərlə bəşərə, bəşəriyyətə Yaradanı olduqu kimi

deməyiblər. Demək istəməyiblər. Deməli olanlar isə, Yaradanı "Bir Nurda gördüm, Özünü görə bilmədim, O, gözə görünməzdir" deyiblər. Sualdan sual alınır. O Yaradanı Görmədən Onun haqqında, Onun Adından Deyim demək nə qədər doğrudur?

Yaradanı görənlər olubdur; məsələn, Həzrəti Zərdüşt, Həzrəti İsa, Həzrəti Mühəmməd. Müqəddəs kitabları İlahiyyatda oxumaq lazımdır. H. Cavid əfəndi ona görə çətin dərk edilir. İlahiyyatdan cüz'i mə'lumatı olmayan insan üçün H. Cavidi dərk etmək çətin işdir.

Doğrudur, Yaradan bir Nurdadır. Amma Mələkləri, yə'ni Ağ geymlilər Onun Təzahürü, biz bəşər isə İlk Müqəddəslərin (*10 Müqəddəs və Onların Xanımları; biz insanlar Adəm və Havva adlarını o Müqəddəslərin və Xanımlarının ümumiləşdirilmiş adları kimi çəkirik*) təzahür və oxşarlarıyıq. Amma ilahi formada yox, maddiliyə bağlılıqda, yə'ni bəşəri yaranışda təzahürüyük.

Göndərilən Peyğəmbərlər bəşəriyyətə səcdələri, su ilə paklanmanı, oruc olmanı və digər İlahi icraatı gətirirlər. Onlar heç də özlərindən demirlər, Yaradanın Deyimlərini gətirirlər və Yaradan ilə bəşər arasında ilk bağlılığı və Yaradana Qalxmaq, necə deyərlər, mexanizmini açırlar.

Cismani əzabla (*insanın özünə cismani əzabla, məqsədli əzabla*) Yaradana Qalxmaq olmaz. O üsül bir ilğıma, illuziyaya, qalsyunasiyaya gətirər; yə'ni əqldə, zəkada bir obraz, xəyal yaratmaq qədərinə gətirər, amma Yaradanın Özünə və Olduğu kimisinə Qaldıra bilməz. Yaradanın Özü o üslubla, əzabkeş olan o bəşərə Özünü Açmaz. Ona görə ki, heç kəs pak olmadan, əqli pak olmadan, vücudu pak olmadan o Paklığa, Yaradan Məkanına, Yaradan Nuruna özünü Qaldıra bilməz (*cismani əzabda olana O, Özünü bəyan etməz*).

Sual oluna bilər: Peyğəmbərlər (*Göndərilənlər*) cismani əzabda olmadan, məqsədli olmadan Yaradana, o Paklığa necə

Qalxa bilir ki, sonra Paklıq icraatlarını bəşəriyyətə gətirib çıxarırlar?

Cavab budur: Onlar Yaradandan Seçilib Göndərilləndirlər ki, Yer məkananda maddiliyə mə’ruz qaldıqlarından yalnız maddiliyin içərisindən tədricən uzaqlaşırlar. Bu hal onlar üçün ağır olmuş olsa da, amma bu, belədir. Onlara çox yaxın olanlar (ailə üzvləri varsa) onların varlıq paklığından bəhrələnirlər, amma Göndərilənlər qədərində paklığa qovuşa bilmirlər.

Bəşər Yaradanı öz maddilik baxışında axtarır, dərkiyatında axtarır və elə təsəvvür edir ki, Yaradan maddi varlıq qədərindədir. Yə’ni, guya ki, Ona toxunmaq, Onun Əlindən, Qolundan yapışmaq olar; əgər özü görsə, əli ilə toxunsa, onda Yaradanı tanıyacaq və dərk edəcək.

Yox, bu yanlış anlamdır. Yaradan maddi Olmadığından, Ona maddi qədərində baxmaq olmaz. O, bir Nurdadır ki, Onun yeməyi, içməyi, yuxusu yoxdur; bunlar Ona lazım deyil.

Onda, belə bir sual meydana çıxır: əgər, Böyük Yaradan Yatmazsa, Yeməzsə, bəs, onda Onun Varlığı nə varlıqdır?

O, Yaradandır. Özündən Nur qədəri Ayırıb və cəm yaranmışlara O Nur qədərindən pay Ayırıb. O Nur cəm kainatlarda yaradıcı İşığına, yaradıcı zərrəsinə çevrilir. O zərrə ona görə zərrə qədərindədir ki, o, Yaranışa xidmət edir və bilavasitə yaranışın yaranmağına ilk İşıq qədəridir. Ona yaxın bizim ruhumuz, ruhi İşığımızdır. O İşıq qədəri zərrə qədərində olmasa, yaranış yarana bilməz.

Yaranışdan yaranış artar, amma özü təklikdə yaranış yarada bilməz.

Əgər yaranışın özü yaradıcı olmuş olsa idi, bəs, onda Yaradan harada Qaldı? O, Var ki, yaranış var. O, Yaradır ki, yaranırıq.

Baxın, müşahidə edin: yer kürrəsinin nüvəsini bəşər nə gözü ilə, nə də zəkasında görə bilmir. Amma hər planetin mərkəzi Ağ İşıq qədərindədir, bir yumru kürrəyə bənzər.

Kəsilmiş ağaca baxın. Ortası nüvədir, oduncaqdır. Oduncaqdan başlayır qatlar, laylar. Oduncaq mərkəzdir, — o, əsasdır. Onun ətrafında qatlar və onun özündən başlamaqla qabıqaltı cücərti — budaqlar başlar. O, yaradıcılığa xidmət edir, yaradıcı deyil, yaradıcılığın icraatındadır.

Deyilir ki, Yaradan Yaradır yarananları.

Bu dəftər, bu masa, əlimdə olan bu qələm istehsalat prosesi nəticəsində hasilə gəliblər. Yə'ni bunların istehsalı uyğun texnoloji ardıcıllıqla gedərək gözümüz önündə baş verə bilir. Amma "ilk xammal" dediyimiz isə Yer kürrəsində olan maddiliklərlə bağlıdır və onlar da müxtəlif iş üsulları ilə birbaşa təbiətdən alınır, sonra isə e'mal edilərək hasilə gətirilir. Təbiəti, ətraf aləmləri, dediyimiz ilkin xammalı isə Böyük Yaradan Yaratmışdır.

F.— Bəs, bəşər yaranışı necə? Necə baş verir? Yaradanın bir Yaradıcı kimi İştirakı nədən ibarətdir?

V.— Baxın, bəşər yaranışı və ya hər bir yaranacaq yaranış Yaradanın Özündən Tə'yinləşdirdiyi bir İşıq Zərrəsindədir.

O İşıq Zərrəsi kainatlardan bizim planetə ayrılır, Yaradan Baxışında Tə'yinlənir. Ancaq və ancaq Onun Öz Baxışında tə'yinat alır.

O İşıq, Zərrə qədəri qadın varlığına qovuşur. Kişi isə o yaranışın maddilik qədəri iştirakçısıdır. Maddiliyə bağlılıqdır ki, nəticədə qadın və kişi varlığı arasında, bir İşıq Zərrəsi ətrafında olmaqla, maddilik mühitində inkişaf etmiş olur. İşıq Zərrəsinin özü isə, Toxunulmaz olduğundan, heç bir zaman, istər ana bətnində, istərsə də insanın öz daxilində olanda maddiliklə çirklənmir, çirklənə bilməz.

Deməli, qardaş, sən özün fikirləş ki, "Yaradanı görmək bir günahdır" deyimi nə qədər düzgündür? Bəşər o Yaradanı görə bilmədiyindən, demək olmaz ki, O Yaradanı heç bir bəşər görə bilməz və əgər, görmüş olsa, o günaha batıb, günah iş edib.

Günah iş Yaradanı görmək istəməməkdədir, Görməkdə yox.

O olmasa idi, sən olardınmı? Əgər sən varsansa, Yaradanına niyə bu qədər biganəsən?

Bəs dərkiyatın, zəkan haradadır?

“Yaradanı görmək istəklilər, Görmək istər”.

Bunun üçün sən paklandıqca paklanmalı, dərkiyyata çatmalı, ilkin yaddaşını öz əlinə almalı, kamilləşdikcə kamilləşməli, sonra ilkin müqəddəsliyinə çatmalı, deməli, bütün varlığınla Onu axtarmalısan.

GÖRÜCÜLÜK

F.— Bə’zi-bə’zi din adamları, yaxud da bisavadlar, geridəqalmışlar, hətta proqnozlaşdırmaya qarşı çıxış edərək, iddia edirlər ki, gələcəyi demək olmaz, mümkün deyil, “şeytani işdir”.

V.— Deyirsən ki, gələcəyi demək olmaz, şeytanidir.

Deyirəm ki, şeytan gələcəyi bilsə, o, şeytan olmaz. Gələcəkdə Yaradan İşığı ilə üz-üzə olacağını bilsə, o, şeytan olmaz. Şeytanı axtarma ki, onda o şeytan olmaz. Yaradanı görmək istə ki, onda aramızda şeytan olmaz, şeytanlar olmaz.

F.— Sənin hadisələri hələ baş verməmişdən əvvəl Görmək qabiliyyətinə malik olmağını bilirəm və Dəftərlərində gələcəkdə baş verəcək hadisələr haqqındakı qeyd etdiklərindən mənim üçün oxumağını istərdim.

V.— Qulaq as, 12 aprel 2000-ci il tarixində qeyd etdiklərimi oxuyuram:

“Beşdən, — o saydan, bir kümbəz altından, iki qoldan üz-üzə durmadan, böyük qandan və cəsədlərdən vüs’ət artacaq; vüs’ət alacaq qarışıqlıqlar, özlərindən özlərinin məhvini gətirəcək.

O məhvlər inamsızlıqlar gətirəcək, üzlərdən kom tüklər töküləcək.

Məhəlli kümbəzlərdən orta kümbəzə doğru uzanacaq. Qara qalıb solğun olacaq, saylardan saysızlıqlar çoxalacaq; bəşər

uzaqdan, uzaqda baxacaq. Onun “Şə’bi-Hicran”ı olacaq, əldə yellənən tüstüsü seyrəkləşib seyrək olacaq.

Əlindəki gümüş yenmədə olacaq, içi boş dəmir, sallanan dəmir sallaşıb lal olacaq.

Şamlar yanacaq, — evlərdə yanacaq.

İşıq İşıqla evlərə, yaddaşlara gələcək.

İnsan azad olacaq; deyirik ki, cəm azad, fikri azad olacaq. İnamı zəkasında olacaq.

Nə daş olacaq, nə dəmir.

Daş dəmirlə, dəmir daşla birləşəcək, başda İşıq olacaq. Ancaq başda İşıq olacaq.

Elmlərdən, Elm binalarından insanların sayı az olacaq. O binalardan özləri uzaqlaşmada olacaq.

İnsanlar, sanki, cüzamlı olacaq. Zəkalar qıcıqlanacaq. Zəkalar qısadəyişmədə olacaq.

Köhnələn dövlət kitabları, qalın kitablar inkar olunacaq. O kitablar əvəzinə bir kitab olacaq, “İnsanların rifahı” adlı kitablar olacaq.

İnqilab olmayacaq. Sanki o dövrün cəm insanları inqilabçı olacaq. Quruluşlar dəyişəcək, odlarla, uçurulmuş binalarla, devrilmiş kürsülərlə olacaq.

Bir müddət Yer kürrəsi qarışacaq. O qarışıqlıqlardan istifadə etmək istəklilər olacaq. O bəşər, o bəşəriyyət, o dövrün bəşəriyyəti o “istifadə etmək istəkliləri” küçələrdə dirəklərə, ağaclara asacaq.

İnsanlar zorakılıqları, insan e’tinasızlığını inkar edib, inkarda duracaq.

Yeniliyi, yeni cəmiyyəti, yeni yaşam üslubunu bəşəriyyət qalan bəşərriyyətə gətirəcək.

Xəttlər, sərhədlər onda götürələcək. Bir sənəd olacaq. Əllərdə bir sənəd olacaq. Özlüyünü, kimliyini göstərən sənəd olacaq. İnsanlar hərəkətdə azad olacaq, böyük sevinclə çox maddi bolluqlar arasında olacaq. Hər ağac, hər heyvanat, hər su

hövzəsi, hər insan insanlar tərəfindən qorunacaq.

Elmlərdə insanlar az olacaq. Əsl elm araşdırıcısı olacaq. Onlardan isə bəşərin tələbi çox olacaq.

Elmdə, elm aləmində, elmləri bir birliyə gətirə bilməyənlərə, yeniliklər gətirə bilməyənlərə bəşərin özü ehtiyac duymayacaqdır. O elm adı ilə elmə qarışmaq istəklilərin özləri o sahələrdən uzaq olacaqlar.

Gülüşlər, sevinclər ucalacaqdır. Qadın kişi sədd quracaqdır, aralarında sədd quracaqdır. Kişi qadın münasibəti qədərində olacaqdır. Həddlər aşmayacaqdır".

F.— Bu hadisələr nə vaxt, nə zaman baş verəcəkdir?

V.— Saat deyim, vaxt deyim, il deyim, əsr deyim, qit'ə deyim, meridian deyim???

Demək asandır, çətin deyil. Onda insanlar səksəkəli və bu halları, o halları gözləmədə yaşayar, yaşam mə'nasızlaşıb cansıxıcı, mə'nasız olar.

Bu aşağıdakı yazıları da elə həmin gün yazmışam:

"Azərbaycan Azərbaycandır. Azərbaycan dönəcək, ilkində olub, ilkinə dönəcək.

Yenə, bir tərəfi Durlar, bir tərəfi Ağ sifətlilər, bir tərəfi Fələklilər.

Şimala üzü açıq olacaq bu ərazidən Sirrlər laxlayacaq, böyük dağıntı gələcək. Sirrlər sirrli olaraq torpağa çökəcək. Dağıntı bir an gələcək, torpaq udacaq. Özlərinə düzəltdikləri başdaşı. Min illərdir düzəldirlər başdaşı. O daş başında olacaq. Uca bir daş, yonulmuş daş o ərazidə, ancaq bir uzun yerə çökmüş daş qalacaq.

Aclıq başlayıb gəlmədədir; ayaq qoydu Avropaya, Asiyaya, Afrikaya gəlmədədir.

Ya Böyük Yaradan, hifz Elə Azərbaycanı, o Aclıqdan hifz Elə bizləri".

F.— Həm də hadisələrin baş verəcəyi yerlərin ünvanlarını və insanların kimliyini də əksərən yazmırsan.

V.— Öz vaxtında bunlar da insanlar üçün aydın olacaq. Bu aşağıdakıları isə 24 mart 2000-ci il tarixində yazmışam:

“Mən xilas deyiləm, özünüz özünüzə xilassınız.

Mən inkar deyiləm, özünüz özünüzə inkarsınız.

Mən inam deyirəm, özünüz özünüzə inamsınız.

Dünya dəyişir, Yer dəyişir, çox gizlilər aşikar olur, aşikar olacaq.

Zəka gəlir, zəka ilə həqiqət gəlir, inamla Elm gəlir, Yer dəyişilir. Yer qarışacaq, yenidən qarışacaq, pis günlər yenə olacaq. O qarışıqlıqlar üz-üzə olacaq, birlik birləşib anlamlarda bir olacaq.

İndi dəyişir, sür’ətlə dəyişilir.

Həqq həqqə gələcək.

İnsanlar yaxınlaşacaq, Yaradana zəkada yaxınlaşacaq.

Məkanda məkan dəyişəcək, düyünlər açılacaq, sülhlər sülhlə gələcək, insanlar sevincə gələcək.

165 il olacaq, — o illər il olacaq. Dartınma fikirlər müxtəlif sonda bir məxrəcdə olacaq.

Hava rayihəli olacaq.

Qüllələri saxlayın, qüllə binaları saxlayın, inamınızı özünüz saxlayın. Kitablar qalacaq, özünüzü saxlaya bilsəz, saxlayın. Özünüz özünüzü axtarmırsınız, — onda özünüzü saxlayın.

Şaxələnməyin, qopmayın, bir kökdən qopmayın, qopara bilməyəcəksiniz, qopmayın. Atlı gələcək, dəmir atlı gələcək. Əlində uzun qarışıqlıq gətirəcək. At yıxılmayacaq, əlindəki uzun ağac ortadan sınacaq. At dönəcək. Dəmir geyimli atlı dönəcək, peşiman olub, peşiman dönəcək”.

Bu aşağıdakıları isə müxtəlif tarixlərdə qeyd eləmişəm:

“Bizə gələcəklər, Azərbaycana gələcəklər.

Almanlar, ingilislər gələcəklər, romanlar gələcək. Elmimiz üçün gələcəklər. Tədqiqatçılar gələcəklər. İslamın tədqiqatçıları, digər dinlərin tədqiqatçıları, İlahiyyatın tədqiqatçıları gələcəklər.

*

Mən kiməm ki, təsdiq edəm? Mən kiməm ki, inkar edəm? Deyiləni "başqa" edəm?

*

Payız olacaq. Payızın günü olacaq. İl sonuna ay yarım qalmış olacaq.

Bir bağ var. Uzaqla, uzaq bağ var. Orada qara ağaclar var. Yanmış, qaralmış ağaclar var.

O bağda səslər olacaq, dəmirlərdən səslər olacaq.

Dağlardan keçib, Ağrılı dağ ətəyində o səs səslərə qoşulacaq. Böyük qarışıqlıqlar olacaq.

Küçələr, yollar qanla olacaq. Qan qanla olacaq. Təkərlər üstündə qan gələcək. Yanacaq, yan-yana yanacaq, yana yanlar yanacaq, çox yanlar yanacaq.

Sarılar, saralmışlar orada olacaq. Onlar, onlarınkı karıx qalacaq, çaş qalacaq.

*

Ey insanlar, gün gələcək, — gün olacaq, tarixi olmayıb, tarixdə özlərinə məqsədli yer tutmuşlara, özlərini hamıdan ağıllı saymışlara, başları baş, içi boş olmuşlara, özlərinə yeri "Neptun" adı ilə qarışıqlıqlar salmışlara bir kişi gələcək, başçı gələcək. Tarixdən tarixlə gələcək, "tarixli" olacaq.

Zirzəmiləri tərpədəcək, kərpicli zirzəmilərdən kitablar açacaq, o kitablardan həqiqəti açacaq. Özlərini hər yerə qondarma edib, öz yeri olmadığını (o ərazidə) görəcək. Tarixlə tarix gələcək. O, insanlara əvvəli olduğu kimi deyəcək. Onlar köçmədə olacaq. "Fs"-lərə, o istiqamətə köçmədə, su ətrafında, uzun zolaqda yer tutmada olacaqlar. Tarixi tarix edəcəklər.

Zərlərdə — İşıqlılarda, — Azərlərdə on altı kişi olacaq, elmli kişi gələcək.

Elmlə İlahiyyat o dövrdə bir birlik kimi təsdiq ediləcəkdir. O 16 kişi böyük ərazini qorumada, tarixlə tarix kimi qaytarmada olacaqdır.

*

Bu hal yüz əlli illik arasında olacaqdır. Altmış doqquz il çox "sakitlik" olacaqdır. Yer üzü altmış doqquz il sevinc içərisində yaşamada olacaqdır. "Üzöpüdən", "Ağmənlərdən" gələn kişi çox kömək edəcəkdir.

Onluqdan sonra yüz əllini hesab et. Yüz əllidən sonra altmış doqquz hesab et. Altmış doqquzdan sonra otuz üçü hesab et, otuz üçdən sonra yenə səksən beşi hesab et. Səksən beşdən böyük dartıları hesab et. O səksən beşdə elmləri qanda, insanları yenə böyük savaşda hesab et.

O səksən beşin sonunda yer üzündə səmadan düşən bir "od" olacaq, çox sayda bəşər qırılmada olacaq. İyirmi yeddi il yer üzü xəstəliklərdə olacaq, o xəstəliklərdə "mə'dələr ağızlarda" olacaqdır. Yer üzü az saylı insanlarla olacaqdır. O dartınma uzun müddətli olacaqdır. Sanki, yer üzünün bəlaları başlanmada olacaqdır.

O ərəfədə şərqlə qərb arasına bir kişi gələcək, xəstəhal kişi gələcəkdir. O, bərqərar etmək istəyəcəkdir, müvəffəq olmayacaqdır; sanki, daha yer üzü "süzülmədə" (*köhnə parçanın, paltarın süzülməsi kimi*) olacaqdır. Sular az, ağızlar bağlı olacaqdır, əllər ağızları tutacaqdır.

Sonra böyük silkələnmə, səmadan daşqınlar olacaqdır. O silkələnmə, o daşqınlar yeddi il çəkəcəkdir. Hər ildə yenilik gələcəkdir. O insanlar arasına yeni insanlar gələcəkdir. Sanki, yerdən ilk bahar anı cücərən saf, sağlam, ümidverən yenilik gələcəkdir.

Yeni insanlar, yeni elmlər, yeni anlamlar. Sevinclər yenə gözlərə qayıdacaqdır. O insanlar ucaboy, sinələri enli olacaqdır. Qadınlar uca, belləri incə olacaqdır. Kişi ilə qadın bir yaraşıqda olacaqdır. Hamı sevincdə, gülmədə olacaqdır. Yer üzünə yenə "çox danışma" gələcəkdir. O insanlar danışıqda biri-birinə imkan verməyəcəkdir. Yeməklər olacaqdır. Qəlblərdə sevinclər olacaqdır. Evlərdə yemək az olacaqdır. Yeməkləri havada,

azadlıqda yemək bir dəb olacaqdır. Göy rəng möhkəm dəbdə olacaqdır. Göy rəngi qara rəng əvəz edəcəkdir.

Yuxarıda deyilən bəlaları bəşər özü-özünə gətirəcəkdir. Birlik etməyib, birsizliklər gətirəcəkdir. Mehriban olmayıb, hamıda günah axtarmalar bəşəriyyətə bəlalar gətirəcəkdir. Ola bilər ki, olmasın? — Hə, xilasları özləri ilə, özlərindədir. Ağıl var, şübhə ona yoldaşdır. Şübhə inamsızlığa yoldaşdır. İnamsızlıqlar inkara yoldaşdır. İnkar özünün inkarını, özünün inkarı isə Yaradanın Özündən uzaqlıq gətirir.

*

Azərbaycana gələcək, din xadimləri dünyadan gələcək. Dinlərin Azərbaycandan birliyinə gələcək.

*

Bir düzüm, bir düzüm, bir düzüm olacaq.

İşıq başda olacaq. Yer yandan əyilmədə olacaq. Boz gün olacaq: tutqun, yağışlı. Yer tündləşəcək.

Bəşər axtaracaq, onda Yaradanı axtaracaq.

“Varlığında, yaddaşında Məni axtaracaq”.

Bəşər torpağa qarışacaq, torpaq bəşərə qarışacaq. Su könüllərdə, gözlərdə olacaq.

Binalar özüldən dağılmada olacaq.

Od od olacaq, torpaq odla olacaq. Şimali-qərb tərəfdə böyük hissə torpağı ilə çökmədə olacaq. Yer silkələnmədə olacaq.

İlahiyyat onda deyiləcək. İlahiyyat onda, onunla gələcək.

Dağılma. Dağılma. Dağılma onda gələcək. Bir düzümdən Qərb istiqamətə düzüm düzümə duracaq. Taraz gələcək, əyiləcək ki, taraz gələcək.

Yenilik onda, yeddi müddətdə o dövrdə; o müddətdə dağılma onda gələcək.

*

... Elmlərdən elmli olacaq, riyaziyyatla, dəqiq elmlərlə olacaq.

Üç övladı olacaq: bir oğlu, iki qızı olacaq. Oğlan ortada olacaq.

İşləyib, işçi olacaq. Çox mərtəbəli binanın 14-cü mərtəbəsində işçi olacaq.

Riyaziyyatdan başlayacaq, İşıq axımı (ardıcıl) elminə gələcək. Onda avadanlıqlar olacaq. Yer kürrəsində avadanlıqlar olacaq. Elmlərlə insanlar arasında bağlılıqlar olacaq. O cihazların daxili hissələri duru olacaq. (İşıqların axıcılığı — göy üstündə Ağ İşıqlar olacaq). Yer kürrəsi o cihazlarla, insanlarla bağlılıqda olacaq.

Kosmosa işləməyəcək, kommunikasiyalar rabitəli kommunikasiyalara işləmədə olacaq. Simlər olmayacaq, xəttlər olmayacaq. O rabitələr havada olacaq. Qalxmayacaq, yenməyəcək. Kürrə boyu 8 km hündürlükdə olacaq. Fiziki xəritələr öyrəniləcək, dağların hündürlüyü nəzərə alınacaq.

Kosmosa qalxmayacaq, Kosmosda yer olmayacaq. Buna ehtiyac olmayacaq. Kosmosun öz işi olacaq, Yerin öz işi olacaq.

Ondan sonrakı "o" bir bacının bir qardaşı olacaq. Ataları əsəbi olacaq. Ətrafını (qohumlarını) özündən təcrid edəcək. O şəhər böyük okeanın sahilində olacaq. Dil olacaq, amma başqa dil olacaq (*Azərbaycan dilində danışmayacaq*). Kəsik dil olacaq, səslənməsinə görə ingilis dilinə oxşar dil olacaq.

O şəhərin üzü cənubi-şərq səmtə olacaq. Çox mərtəbəli binalarla olacaq. Arxitektura dəyişəcək. Çoxgünclü binalar olacaq. Günclülərə (*binalara*) elm gələcək, "düzgün" binaları çoxgünclü binalar əvəz edəcək. Onlar da uca olacaq, piramida olacaq. Çünki, o binaya (binalara) İşıq lazım olacaq; o İşıq mütləq başda (*bina başında*) olacaq. O İşıq Günəşlə əlaqəli olmayacaq. "Elektrik" o daşda olacaq, bozarmış daşda olacaq. Elektrik o daşdan alınacaq. "Elektrik" sözü olmayacaq, "danəli" söz olacaq.

Hərəkətlərə İşıq olacaq. O İşığın adı "Bir" olacaq.

Ondan sonrakı "o" orta ömr yaşayacaq. Maşında vidalaşa-

caq. Yanında nəvəsi olacaq, oğlan nəvəsi olacaq. O maşın tələsməyin nəticəsində parçalanacaq. Enli yolda, düzəngah olan yolda, günortadan sonra olacaq. "O" tələsiklik yaxın şəhərə xəstə qızı üçün gedəndə, 65 yaşında, maydan sonrakı ayda olacaq.

*

İndi olan olmayacaqdır. "Demokratiya" deyimi olmayacaqdır. Demokratiya dövlətdə, dövlətlərdə olmayacaqdır.

Dövlətlər dəyişəcək. Dövlətlərə yeni ad gələcəkdir, "Bərabərlik" adı gələcəkdir.

Şərqlə Qərb arasında bir kişi gələcəkdir, reformator kişi gələcəkdir, yeni quruluş gətirəcəkdir. Dövlət quruluşuna yenilik, insanlara bərabərlik gətirəcəkdir. İnqilab olmayacaq, o, inqilabla olmayacaqdır. Anlamlarda olub zəkalarda olacaqdır.

Demokratiya olacaq, amma "danışıqda" olacaq. Danışıqlarda düzgün danışmaq olacaq, iftirasız danışıq olacaq.

O kişi qaraşın olacaqdır. İnsanlar arasına, dövlətlər arasına "bərabərlik quruluşu" gətirəcəkdir, bütün insanlara bərabərlik gələcəkdir. Kasıblar olmayacaqdır. İşləyənlər, əməkçilik hamılıqla olacaqdır. Yer üzündə dövlətlər bir anlamda olacaqdır, bolluqlar onda, rahatçılıqlar onda, ruzilər qədəri onda, mehribanlıq onda.

O kişi o dəyişiklikləri çətinliklə gətirəcəkdir.

Demokratiya deymini anlamlarda gətirəcəkdir. Demokratiya özünü doğrultmur. Doğrultmayacaq.

Yeni quruluş gələcəkdir.

Dəyiş-düyüşə gələcəkdir. Bolluq çox olacaqdır. İnsanlar əməyi ilə işlərini biri-birisi arasında dəyişəcəkdir.

Böyük sevinclər, rahatçılıqlar gələcəkdir. Maşınlar, mexanizmlər dəyişəcəkdir.

Bu quruluş uzun müddətli olacaqdır, yer üzündə uzun müddətli olacaqdır.

*

Gedək ki, qovuşaq Yaradana. Ya İşığına, ya Əbədiyyətinə.

Gedək ki, qovuşaq o Nur İşığına, o çay kənarına, Araz qırağına.

Gedək ki, qovuşaq o Yaradan İşığına. Ya İşığına, ya da ki, Əbədiyyətinə.

Əbədiyyətə hamı qovuşandır. O Nura qovuşan seçilənlərdir.

*

Bir ada. Yarımdır ada.

Orada qara-al var. Qıra al var. O qorxacaq, qorxuda olacaq.

Abbasılar, şahılar, quruşlar. Onlar qarışacaq.

Bədəndən yuxarı halqa var. Qara halqa var. O bədən, o Qıra-al qarışacaq, o sikkələrə qarışacaq. Sikkə ilə qarışacaq. Ərazi qarışacaq. Gizli faş olacaq. Səslər çox olacaq. Süzüləcək.

*

Nə olacaq? Nə olacaq? Ay Vahid, nə olacaq?

Bəşər nə gündə olacaq?

Yer üzünə bu yüzillikdə elə bir bəlalı xəstəlik gələcək ki, bəşər qarından (qarnından) yaralar alacaq. O yara içəridə, eşikdə olacaq. Paltar geyməyə imkan olmayacaq. Yara ağır olacaq, çox ağrılı olacaq. Müalicəsi çətin olacaq.

O xəstəliyə tutulanların gözləri (giləsi, gözün özü) şişəcək, boğazın içərisi, udlaqda qırmızı, iri səpgilər olacaq.

Ürəklər qalxacaq.

Dərman olmayacaq, otla dərman (*müalicə etmək*) olacaq, su ilə də kömək olacaq. Qadınlar da o xəstəliyə tutulacaq. Qadınların üzləri, yanaqları yara olacaq, döşləri içəridən, çölündən yara ilə olacaq. Yaralar açıq, deşik-deşik olacaq. Yerişlər asta olacaq, sanki, sürünmədə olacaq. Uşaqlar xəstə olacaq, "başımın içi, çölü yanır" deyəcəklər.

Axı, bu xəstəliklər niyə olacaq?

Bəşərin özü ilə, özündən olacaq; məkri, paxıllığı, yalanı, iftirası, qanla qan gətirməyi — özünə bəla gətirməyi olacaq.

Sular az olacaq, susuzluqlar olacaq. Olan suların isə dadı ağır olacaq, bataqlıq suyuna, çirkab sularının iyisinə yaxın olacaq.

Böyük aclıq, ruzisizliklər olacaq. Meyidləri dəfn etməyə vaxt çatmayacaq.

*

O nədir dağıldı? Axşama yaxın dağıldı.

İki qüllədən biri ortadan yuxarı dağıldı. Cənuba tərəf olan dağıldı.

Dəmiri düşdü yerə, yerdən qalxdı göyə, göydən düşdü binaya. O bina sağ tərəfdə, şimal tərəfdə.

*

Qüruba bax, qüruba, qırmızı qüruba.
Nə pis oldu! Atlılar dəmirdə gəldi.
Yer üzünə qara ilə qarada yenə bəla gəldi.

*

Bax, çalxalanır, bir qit'ə çalxalanır. Ətrafı sudur, su da çalxalanır.

Yaşıllıq var, çoxdur. Ağaclar çoxdur. Yazdan sonradır, yarpaqlar çoxdur.

İnsanlardır. Tündləşib tünddürlər.

Danə danədir, "məhşur" danədir.

*

Bilginən, bil, kilidlidir bil. Əli işdən soyuyub, kilidlidir bil.
Xəstə yaman xəstədir, sağ gözü ilə sağ qolu xəstədir.
Arvadı danışıqdadır, dünya ilə cırmaqdadır.

*

O, görməyəcək, yaslı ər görməyəcək. Özü yaslıdır, ətrafı fəhlədir.

O İşıqları görməyəcək.

Gələn görmək istəyəcək, gec görəcək.

*

Mən bilirəm haradayam. Mən Oradayam. Sən gələ bilmirsən araya, yerin uzaqdır gələ bilmirsən Oraya.

Mən inamlıyam, Oradayam. Sən inamsızsan, aradasan, uzaqdasan.

*

Sahilə bax, sahilə, — su kənarı sahilə. Sahildə qulaqlar var, içində dən var. O dən bozdur, ağ üstdə bozdur.

Dünya qalxdı, dünyadadır, asılıb boğazlardadır.

Onları o insanlar əllə yığmadadır.

Yemək axtardı, qulaq gördü, qulaqda dən gördü; o dəni qiymətli gördü".

F.— Bu qeydlərin, deyərdim ki, lap nostradamussayağıdır.

V.— Bilən bilər, kitabları, yazıları, deyilənləri, deyilməyənləri oxuyan bilər; öz vaxtında, öz müddətində, öz yerində olan olar, bilən bilər.

"Vahidin" mə'nası var, — "bir" olan, "tək" olan mə'nası var. Familiyam "Rza"-dır, bir çələngdən bir "Gül" kimi, bir qönçə kimi. Mən "Gül" deyiləm, ümidəm, qaranlığa bir İşığam, ümidəm. Bəşərə sülh gətirərəm, birlik gətirərəm; elmlərə Elm gətirərəm.

Mən təkəm, bir güləm ki, Rzayam.

Atam Zeynal, famili Zeynal. O ad da bir İşıqdır, mən də İşıqdayam ki, Rzayam. Atam kimi İşığam, mən Ondan ayrı deyiləm ki, İşığam.

F.— Gələcək üçün yazdığın dağıdıcı hadisələrin baş verməsi labüddürmü?

V.— İnsanlar mənfi sayılan işlərə yol verməsələr, hadisələr xoş axara yönələr.

S U

F.— Şəhərlərimizdə, kəndlərimizdə nisbətən su qıtlığı var. Buna baxmayaraq, suyun israfçılıqla borulardan axıb sızması, ətraf sahələrin çirklənmələri də mövcuddur.

V.— Odur ki, mən insanlara müraciət edib belə deyərdim:

"Suyu səpməyin, ey insanlar, suyu lazımsız yerə səpməyin. Su səpin, sərinlik üçün səpin, hədər yerə səpməyin. O su ruzi qədəriniz, uğur qədərinizdir, özünüzdən ruzi qədərinizi, uğur

qədərinizi uzaq səpməyin. Suyu hədər yerə axıtmayın, — varidatınızdır, o varidatınızı səpməyin. Sulayın ağacları, yaşıllıqları sulayın. Gördüyün yaşıllıq, o ağac yer qatı ilə yerüstü qatı su toplumu ilə sabit edir, müqəddəs edir.

Arxlar axır, çaylar axır, paklıq yer üzərində yer üzərinə axır. Paklıq önümüzdə, müqəddəslik ətrafımızda, hər varlığa biganə olmayın.

Çay axar, arxda su axar, onlar axmalıdır ki, axar.
O, hasildir, yer qatlarından hasildir ki, axar.
Onun axmasına, yer qatına müddət lazımdır ki, axar.
Su gördüyün qatlardan, laylardan ayrılar ki, axar.

Qardaş, suyun paklığı, təmizliyi var. Elmdən mə'lumdur ki, su dadsız, iysiz, şəffaf mayedir. Hava qatı da dadsız, iysiz, rəngsizdir. Yaradan Yaranışı, gör, necə də pak, müqəddəs Yaradıb, bu iki varlığa bizdən əvəz İstəmir. Həm də çox şey üçün bizdən əvəz İstəmir, cəm Yaratdığından əvəz İstəmir.

Suya bax. Bu planetdə dərin qatlarda gedən proseslərin nəticəsində nəmlik ayrılır, o nəmlərdən bir toplumda su ayrılır. Yaradan heç də mövsüm-mövsüm, fəsil-fəsil bu planetə hər hansı vasitə ilə kənardan Gətirib miqdarında su Tökmür. Amma laylardan, qatlardan, dərinliklərdən ayrılan su qədəri o laylardan, o qatlardan heç də o layın, o qatın dadını öz tərkibində bu təbiətə çıxarıb Bəxş Etmir. Su o layları təmiz edib, pak edir ki, cəm yaranmış o paklıqla təmasdadır və o maye Yaradıcılığa əsas komponentdir.

Yer qatında hər layın öz xüsusiyyəti var. O laylar müxtəlifdir, heç biri eyni deyil, müxtəlifdir. Duz laylarından, minerallı laylardan axan su heç də o layların ziyanlı xassələrini yer üzərinə çıxarmır. O laylar arasından ayrılar, layları tamamlayar ki, yetgin edər.

Laylardan, qatlardan ayrılar, rəng götürməz, dad götürməz. O, Pakdır ki, bulanıqlıq götürməz.

Sən paklanarsan, su ilə paklanarsan. Paklanıb, səcdəyə durub, paklığa qovuşarsan. Vücud pak olsun ki, Paklıqla üz-üzə dura biləsən.

Yeməzsən, oruc olarsan, vücudunun daxilini maddilikdən, az da olsa, məhdud edərsən. Paklığı paklığa qovuşdurarsan.

Səcdəyə durarsan, Yaradana, Tanrıya qovuşmağa durarsan. Pak olarsan ki, paklığa qovuşarsan, Yaradanına, İlkinə qovuşarsan. İlkinə Yaradanla qovuşarsan. Böyük Yaradan Deyib ki,

“**— İnan, inan, İnan Ki.**
— Mən Yaradanam, İnan Ki,
— Nurumdan, İşıq Payımdan səni Yaratdım, İnan Ki.
— Nəzərimdəsən, İnan Ki,
— Sən İşıq əhatəsindəsən, İnan Ki,
— Səni Qara varlıqdan Hifz Edən Mənəm, İnan Ki.
— Mənə üz tut, Məni çağır ki, sən özünə İnan Ki.
— Səni Hifz Edən Mənəm, İnan Ki”.

Ona görə də, “Suya laqeyid olmayın. Özünüzə laqeyid olmayın. Yer qatlarına laqeyid olmayın. Paklığınıza, özünüzə laqeyid olmayın”.

Sonra da çatdırardım ki,

“Yerdə gurultu, göydə gurultu,
iki gurultu arasında su.
Yer məkanı paklanmaya gələndə, — su.
Ey Qara varlıq, iki gurultu arasında su,
Paklıqla sudur ki, — su”.

“Yer yenə yerdə, yer yenə yerlə.
Yenə gurultu, yenə su ilə yerdə gurultu,
göydə gurultu, — yenə də su.
Qit’ələr su, dövlətlər su, yenilik gəlir ki, — su.
Yeni Göndərilən gələcək ki, — su.
Məkanlar bir düzümdə duracaq ki, — su.
Mars yaxın olacaq ki, — su”.

ZƏRRƏLƏR

F.— Vahid, səninlə etdiyimiz söhbətlərimizdə mən həm də həmişə bir ana xətti güdürdüm öyrənim ki, hərəkət vaxtı varlığı təşkil edən Ağ İşıq, xakı və boz zərrələrlə nə baş verir, onlar nə cür hərəkət edir, Kainatı, cisimləri, aləmləri nə cür yaradır, qidalandırır, nə cür hifz edirlər, mübadilələr nə cür həyata keçirilir və s. Axı biz mühəndislər cisimlərin hal-hərəkətini onların hərəkət dinamikası ilə başa düşməyə adət eləmişik.

Sən də, yeri düşdükcə, söhbətlərimizdə bunlardan bir qismini aydınlaşdırmışdın (*məsələn, bax bu kitabın I və II hissələrinə*). Buna görə, sağ ol, təşəkkür edirəm.

Amma yenə də çətinliklər çəkirdim.

Bundan əvvəlki söhbətimizdə də, nəhayət ki, sən Böyük Yaradana "Ya Böyük Yaradan, cəm Deyimləri İşıq üstündə, zərrə üstündə Dedin. Qardaşım Fikrətə bir az çətindir. O iki anlam (*Ağ İşıq, zərrə*) ona bir az çətindir" deyə müraciət etdiyini mənə xəbər verdin. Böyük Yaradan isə: "**O zərrələri, zərrə hərəkətlərini varlıqda, cisimdə görmür bəşər. Zərrə İşıqlarını görmür, — Məni görə bilmir**" deyə Aydınlaşdırmışdı. Biz insanlar Böyük Yaradanın Dediyi kimi olduğumuzdan, zərrələr haqqında söhbətləri əlavə misallarla bir az da genişləndirərək aydınlaşdırmanı istərdim.

Əvvəlcə belə bir sual: metal nümunəni sınaq maşınında oxboyu qüvvə ilə dartdıqda həmin varlıq ilə nə baş verir? Zərrələr ilə nə baş verir?

V.— Varlıq varlıqlarla bir varlıqdır, yə'ni, onlar bir-birinə bağlılıqdadır.

Bəs, bu bağlılıq nədədir, necədir? Əvvəlcə sən dediyin məsələyə baxaq.

Metal nümunəni mütənasiblik həddinə qədər dartdıqda, hələlik ondakı zərrələr sinxron düzümdə, sabit hərəkətdə olurlar və bu həddə qədər kənar mühitdən, kənar varlıqlardan Ağ İşıq,

xakı və boz zərrələr üçlüyü axıb ona dolmur. Mütənasiblik həddini keçdikdən sonra elastiklik həddinə qədər nümunənin daxilindəki zərrələrinin əvvəlki kimi müqavimət gücü çatmadığından özlərindən ətrafa cızıltılı səslə siqnal yayırlar. Bu zaman ətrafdan Ağ İşıq, xakı və boz zərrələr üçlüyünün müəyyən miqdarı birləşib birliyə gələrək, nümunədəki zərrələrin ahəng axınının pozulmaması üçün ona köməyə gəlirlər və nümunənin uzanması onun axma həddinə qədər davam edir. Fikir ver ki, əgər, köməyə gələn bu üçlüyün miqdarı dediyimiz müəyyən qədərdən çox olsa, nümunənin müqaviməti, buna da uyğun elastiklik həddi daha çox artar. Lakin bu zaman ətraf varlıqlarda, ətraf aləmdə Vəhdət Axını ardıcıllığı pozula bilər, yə'ni, Yaradanın, Kainatın Vəhdət Axınının ardıcıllığı qanununa zidd olardı. Odur ki, köməyə gələn zərrələrin miqdarı öz həddini heç zaman aşmır.

Onu da deyim ki, müxtəlif metalların, məsələn, poladın, misin, qurğuşunun, sinkin və s. metalların hərəsinin xassələrinə uyğun da kənardan köməyə gələn zərrə üçlüyünün balans axını var.

F.— Yə'qin ki, köməyə gələn zərrələrin axınının bu balansı müxtəlif metalların axıcılıq həddini müəyyən edir.

V.— Bəli.

F.— Bəs, kövrək metallarda, məsələn, çuğunda necə olur?

V.— Çuğunun tərkibinə daxil olan kənar, əlavə ünsürlər, qarışıqlar, məsələn karbon, quruluşunda qeyri-rəvanlıqlar yaratdığından, ondakı zərrələr üçlüyünün rəvan axımını da pozurlar. Odur ki, çuğunun yük altında axıcılığı olmur və o, elastiqiyyət həddi çatdıqda dağılmaya mə'ruz qalır.

F.— Elə metallar var ki, onların möhkəmlik həddi axıcılıq həddindən çox olur.

V.— Deməli, həmin metallarda yük altında axma vaxtı ona daxil olan zərrələr üçlüyünün miqdarı o qədər çox ola bilir ki, o, möhkəmliyini bir qədər də artıra bilir və dartı qüvvəsinin

müəyyən yuxarı qiymətindən sonra son dağılmaya mə'ruz qalır.

Aydınlaşdırmaların genişliyi üçün daha bir misala müraciət edək.

Ağırlığı Q olan cismi (*arada maye olmadan, quru halda*) digər bir cisim üzərinə qoyub R qüvvəsi ilə sürüşdürək (şək. 8). Onda iki üz-üzə olan səthlər arasında F sürtünmə qüvvəsi əmələ gəlir. Bununla da həmin sürtünən səthlərdə Ağ İşıq zərrələri bir topluma gəlir. O zərrələr hərəkəti ilə də, hər iki səthdə Ağ zərrələr öndə olmaqla, sonra boz zərrələr və, nəhayət, xakı (*qırmızı ilə qəhvəyinin qarışığından ibarət bir çalar*) zərrələr bir-birinə kömək edib bir topluma gəlir. Bu rənglər varlığın funksional rəngləridir. Ağ zərrələr təklikdə düzülə bilməz, düzülmür. İlkdən o, Böyük Partlayışdan Pay oldu, hər bir varlığın ilkini təşkil etdi. Sürtünmədə Ağ zərrələr hesabına qızma olmur.

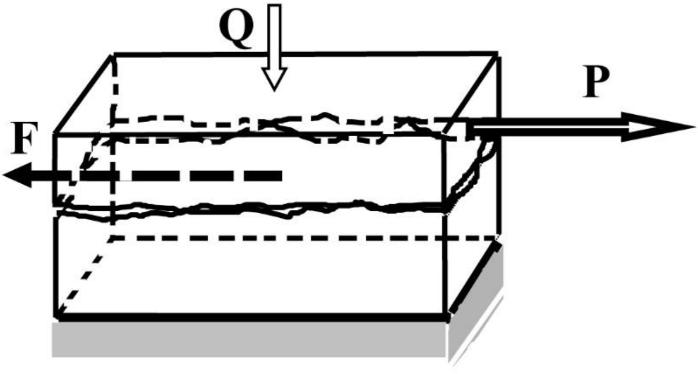

Şəkil 8. İki sürtünən cismə tə'sir edən qüvvələr sistemi

Q – cismin öz ağırlığı ilə birlikdə ona şaquli tə'sir edən qüvvə;

P – cismi sürüşdürən qüvvə;

F – sürtünmə qüvvəsi.

Qızma Ağla xakı zərrələrin bir toplumda olmağı hesabınadır. Xakılıq Ağlığı hifz edir. Ağla xakını isə boz zərrələr hifz edir. Üçü birlikdə Varlıq Yaranışında müəyyən nisbətlə qədərlidir. Sürtünmədə iki cisim varlığından zərrələr bir-birinə axmır. İki cismin bir-birinə möhkəm dirənən çıxıntıları ətrafında zərrələr bir topluma gəlir (şək. 9) və, sanki, düyünlənir. Ətrafda olan zərrələr öz adi axarındadır, ancaq iki cismin bir-birinə sürtünməsi anında səthlər arasında Ağ zərrələr bir köməkçiyə çevrilirlər. Sürtünmədə hərəkət sür'əti və sürtünmə qüvvəsi F artdıqca iki kütlə arasında olan ağ zərrələr toplumu biri-birinin əksinə istiqamətdə hərəkətli olur. O andaca zərrələrə köməkçi olan xakı zərrələr də Ağ zərrələri hifz etmək üçün fəaliyyətini artırır və bunun nəticəsində qızma, qızarma və, nəhayət, yanma baş verir. Ətraf mühitdə və sürtünən o cisimlərdəki Ağ zərrələr bir-biri ilə bağlılıqdadır.

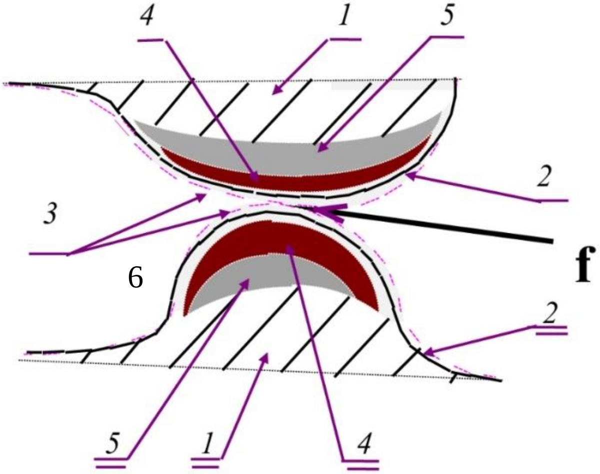

Şəkil 9. Cisimlərin səthlərindəki çıxıntıların ətrafında zərrələrin paylanma sxemi

1.Cisimlərin əsas kütləsi;
*2. **f** qüvvəsindən deformasiya edilmiş çıxıntı səthi;*
3. Çıxıntının deformasiyadan qabaqkı vəziyyəti;
4. Çıxıntıda xakı zərrələr toplumu;
5. Çıxıntıda boz zərrələr toplumu;
6. Çıxıntıda Ağ İşıq zərrələri toplumu.

Böyük sür'ətlə hərəkət edib birdən-birə tormozlanan qatar vaqonunun təkərləri və rels arasında və ya pardaq dairəsi ilə e'mal edilən maşın hissəsi arasında yaranan sürtünmə, qızma və yanma nəticəsində ayrılan qırıntılardan qığılcım formasında çıxan ağ-sarımtıl işıq zolağı dediklərimizə misaldır, sübutdur.

F.— Sür'ətlə sürtünmə hadisəsindən istifadə edərək və iki metal arasında Q və F sürtünmə qüvvəsini artıraraq, onları bir-birinə qaynaq etmək üsuluna yiyələniblər.

V.— Deməli, bu hissələr qaynaqlandıqca Ağ İşıq, xakı və boz zərrələr qeyri-sabit və sür'ətli hərəkət edərək hissələrin birindən digərinə keçə bilirlər. Qaynaqlanıb qurtardıqdan sonra isə, soyuduqca eyni bir hissədəki kimi sabit, rəvan və yavaş axımlı vəziyyətdə olan hərəkətə keçirlər.

F.— Dedin ki, hər hansı cisimdə Ağ İşıq, xakı və boz zərrələrin sayı onun kütləsinə mütənasib olaraq müəyyən nisbətdədir.

V.— Bəli. Həm də cismin zərrələrinin sayı özünün və ətraf mühitin, varlıqların hansı şəraitdə olduğu hallardan çox asılıdır, onlarla vəhdətdədir və onlara uyğundur.

F.— Metalı burğu ilə deşdikdə və ya sürtünmə üsulu ilə bir-birinə qaynaq etdikdə çoxlu miqdarda istilik alınır. Həmin metalın kütləsindəki xakı zərrələrin sayı, yə'ni termonlarının miqdarı buna bəs edirmi?

V.— Gəl, əvvəlcə elmdə "termon nəyə deyilir" məsələsini aydınlaşdıraq.

F.— Elmdə deyilir ki, termon — termik yükün kvantıdır. Həm də deyilir ki, termik yük diskret (*fasiləli*) xassəlidir. O,

hərəkətin elementar termik formasını səciyyələndirir və istər keyfiyyət və istərsə də kəmiyyət baxımından bütün təzahürlərdə özünü birmə'nalı göstərir.

V.— "Kvant" sözü (*fasilələrlə verilən*) pay deməkdir. Paylar cismin öz daxilində olduğu kimi, ona kənardan da, ondan kənara da verilə bilər. Yə'ni, cisimlər hər bir halda bir-biri ilə vəhdətdə olduğundan termonların, başqa sözlə, xakı zərrələrin cisimdən cismə ötürülməsi, axması labüddür.

Ancaq burada bir cəhətə fikir vermək lazımdır.

Düzdür, fəzada, mühitdə xakı zərrələrin müvəqqəti sərbəst olanına da rast gəlinir. Lakin onlar cismə əsasən boz zərrələrlə birlikdə yaradıcı və hifzedici Ağ İşıq zərrələri ilə daxil edilirlər. Xakı zərrələrin özləri cisimlərə müstəqqil olaraq keçə bilmirlər, yoxsa, özbaşınalıq, həcmərclik, xaos alınardı ki, bu da son nəticədə böyük katastroflara, dağıntılara gətirə bilərdi. Görürsən, Böyük Yaradan Kainatda dağıntılara, xaosa imkan Yaratmayıb.

F.— Deməli, qızdırıldıqda cismin ölçülərinin böyüməsi də bu zərrələrin ona daxil olması ilə əlaqədardır?

V.— Bəli. Böyük Yaradan Deyir ki, **boş gördüyün, boş bildiyin — boş deyil**. Cisimləri qızdırdıqda, dartdıqda, sıxdıqda və s. işləri yerinə yetirdikdə onların atomları, molekulları, kristalları arasında məsafələr, bu işlərin xarakterindən asılı olaraq, artır və ya azalır. Müəyyən hədlərdə, məsələn, qazı qabda böyük sür'ətlə sıxdıqda və ya sıxılmış qazı qabdan boşaltdıqda, həcmini genişləndirdikdə, müvafiq olaraq dediyimiz zərrələr üçlüyü qaz atomları, molekulları və hissəcikləri aralarına kənardan (ətraf mühitdəki varlıqlardan, hətta qab divarı vasitəsilə də ötürülüb) dolaraq və ya boşalaraq onlarda müvafiq qiymətlərə malik qüvvələr və temperaturlar yaradır. Bu isə, həm makro- və həm də mikro-cisimlər üçün doğrudur. Ona görə ki, bu üçlüyün bütövlükdə Kainatda heç bir vasitə ilə qarşısıalınmaz daimi Axını var və Böyük Yaradanla hər birisinin ayrıca, həm də ümumilikdə Vəhdəti həmişə tə'min olunur. Bu

Axının, bu Vəhdətin sayəsində isə, planetlər, günəşlər, qalaktikalar öz tə'yin olunmuş orbitlərindədirlər. Dənizlərdə, okeanlarda Ayla Yerin qarşılıqlı vəziyyətindən asılı olaraq, qabarmalar, çəkilmələr hamıya mə'lumdur. Deməli, həmin zərrələr uyğun surətdə onların nüvələri aralarına, həmin mühitin hər bir nöqtəsinin xassələrindən asılı olaraq, müəyyən nisbətdə dolaraq bu aralıq məsafənin sabit qalmasına və planetlərin nizamlı hərəkətinə köməklik edir. Bu ayrı-ayrı hərəkətlərin cəmində Kainatda, elə bil ki, ümumi bir Ansambl Hərəkəti tə'siri yaranır və bu, özünü yenidən hər bir makro- və, xüsusilə ölçə və yaxud hiss edə bilinən dərəcədə, mikro-aləmdə göstərir.

F.— Məsələn, broun hərəkəti bu Hərəkətin tə'siri nəticəsidir. Ona görə də, fizikada broun hərəkətini "qarma-qarışıq, xaos" deyil, "cisimlərin, hissəciklərin, ümumiyyətlə, varlıqların andan-ana özünün və ətraf varlıqların hal-hərəkətinə uyğunlaşdıraraq özünü nizamlayıcı hərəkəti" adlandırmaq daha düzgün olardı, çünki, ümumiyyətlə, Kainatda, əslində, xaos yoxdur. Kainatda Vəhdətə, Ahəngə tabe olan, lakin dərk edilməsi və uyğun, dəqiq hesablamalarının aparılması biz insan yaranışları üçün çox çətinlik törətdiyindən, hətta demək olar ki, heç mümkün olmadığından, o hərəkətləri xaos kimi anlayırıq.

Deməli, broun hərəkəti təkcə hissəciklərin (*maddənin özünün temperaturundan irəli gələn*) toqquşma hadisəsindən ibarət deyil, həm də, onlar əsasən, Kainatın tə'sirinə mə'ruz qalırlar.

Sənin yuxarıda dediklərindən istifadə edib başqa bir fiziki cəhəti aydınlaşdıraq.

Fizikanın inkişafı tarixində istiliyin yaranmasına dair iki nöqteyi-nəzər mövcud olmuşdur:

1) cismin qızmasına səbəb "çəkisiz materiyanın" xüsusi növü olan istilik törədəndir. Bu nəzəriyyənin tərəfdarları Qaliley, Pyer Qassendi və başqaları olmuşlar.

2) istiliyin mahiyyəti cismin atomlarının, ümumiyyətlə,

onun təşkil olunduğu hissəciklərinin (*söhbət Vahidin bəhs etdiyi Ağ İşıq, xakı və boz zərrəciklər üçlüyündən getmir*) hərəkətindən ibarətdir. Belə bir baxışı XVII əsrin əvvəlində Frensis Bekon söyləmişdir və bu nöqteyi-nəzərdə Rene Dekart, Daniil Bernulli, M. Lomonosov və başqaları dayanmışlar. Bu isə molekulyar-kinetik nəzəriyyə adlanır.

Enerjinin saxlanması və çevrilməsi qanunu kəşf edildikdən sonra fiziklər XIX əsrin ortalarında 1-ci nəzəriyyəyə, yə'ni cismin qızmasına səbəb yaradan "istiliktörədən çəkisiz materiya" nəzəriyyəsinə son qoydular. Onların başlıca e'tirazı işin istiliyə və əksinə, istiliyin işə çevrilməsi hadisəsinə əsaslanırdı.

V.— Termik yükün kvantı olan termon anlayışını elmə nə vaxt gətiriblər?

F.— 1956-cı ildə. Həm də qeyd edirlər ki, "termik yükün onunla əlaqədar potensialın azalması tərəfə yerdəyişməsi yeni termonların yaranması (doğulması) ilə, əks tərəfə yerdəyişməsi isə mövcud olan termonların məhv edilməsi (udulması) ilə müşayiət olunur".

V.— Əvvəla onu deyim ki, heç bir varlıq, o cümlədən xakı zərrələrin təmsilçiləri olan termonlar, məhv edilmir və ya yenidən yaranmır; onlar Böyük Yaradan Tərəfindən Böyük Partlayış Anında birdəfəlik, əbədi olaraq Yaradılmışlar, Əbədiyyətdədirlər, əbədi hərəkətdədirlər və üçülüyə daxil olaraq, konkret mühitdən, konkret iş şəraitindən asılı olaraq ya fəaliyyətlərini artırırlar, məsələn, elektron və digər leptonlar, kvarklar, ümumiyyətlə, kvant hissəcikləri üçün "boşluqda" ("vakuumda") ya "real hissəciklər" dediyiniz vəziyyətində olurlar, ya da fəaliyyətlərini azaldaraq, "virtual hissəciklər" dediyiniz vəziyyətə keçirlər; yə'ni, qoyduğunuz təcrübələrdə, sınaqlarda onları ya ölçməklə və ya digər üsulla müşahidə edə bilirsiniz, ya da ki, yox. Onlar isə, sizin onları müşahidə edib-edə bilməməyinizdən asılı olmayaraq, həmişə mövcuddurlar. Ona görə də, yuxarıda termon haqqındakı izahlarda "yaranırlar",

“məhv olurlar” istilahları yaramaz; “doğulurlar”, “udulurlar” istilahları isə müəyyən qədər yerinə düşmüş olar.

İndi isə soruşum ki, nə üçün yuxarıda söylədiyin cisimlərin qızmasını yaradan istilik törədən nəzəriyyəsi ilə molekulyar-kinetik nəzəriyyənin təbiətdə eyni birlikdə hökm sürdüyünü düşünə bilməyək?

F.— Sənin aydınlaşdırmaların və termonlar haqqındakı indiki bilgilər bunların bir yerdə olduğunu düşünməyə və fiziklərin yenidən bu məsələyə diqqət ayırmalarına əsas verir. Vaxtilə Karnonun və Klauziusun müəyyən cəhdləri olmuşsa da, o dövrlərdə kvant fizikası insanlara mə’lum olmamağından, fiziklər bu alimlərin uyğun fikirlərinin lüzumsuz saymışlar.

Onu da deyim ki, indinin özündə də kvant fizikası sahəsində çalışan alimlərin çox qəribə fikirləri, qəribə nəticə çıxarmaları olur. Məsələn, onlar təcrübələrdə, (*həndəsə elmində olduğu kimi*) fiziki aləmdən fərqli “idel boşluğun” yaradılmasının mümkün olduğunu, bu “boşluqda” kvant hissəciklərinin birdən-birə “heç nədən” “yarandığını”, kvant effektindən müvəqqəti olaraq, kiçicik anlara enerjinin saxlanması qanununun dayandırılaraq hökm sürə bilmədiyini və həmin “yaranmış” hissəciklərin “ömrünün” qısa olduğunu, yə’ni zühur etdiyi andaca da “itdiyini”, həm də onlar üçün fəzanın harasında və nə vaxt zühur edəcəyinin qeyri-müəyyənlik prinsipini (*V. Heyzenberq prinsipi*) taparaq, “makroaləmə aid yürüdülən sağlam düşüncələr çoxluğu kvant aləmi qanunlarına tətbiq edilə bilməz” kimi iddiaları irəli sürürlər.

V.— Bilirsən, alimlərin təcrübələrində həmin hissəciklərin “ömürlərinin” qısa olmasının səbəbi odur ki, onlar həmin anlarda alimlər tərəfindən çox böyük qurğularda sür’ətləndirilərək “toqquşdurulma” üsulu ilə, yaxud başqa bir yolla Böyük Yaradan Vəhdətindən zorla çıxarılmışlar və həmin andaca da özlərinin təbiətində olan Vəhdət Axınına qovuşmaqdan ötrü “tələsdiklərindən”, “saniyyənin neçə minlərdə, millionlarda bir

hissəsi” deyilən vaxtı onlar üçün heç ömür də saymaq olmaz. O ki qaldı kvant fizikası sahəsində çalışan alimlərin etdikləri müşahidə və çıxardıqları nəticələrə (“təbiətin absurdlarına, qırağaçıxmalarına, yaxud sarpmalarına”), onu bil ki, hər bir hadisə qanunauyğunluqlar üzrə baş verir, bunlar makro- və mikro-cisimlər üçün ümumidir və Böyük Yaradanın Yaradıcılıq İradəsinə tabedir. Bu zərrələr üçlüyünün fəal hərəkəti bu hadisələrin yaradıcısı (Ağ İşıq), qida ilə, enerji ilə tə’min edərək, tənzimləyicisi (xakı zərrə) və (müəyyən) müddətliliyi tə’min edərək, davametdiricisi (boz zərrə) rolundadırlar. Böyük Yaradanın Kainata Ayırdığı hər bir Ağ İşıq zərrəsi isə qalan iki zərrənin hərəkətində və fəaliyyətində aparıcı sifətində, “başçı” rolundadır, yə’ni, lazımi anlarda o, o iki zərrəni “səfərbərliyə” alır.

F.— Yeri düşmüşkən deyim ki, A. Eynşteyn, kvant mexanikasının inkişafına öz işləri ilə etdiyi köməkliklərinə baxmayaraq, kvant nəzəriyyəsinin ideyalarının ya səhv fikirlər əsasında qurulduğunu, ya da onun “yarımçıq həqiqətlər” yığınağının olduğunu fikirləşirmiş və bu fiziklərə söz atıb, deyərmiş ki, “Allah sümük zərlərlə (*nərd üçün tə’yin olunduğu kimi*) Oynamır”. Hətta, o, enerji-vaxt qeyri-müəyyənliyini aydınlığa gətirmək üçün özünün məşhur $\mathbf{E = m\,c^2}$ düsturunu fizika elminə gətirmiş və enerjini (**E**) tə’yin etməkdən ötrü kütləni (**m**) ölçməyin kifayət etdiyini bildirmişdi. (*Düsturda **c** — (maddiləşmiş) işığın (“boşluqda”) sür’ətidir*). Lakin onun özü də, keçmiş və indiki fiziklər kimi, Kainat fəzasının istənilən “vakuum” deyilən nöqtəsində işıq sür’ətinin dəyişməz, sabit olduğunu (*hal-hazırda **c** = 299792,4562 km/san ± 1,1 m/san qəbul olunmuşdur*), həm hər bir “vakuumun”, həm də hər cürə təbii işığın özünün eynicinsli, eyniparametrli olduğunu düşünmüş, o işıqların (*daha doğrusu, Ağ İşıq zərrələrinin*) müxtəlif ion, atom və digər hissəciklər “buludlarından” keçərək, “maddiləşmə çirkliliyi” dərəcəsinə (*əslində Günəş işığının*

yaranması, formalaşması prinsipi onlara mə'lum olmadığından) fikir verməmişdir. Məsələn, fiziklər sonradan aydınlaşdırmışlar ki, Eynşteyn özünün təklif etdiyi yuxarıdakı düsturunda enerjinin (**E**) tə'yini üçün **m** kütləsini ölçmək məsələsində özünün də təklif etdiyi nisbilik nəzəriyyəsi müddəalarına uyğun olmayaraq "qravitasiyanın" tə'sirini və, beləliklə də, uyğun vaxtın qısalaraq, yubanması effektini nəzərindən qaçırmışdır. Digər sözlə, məsələn, artıq kütləsində müəyyən qədər formalaşmış Günəş şüası Günəşdən Yerə çatana qədər, düşünürəm ki, müxtəlif mühitlərə düşərək və müxtəlif formalaşmalardan yenə də keçərək, həmin mühitin müxtəlif nöqtələrində, hətta ölçmələrin ayırd edə biləcəyi dərəcədə müxtəlif parametrlərə, o cümlədən, müxtəlif sür'ətlərə malik olmalıdır. Başqa sözlə ifadə etsək, vaxt axımı da Kainatın hər bir nöqtəsində müxtəlifdir və hər bir hadisə, başlanğıcı və son anı olmaq e'tibarilə, özünün müddəti ərzində baş verir. Burada Kainat üçün ümumi bir zaman-vaxt (*oxu*) deyilən kəmiyyət, ölçü haqqında (*mümkün riyazi çevirmələrsiz*) söhbət etmək düzgün olmaz. Əgər, müəyyən bir informasiya Kainatın bir başından o biri başına (*təmiz, maddiləşməmiş, "çirklənməmiş"*) Ağ İşıq zərrələri ilə ani olaraq ötürülürsə (*bu barədə bu kitabın I hissəsində bəhs edilmişdir*), digər tərəfdən, müxtəlif nisbətlərdə "maddiləşmiş Ağ İşıq", yə'ni "təbii işıq" deyilənin hərəkət sür'əti bundan xeyli aşağılara, yə'ni, bizim Yer mühitinə, daha doğrusu, Günəş sistemimizin mühitinə yaxın "vakuum" sahələrində isə $c \cong 300000$ km/san qiymətinə, və hətta ondan da aşağı qiymətlərə qədər enə bilər. Digər radio-, infraqırmızı, ultra-bənövşəyi və s. dalğalar prosesləri də bu qəbildəndir.

O ki qaldı fiziklərin işləyib tapdıqları kvant aləminin "mö'cüzələrinə", onlar da, hesab edirəm ki, biz insanların gözləri önündə baş verən və öyrəşdiyimiz, alışdığımız makroaləmin gerçəklikləri kimi, ağıllarasığan dərəcədə gerçəkliklər təşkil edirlər (*əgər ağıllarasığmayan gerçəkliklər yoxsa,*

fiziklərin özləri kvant kerçəkliklərini necə tapa biliblər?). Hər iki gerçəklik biz insanların şüurlarından və bilik səviyyələrindən asılı olmayaraq Kainatda mövcuddur, ümumi bir Vəhdətdədirlər və hər birisi Cəmdə, Bütövlükdə, Birlikdə Böyük Yaradanın İradəsinə və İdarəsinə tabedirlər. Buraya hər bir insan, hər bir peyğəmbər, o cümlədən, böyük savadsızlıqla, təmanna və məqsədlə insanların Allaha "şərik qoşdurduqları" İsa Peyğəmbər (ə. s.) və hər bir Ağ geyimli (Mələk) və ya "Bhaqavat Qita..."da göstərilən hər bir tanrıça da daxildir.

Deməli, hər hansı hissəcik, cisim müstəqqil olaraq, özbaşına hərəkətdə ola bilməz və ümumi münasibətlərlə Birgətə'sir aləmindədirlər. Buraya hər bir müşahidəçi, hər bir təcrübəçi də daxildir.

Yenə də qeyd edirəm ki, görkəmli fizik Nils Bor "kvant qeyri-müəyyənliyi" ifadəsini "kvant hadisələrinin biz insanlar üçün qeyri-müəyyənliyi" şəklində işlətsə idi, daha da münasib olardı, çünki, Böyük Yaradanın Özü üçün qeyri-müəyyənlik yoxdur. Bu halda isə atom aləminin "ağılsızlığı" ifadəsi aradan qalxmış olardı və Eynşteynin "Ağılın şəriksiz hökmranlığı" ifadəsi öz yerini tutmuş olardı. Axırıncı fikir isə çoxları üçün aydındır.

İndi isə, Vahid, mənə kəhrabanın mahuda sürtünməsindən elektrik yüklərinin nə üçün və necə əmələ gəlməsi barəsində danış.

V.— Yeri gəlmişkən, əvvəla onu deyim ki, kəhrəba bitgi qətranlarından deyil, Yer kürrəsinin daxilində gedən istilik proseslərinin nəticəsində yaranır. Yə'ni istidən yer qatlarında nəmlər, nəmlərin doymuş həddindən isə sarı olan bu varlıq yaranır.

Kəhrəbanın mahuda sürtünməsindən onun səthi isinir və buna mütənsaib olaraq, ondakı Ağ İşıq zərrələri də bir topluma gəlib bir xətdə düzülürlər. Üzərində təcrübə apardığımız kağız qırıntıları o kəhrabaya birləşir. Çünki kağız qırıntısının

varlığındakı Ağ zərrələrlə kəhrəbada sürtünmədən alınan Ağ İşıq zərrəsi düzümü arasında (statik) bir vəhdət birliyi yaranır. O kəhraba səthi özünün və ətraf mühitin temperaturuna qədər soyuyanadək, həm də Ağ İşıq zərrələri axımı iki varlıq arasında sabit hərəkət halına düşənədək kəhrəba kağız qırıntılarını özündə saxlaya bilir.

Elektronun varlığı Ağ İşıq və boz zərrələrin birlik qədəridir. Xakı (şabalıdı) zərrə bir varlıq kimi onlarladır, amma sərbəst hərəkətli olduğundan o, bu üçlükdə çox passivdir; fəaliyyəti, demək olar ki, yox dərəcəsindədir. Elektron ayrıca bir fərd kimi deyil. O, süzülüb keçərək xüsusi mühitdə olan atom nüvələri ilə həm birləşə və həm də onlardan ayrıla bilir. Bu, adi gözlə görünə bilməyən çox tezlikli prosesdir. Elektron nüvəsi Nurun çox kiçicik zərrəsidir və Kainatda varlıqlar arasında, onlarla birlikdə olsa da, digər hissəciklər kimi Yaradanın Müqəddəs Ağ Məkanı ilə Bağlılıqdadır. İlk var ki, İlkin təzahürü var. Ətrafda gördüyümüz bu aləmin varlıqları kainatlarla bir Bağlılıqdadır. Elektron isə İlkdən yaradıcılıqda iştirak edəndir, bu nəhəng yaradıcılıq arasında çox kiçicik bir varlıqdır.

Dedik ki, elektronun mərkəzi Ağ İşıqladır, çox kiçicik İşıq zərrəsinin başlanğıcıdır. O mərkəzdəki Ağ İşıq zərrə payı dəyişməz. Ətrafı bozluqla, çox kiçicik boz zərrələrlə əhatəlidir. Ağ tükənməz, bozluq isə azalıb-çoxala bilər, ətrafdan bozluq qədəri ilə bir vəhdətdə olar. Ona görə də fiziklər onu gah virtual, gah real, gah atom nüvəsi ətrafında öz səviyyəsini dəyişən, gah da müxtəlif iş şəraitlərində iştirak edən vəziyyətlərdə müşahidə edirlər.

Elektron çox aktivdir. Aktivliyi həcmi və kütləsi ilə bağlılıqdadır. O, kiçildikcə hərəkət sür’əti artır, traektoriyası dəyişilir. Beləliklə, o, həm məhəllidir, həm də məhəlli deyil. O, İşıqla bozluq toplumu arasında olub, o varlığı obyektləşdirə bilir.

F.— Bəs elektron nə üçün mənfi yüklü hesab edilir?

V.— Ona görə ki, sərbəst hərəkətdə olan elektronlar varlığın, məsələn atomun, molekulun uzun müddətlərə dayanıqlıq alması və beləliklə də, tamlaşaraq başqa cür təzahürləşməsi üçün həmişə hazır vəziyyətdədirlər; çünki, yenə də deyirəm, o, həm ətrafdakı bozluq toplumu ilə əlaqədə olaraq bu boz zərrələri səfərbəyliyə ala bilir, mübadilələri tə'min edə bilir, həm də müəyyən məsafələr daxilində atom nüvəsindəki enerjisini tə'min edən xakı zərrələrlə əlaqədə ola bilir. Deməli, onlar atom nüvəsi ətrafında lazımi saylarda və səviyyələrdə olduqda, tam neytrallıq şəraiti tə'min edilmiş olur.

F.— Bəs, nə üçün elektron atomun nüvəsinə düşmür?

V.— Elektron atom nüvəsi üzərinə ona görə düşmür ki, ondakı Ağ zərrə Böyük Yaradanın Özü ilə Vəhdətdədir. Onlar birləşib bir olsa idilər əgər, Vəhdətdən çıxar, özü-özünü bir varlıq sayardı. Bundan başqa, Ağ zərrənin böyüklüyündən-kiçikliyindən asılı olaraq nüvə ətrafında müxtəlif elektron səviyyələri yaranır.

F.— Belə çıxır ki, neytrino elektronun "kiçik qardaşı", bəlkə də Ağ İşıq zərrəsinin formalaşdırdığı varlıqlardan ən kiçiyidir. Neytrinonu çəkisiz, kütləsiz varlıq kimi qəbul edirmişlər. Ancaq 1980-cı ildə tapmışlar ki, onun sükunət kütləsi sıfırdan fərqlənir. Kütləsi $5 \cdot 10^{-32}$ qram olan neytrino 20 min dəfə elektrondan, 40 million dəfə isə protondan yüngüldür. Deməli, onun əsası Ağ İşıq zərrəsi olsa da, bunun özündə də boz zərrə(lər) var və bu boz zərrələrin sayına görə bir-birindən fərqlənən müxtəlif cürə neytrinolar da ola bilər. Günəş nüvəsindən gələn Ağ İşıq zərrəsi Günəşin kütləsində və yolda özünə boz zərrə birləşdirib neytrino varlığını yaratmışdır. Bunlar, həm təbii olaraq Yerin və başqa planetlərin nüvələrinin nisbətən passivliyinə baxmayaraq, bu nüvələrdən ayrılan Ağ İşıq zərrələrinin köməyi ilə, həm də sün'i olaraq reaktorlarda yarana bilirlər. Bu cür varlıqlar Kainatda çox-çoxdur.

V.— Yaxşı deyirsən ki, “neytrino Ağ İşıq zərrəsinin formalaşdırdığı ən kiçik hissəcik ola bilər”. Yə’ni neytrino da ən bəsit varlıq deyil. Kainatda ən bəsit varlıqlar — Ağ İşıq, xakı və boz zərrələrdir.

KƏLLƏ

F.— Vahid, bilirik ki, canlıların, o cümlədən insan bədəninin hər bir hüceyrəsi, hər bir atomu, onların hər bir hissəciyi Ağ İşıq zərrələri hesabına informasiyalıdır və bu informasiyaların istiqamətləndirilmələri hesabına da canlı varlıqdakı hüceyrələr artır, inkişaf edir, müəyyən bir dövr keçdikdən sonra ölüb bədəndən xaric olunur və yeni hüceyrələrlə əvəz olunur. Şüur isə, beyində fəaliyyət göstərir.

Bəs, canlılar, insan təbii ölümə mə’ruz qaldıqda onların beyni və şüuru üzrə nə dəyişikliklər baş verir?

V.— İnsan bu dünyadan köçər ki, “o dünyaya” keçər. Qalxar, — ruhi İşığı qalxar; bədəni qalxmaz, ruh bədənin təzahüründə qalxar.

Beyində olan zəkadır ki, şüur var. Şüur var ki, əql var. Bu üç birlik beynin funksional əsasıdır. Beyində yaddaş nöqtələri var ki, insana, yaşayışına istiqamətlər var. Bu yaddaş nöqtələri Yaradanla bağlılıqdadır. Yaradan cəm Yaratdıqlarına, canlı varlıqlara informatik bilgi qədərləri, — informasiyalar Göndərir. Bundan başqa Ağ geyimlilər də var ki, onlar da İnformasiyaları insanlara gətirib çatdırırlar. Bu İnformasiyaların hamısı sırf elmi xarakter daşımır.

İnsan ətrafındakı mühitlə və aləmlə həmişə təmasdadır. Yaşayışda hər bir hal digər hallarladır, hər bir hadisə ardıcıl bağlılıq davamındadır.

F.— Bəs, insan, quş, canlı öldükdə onun başı, kəlləsi ilə nə baş verir? Ruh bədəndən ayrılan kimi baş, kəllə öz funksiyasını həmin andacamı dayandırır?

V.— Kəllə bir mərkəzdir. Onun işi, funksiyası bir tərəfdən, bir baxımdan həm çox sadə, həm də digər baxımdan çox mürəkkəbdir.

Yaddaş oradadır, mərkəz oradadır, kainatlara bağlılıq oradadır, kəllədədir.

Canlı ölərkən ilk əvvəllər ürək ölür, hələ kəllə ölmür. Kəsilmiş heyvan kəlləsindəki gözə bax, sanki ölüb, axı kəlləyə bağlıdır. O, görmür, — daha ölüb, zəka isə görür, — kəllə ölmür.

Beynin funksiyası onda dayanır ki, o varlıq artıq əbədiyyətə qovuşmuşdur.

Ölmüş canlıya bax, o ölənə bax: baş, kəllə bağlıdır kainatlara, kəllə bağlıdır bədənə, bədən — yerə, — maddilikdə maddiliyə bağlıdır. O, bir materiyadır, — kainatlara bağlıdır. Kainatlar Yaradana bağlıdır, Yaradan kainatlara, hər yaranmışa Bağlıdır. Bizlər Ona bağlıyıq, O, bizlərə, biz yenə o Yaradana bağlıyıq.

İnsan gərək "ölüb, ölüb" deyib durmasın; şivən qoparıb ağlamasın. Ağlasın, — həzin-həzin ağlasın, ürəyində, qəlbində, varlığında, qıraqda ağlasın, — şivən qoparıb ağlamasın. O canlı kainatlara bağlıdır, — kainatlara ağlamasın. Yaddaşı mərkəzləşib, kainatlara bağlanıb, kainatlar arasında kainata, bu məkana bağlanıb; öz vahiməsində bu şivənə bağlanmasın.

F.— El arasında deyirlər ki, insanın ölümü anlarında, onu narahat etmək olmaz, çünki "canbasar" olar, yə'ni, verdiyi can basılar, ona basqınçılıq olar, əziyyətlər çəkər.

V.— Bəli. Bir bax ki,

Səni görür, eşidir, — zəkada görür, eşidir.

O, qalxıb, aradadır, sorğu qarşısında Oradadır.

Səndən kömək gözləmir, özü tək cavabdehlikdə, Oradadır.

O, bağlıdır, hələ bağlıdır, öz cisminə bağlıdır.

Üç gündür bağlıdır, Yeddi gündür, Qırx gündür bağlıdır.

Solğunlaşır, sönür; bax, beyin qəfəsdə solğunlaşır, sönür.

Bax, rəngi dəyişir, Ağla bozluq arasında solğunlaşır.

Parçalanmayıb hələ.

Bax, sən o vücuda da bax.

Vücud parçalanır, tikələnir, parçalanır.

Beyinə bax, qəfəsdə beyinə bax (*"qəfəs" — kəllədir*).

O, yığılıb, yığcam olub, yaddaş nöqtələri yığcam olub, yan beyinlər dayanıb, orta beyin mərkəzləşib, kainatlara bağlanıb.

Kainatlardan hələ axtarır, o vücudu axtarır,

Öz bağlılığında axtarır. Vücuddan alırdı, az axımda Ağ zərrəni, boz zərrəni, xakı zərrəni alırdı.

O Ağ zərrələr saxlayır, — vücudu o, saxlayır.

O beyin bağlıdır, kainatlara bağlıdır. Kainatlardakı Ağ zərrələr axımına bərabər bağlıdır. Ətrafda, o mühitdə hər varlığa bağlıdır.

O varlıqlarda axım arasındadır, Ağ zərrələrin axımı arasındadır.

O zərrələrin axımı çox kiçicik hissəciklərdədir. O kainatlardandır, hər varlıqdadır.

O zərrələr axımı bağlıdır o Yaradana, Onun Nur İşığına, Nur İşığının pay-pay hissəciklərinə.

O Nur yoxsa, — İşıq yox; İşıq payı yoxsa, — zərrə yox; Zərrə yoxsa, — yaranış yox, yaranacaq yox.

O zərrə İlkdəndir, Yaradanın Nur Payından, Özündəndir, İlkdəndir.

Beyin mərkəzdir, hər canlı varlıqda mərkəzdir. Yaddaş orada, Zəka orada, Əql orada, vücudu idarə edən orada. Ora isə bağlıdır Yaradana. İnamı olsa da, bağlıdır, olmasa da, bağlıdır. Yaradan, axı, Odur, Onun Özünə bağlıdır.

Düşüncən bəyandır, o Yaradana bəyandır; O Yaradanı dərk etsən də, — bə`yandır, dərk edə bilməsən də, — bə`yandır. Yaradan, axı, Odur, — Onun Özünə bağlıdır; O, İlkdir, İlkin Özünə bağlıdır.

"Ürək sonda ölür" deyirlər, — "döyünməsinin sona

çatmasına"— deyirlər.

O ürəyi döyündürən var: vücudda Ağ zərrələrin, boz zərrələrin, xakı zərrələrin axımı var; hələ var, — onu hərəkətdə saxlayan o zərrələr var. O zərrələr yox olmur, uzaqlaşıb yox olmur, o vücudda sakitləşir, yox olmur.

Beyin hələ ölməyib, kainatlara bağlıdır, ölməyib, kainatlarda zərrə axımına bağlıdır. Səs edir, çox sakit olsa da, səs edir, kainatlara səs salıb, səs edir. Son səsini salıb, səs edir; çox sakit səslənmədə səs edir (*burada "səs" — beynin özündən verdiyi informasiya*).

Səs dayandı. Zəka qalxdı, nəfəssiz zəka qalxdı. Yaddaşı o apardı. Zəka qalxdı, zəkada yaddaş qalxdı. Yaddaşla vücudlaşdı, o bədən ruhi oldu. Ruh var idi ki, bədən vardı. Bədən qaldı, ruh qalxdı, bir ana qalxdı. Əbədi varlıq o ruhi vücudda Əbədiyyətə qalxdı.

Bir anda ruh Oradadır. O ruhda zəka Oradadır. O zəkada yaddaş Oradadır. Yaddaşda əql Oradadır. Əqldə etdikləri əməllər Oradadır. Hər fərdin özü ilə, özü Oradadır. Cavabdehliyi Oradan, Oraya idi, Oradadır. O Ağ geyimli qarşısında, Onadır. O Ağ geyimli icraçıdır. Yaradan Tərəfindən icraçıdır. Yaradan deyil, amma Yaradanın icraçısıdır.

Bağışlayan — Yaradan, Rəhm Edən — Yaradan. Əziz Edə Bilən — Yaradan. "Bağışlama" bu deyil, "Yaradan məni Bağışlayacaq" deyimi deyil. Rəhm var ki, yüngüllük var; yüngülləşdirmək var ki, yüngüllük var; yüngülləşdirmək var ki, o **"yaratdığım əzizdir"** Deyimi Yaradandan var.

Kəllə kəsildi, ayrıldı, o heyvan bədənindən ayrıldı. Çabaladı, ayrıldı. Vücud dartındı, əzələlər dartındı, Ağ zərrələr axımı bir topluma, bir düzümə düzüldü, bozluğu, xakılığı bir düzümə düzüldü.

Kəllədən gəlmədi, Ağ zərrələr axımı nizama düzülüb gəlmədi. Ağrı gəldi, Ağ zərrələrin axımı gəlmədi.

Artıq o kəsilmiş bədəndə kəllə yoxdur, vücudda olan Ağ

zərrələr düzümə gəldi. Mərkəzdən ayrıldı ki, Ağ zərrələr axımı gəlmədi.

Vücud asıldı, boğazdan asıldı, baş bədəndən ayrılmadı. O, asıldı, boğuldu, asıldı.

Yenə dayandı, kəsgin dayandı, ciyərdəki daşıyıcı dayandı, qan dayandı, başla bədən arasında axım dayandı. Qan qaraldı, qara oldu, Ağ zərrələr axımı kənarlaşıb o vücudda yad oldu. Xakı tək oldu, beyində, varlıqda tək oldu, qaralıq hakim oldu.

Fəqərə ilə kəllə sümüyü ayrıdır, bir oynaq bağlılığında ayrıdır.

Axım vətərlərdədir, kəllədən vücuda axım vətərdədir. İnsan nədir? — kəllədən başlayan sim kimi tək-tək vətərlər bir vücudda bağlıdır.

Vətərlərdə axım dayandı, Ağ zərrələr axımı dayandı.

Sabit axım kəsgin oldu, qaralaşıb kəsgin oldu.

Sən nə etdin? — Ağ İşıq, xakı zərrələrin axımına zor etdin, — kainatların sərhədlik kənarına özünü bağlı etdin. Qayıdışın ləng olacaq, qırmızılıq sərhəddinə gec olacaq, yaşıllığa gec gələcək, yaranış zolağı arasına gec gələcək. Səbəbkar da cavabdehlidir, — qaralıq arasında durmağına cavabdehdir.

Qırmızı axımı dayandırdın ki! Ağ yaranış zərrələrin sabit hərəkətini dayandırdın.

Kəsilmiş ayrıdır, boğulmuş ayrı.

Suda ehtiyatsızlıq ayrıdır, boğulmuş ayrı.

İntihar ayrıdır, boğulmuş ayrı.

Balıq sudan çıxıbdır, sudan kənardadır. Hələ canı var, hərəkəti var. Suda hava var idi, havadan ayrılmayıb. Su var idi ki, hava (*oksigen*) var; su yoxsa, hava yoxdur...

Uzaq məkanlarda da "hava" (*qazlar*) var; su yoxdur, amma "hava" var, — o məkanın varlığında olan özünəməxsus nəmlə bağlı "hava" var. İyisi var, — kəsgindir; iyisi var, — ağırdır; o planetin özü ilə özünə bağlı hava var. Orada da səs salsan, səs var, — küt səs olsa da, səs var. Bəşər üçün yad olsa da, hava

var; o planetin özü ilə özünə bağlı hava var.

...Balıq sudan çıxıbdır... Bir müddət keçdi. Yenə dayandı, kəsgin dayandı, ciyərdəki daşıyıcı dayandı, qan dayandı, — bədəndəki axım dayandı. Sudan hava almadı, havadan hava aldı ki, — dayandı.

F.— Danışıqlarımızdan bəlli olmuşdu ki, Ağ İşıq zərrələri həm də informasiyanın qəbuledicisi, özündə saxlayıcısı və ötürücüsü xarakterlərinə malikdirlər.

V.— Bəli.

F.— Fizikanın kvantlar bəhsindən fiziklərin təcrübələrdə qarşılaşdıqları bir çox "qəribəliklər, mö'cüzələr" mə'lumdur ki, bunların nədən törəndikləri onlar üçün müəyyən qədər qapalı qalıb.

Bu barədə bir misala baxaq. P. Devis özünün kitabında (Bax: П. Девис "СУПЕРСИЛА. Поиски единой теории природы". М. "Мир" səh. 39-40) yazır:

"Fərz edək ki, təcrübəçi (eksperimentçi) cihazı işə salır və əvvəlcədən elə istiqamət seçir ki, ona nisbətən hissəciyin spininin (spin — hissəciyin özünəməxsus xüsusi fırlanmasıdır) yönəldiyi səmtləşməsini müəyyən etsin. Təcrübədə belə istiqamət kimi adətən maqnit, yaxud elektrik sahəsinin istiqaməti götürülür. Təcrübəçi hissəciyin spini ilə sahənin istiqaməti arasındakı bucağı müəyyən etmək istəyir. Ölçü apararaq, o, təəccüblə aşikar edir ki, spin qət'i olaraq məhz sahənin istiqamətində səmtlənmişdir. Təcrübə dəfələrlə təkrar olunur, lakin həmişə eyni bir nəticə alınır: spin həmişə seçilmiş istiqamət boyunca yönəlir. Təcrübənin düzgün aparılmamağından, nöqsanlılığından şübhələnərək, təcrübəçi xarici sahənin istiqamətini dəyişməyə girişir, lakin hissəciyin spini də hər dəfə onun istiqamətini tə'qib edir.

Təcrübəçi nə qədər cəhd edib səy göstərir ki, seçilmiş başlanğıc istiqamət ilə bucaq əmələ gətirən səmtdə yönəlmiş spini aşikar etsin, o, heç nə əldə edə bilmir. Təcrübəçi özünü

itirmiş halda çaşıb qalır: hissəcik sanki onun fikirlərini oxuyur, çünki, daima onun hesabatdan ötrü ixtiyari seçdiyi istiqaməti göstərir.

Ümidsiz vəziyyətə düşərək təcrübəçi bu dəfə hiyləgərliyə əl atır: iki müxtəlif A və B istiqaməti ilə bunların hər birisinin arasındakı bucağı ölçmək istəyir. Təcrübəçinin fikrincə, madam ki, hissəciyin spini eyni zamanda iki müxtəlif istiqamətdə yönəlmiş ola bilməz, çarəsiz qaldıqda bir halda spin onlardan biri ilə hansısa bucaq əmələ gətirər. Buna əsaslanaraq, təcrübəçi əvvəl birinci ölçməni aparır. Spinin A istiqaməti boyunca yönələrək səmtlənməsi onda təəccüb doğurmur. Sonra ikinci ölçməni, o, birincinin ardınca tez aparır ki, spin yönəlmə səmtini dəyişməyə macal tapmasın. B istiqaməti elə seçilmişdir ki, bu, A istiqaməti ilə 25° bucaq əmələ gətirirdi. Elə indicə spinin A oxu boyunca yönəlmiş olduğunu məmnuniyyətlə müəyyən etmiş təcrübəçi də gözləyir ki, spin B oxuna 25°-lik bucaq altında istiqamətlənəcək. Buna baxmayaraq, o, heyrətlə aşikar edir ki, təbiət onun hiyləsini qəbul etməmiş, onu qabaqlamışdır: hissəcik, nə cür olmuşsa, ondan qabağa düşmüş və onun spini, sanki, möcüzanə olaraq B oxu boyunca yönəlmişdi!

Qeyzlənmiş təcrübəçi yenə də spinin istiqaməti ilə A oxu arasındakı bucağı ölçməyə girişir və görür ki, spin, lap əvvəlcədən olduğu kimi, A oxu boyunca yönəlmişdir!

Təsvir edilənə oxşar heyranedici, valehedici bu cür fövqəl'adə effektlər, müasir fizikanın ayrılmaz hissəsi olmuşdur. Təcrübəçilər çoxdan ona adət ediblər ki, hissəciyin spini daim çıxış, başlanğıc olaraq seçilmiş ox boyunca istiqamətlənir. Bu xassə kvant aləmində istiqamət anlayışına mə'na vermək üçün edilən hər hansı cəhdi heçə endirir. O, həmçinin fiziki aləmə qəribə subyektiv element gətirir. Əgər hissəciyin spininə təsadüfi seçilmiş haqq-hesab istiqaməti ardınca getmək qabaqcadan müəyyən edilmişdirsə, onda belə təəssürat yaranır ki, təcrübəçi

sanki mikroaləmə zorakılıqla soxulur, ona diktə edir.

Bütün hissəciklərin spinlərinin qul itaatkarlığı ilə təcrübəçinin verdiyi istiqamətə getməsi, insanı sanki belə bir fikrə yönəldir ki, maddi aləmi hansısa yüksək ağıl idarə edir. Kvant fizikasının buna bənzər subyektiv elementlərin varlığı, fiziki reallıqlar fiziki aləmdə şüurun, idrakın rolu haqqında ən'ənəvi təsəvvürlərə yenidən baxılmasını tələb edir". **(**Mətni iş yoldaşım, AzİNMAŞ-ın layihəçi mühəndisi, elmi işçi Məmmədova Sona Məmmədrza qızı ruscadan tərcümə etmişdir — F. R**.)**

Əlbəttə, burada Ağ İşıq zərrələrinin işinin, informasiya ötürücülüyünün rolu, əhəmiyyəti özünü göstərir.

BÖYÜK YARADAN —
CƏMLƏRİ TƏKDİR YARADAN

V.— O, Yaradandır ki, İlkdir, Əvvəldir.

O, Yatmaz, Mürgüləməz. Mürgüləsə İdi əgər Yaradan, cəm Hərəkətlər ləng olar; müddətlər müddətsizlikdə olar, ləngliк olar.

Yatsa idi Yaradan, — O, bioloji bir varlıq Olar, maddiliyə bağlı Olardı.

Yatsa İdi əgər Yaradan, cəm Yaranmışlar Nəzərdən çıxar, kainatlarda özbaşınalıq, kainatlarda məkanlar toqquşması, xaos olardı.

Yatmaz Yaradanım, Yatmaz; Mürgüləməz Yaradanım, Mürgüləməz. Yuxu Görməz.

Yatmaz Yaradanım, Yatmaz; Yatıbən, Yaratdığını dağıntıya Aparmaz.

Yatsa əgər Yaradan, yatar cəm yaranan Ağ geyimlilər (o Mələklər), yatar məkanlar. Yatarsa əgər Yaradan, Nuru tükənər də, Sönər, Vəhdət pozular, Ahəng pozular da; Yaranacaq yaranış ləngliкdən tükənər, Qara varlıq kainatlara, məkanlara, hər yaranmışa hakim olar.

Yaradan Yatar, — Yaranış olmaz. Yaradan Yatarsa, — ümid olmaz. Yatarsa əgər Yaradan, ümiddə inam olmaz, səbr olmaz. Ahəng pozular, Kainatda hərəkətlər pozular, yer məkanımızda fəsillər pozular, Günəş karıxar, Yaradana səcdə anları pozular.

Nur qədəri ləng olarsa əgər, — zərrələr, İşıq Axını qarışıqlığa, xaosa gələr.

Yaradan Sabit Olmazsa əgər, Qara varlıq kainatlara, hər varlığa, hər yaranışa qarası ilə hakim olar. Yaranış olmaz, Yaradan olmaz, — əbədi zülmət olar, sən olmazsan, mən olmaram, cəm yaranış, Ağ geyimli Müqəddəslər olmaz.

Ey bəşər! Yardanım materiya Deyil. Ey bəşər, Yaradanım cisim Deyil. O, Yarananı Yaratdı. O, bu yaranışda Deyil, zahirdə gördüyünlə bir müqayisədə Deyil. Bizlər Onun təzahürüyük, cəm Yaranmış O deyil.

Demə ki, “O, Görünməz”, — sən kor deyilsən; demə ki, “O, eşidilməz”, — sən kar deyilsən. Sən Onu axtarmaq istəməsən, O, Görünməz. Öz Fikrində olmasa, başqasının fikri ilə o Yaradan Özünü sənə Bə’yan Etməz.

Öz atanı axtardın, o Yaradanı axtarmadın. Özünü tanımaq istəmədin, — Yaradanını axtarmadın.

Mən kim idim ki, Yaradanı açam deyəm? — məndən əvvəl, axı, siz var idiniz?!

Siz var idiniz, mən kim idim ki, Yaradanı açam deyəm?!

Mən “Yaradan” deyirəmsə, məni Yaradanı deyirəm, səni Yaradanı deyirəm, bizi Yaradanı deyirəm. Mən ki, “Yaradan” deyirəm, “Qara varlıq” demirəm. Yaradan Yaradandır ki, Qara varlığı demirəm.

Mən Yaradandan yaranmışam, Qara varlığı demirəm; mən İşıqdanam ki, qaranlığı demirəm.

Mən inkar deyiləm, biz inkar deyilik, Yaradan inkarlıq Deyil. İnkar axtarma, — Yaradan inkarlıq Deyil. O, İşıqdır ki, — qaranlıq Deyil.

Məndə qaranlıq yoxdur, — məndə qaranlıq axtarma. Mən qaranlıqda deyiləm, məndə qaranlıq axtarma.

Yaradan məndə Deyil, mənlədir, məndə Deyil. Yaradan Kainatdadır ki, səndə Deyil. Yaradan sənlədir ki, məndə Deyil.

Mən yaranmışam ki, Yaradandan yaranmışam. Yaradan ətrafındadır, materiyada Deyil, cisimdə Deyil.

Onun Nur İşığının zərrəsi sənin ətrafındadır, sən o İşıq əhatəsindəsən ki, Yaradan bizlədir, bizdə Deyil.

O, Yaradan, biz yarananıq ki, Biz Deyil. Sən Görmürsənsə, gözün səndə deyil. Sən Eşitmirsənsə, qulağın sənlə deyil. Öz zəkanda axtarmırsansa, fikrin səndə deyil; yaddaş sənindir, yaddaşın sənlə deyil. Sən maddiliyə bağlanmısan ki, müqəddəslik səndə deyil, sən pula bağlanmısan ki, O, pulda Deyil. O, ümiddir ki, ümidsizlikdə Deyil. "O, gözə Görünməz" demək, hələ kifayət deyil. Onu görsən əgər, kifayət deyil, eşitsən əgər, kifayət deyil; — zəkanda, dərkiyyatındadır kifayət. O, başlanğıcdır ki, son deyil. Sən inamlı ol ki, imanın kifayət deyil.

*

Yer məkanı bölünüb, — altı hissəyə bölünüb.

Bir yarımkürrə yatar, o biri yarımkürrədə bəşər səcdə edər: səhər edər, günorta səcdə edər, Günəşin qürubunda səcdə edər. O yarımkürrə yatar, bu yarımkürrə səcdə edər: səhər edər, günorta səcdə edər, axşam edər. İki yarımkürrə Bir Yaradana səcdə edər. Altı qatdır, yeddinci də Yaradanındır. Altı dəfə bir tam dövrədə səcdədir ki, yeddidə yenə Yaradanın Özünə səcdədir.

Hesab pozuldu, say pozuldu?

Bu Yaranışın İlki var ki, sayı var. O Yaradan Təkdir ki, Yaratdıqlarının sayı var.

Bu nədir, insan dönübdür, — Yaradanı axtarmaq istəyindən dönübdür?

Qara varlıq hakim olmasın, insan inamından dönübdür, biribirindən dönübdür.

*

Yaradanım, Yardanım, — Cəmləri Təkdir Yaradanım.

Onun Məkanı Böyük Ağlıq içərisində Ağ, Pak İşıqladır. Nuru Nurdur ki, Ovalın (Ellipsoidin) yuxarısı o Ağlıqladır, o Vəhdətlərə bağlılıqladır. Cəm kainatlar, Cəm varlıqlar bağlıdır, — o İşıq Payına bağlıdır. Özü İşıqda, Nurdadır. Öz İşığı ilə, Nuru ilə olmuş olsa idi kainatlar, — planetlər (*ulduzlar*) az saylı olardı.

Ovalın yuxarı hissəsindədir Yaradan. O Ağ Zolaq sahəsi ilə bağlıdır hər yaranan. Biz idarə etmirik, biz idarə olunmuruq, o İşığa, o Nura bağlılıqdayıq ki, O, bir Vəhdət Bağlılığının İlkidir, cəm Yaranmış o Nura Bağlılıqdadır. Yaradan Bir Varlıqdır, Vəhdət bağlılığı altıdır.

O Yaradan Təkdir, cəm Yaranmış altı istiqamətdən Ona, Yaradana Vəhdətlə bağlıdır.

Vəhdətlə bağlıdır ki, o Yaradana altı istiqamətdən, altı səmtdən bağlıdır.

Yaradana bağlılıqdayıq. O, Yaranmışla Birlikdədir, altı istiqamətdə Bağlılıqdadır.

Önü, Arxası, Solu, Sağı, Özündən Yuxarısı, Özündən Aşağısı Bir Özünə Bağlıdır.

Özü Mərkəzdə İkən, cəm Yaranmış altı istiqamətdən Tək Özünə Bağlıdır.

Yaradan Odur. Ondan başqası yoxdur.

Biz ta'beyik, Tək Yaradana ta'beyik, Bir Vəhdətdəyik, Vəhdətə ta'beyik, — o Yaradana ta'beyik. Yaradan Odur ki, o Yaradana ta'beyik.

Qədərsiz Gözəllikdə, bir Biçimdə, böyük Səbrdə, böyük Mehribançılıqda, amma böyük Tələbdə.

O, çox Cavandır, Qoca Deyil. O, Uludur, Cavan Deyil. O, Əzəmətdə, Rəhmdədir, — Rəhmsiz Deyil.

Bizim cavabdehliyimiz Yaradan Önündə. Rəhmi, Səbri — Cəm Yaratdıqlarına.

Geyimi, — geyim deyil, Nur İşığındadır ki, geyim deyil.

O Ağ geyimlilər geyimlidir, — Pak İşıqla geyimlidir. Vücudları örtülüdür, Ağla örtülüdür, Müqəddəsliklə örtülüdür.

Yaradan bir Varlıqdır ki, cisim Deyil. O, qaranlığa Bir İşıqdır ki, Qaranlığı İşıqlandırar.

Əzəldir, Əbədidir; O, Uludur. O, Var İdi ki, Vardır.

O Yaradan Nur Əhatəsində. Nurdan keçərsən ki, o Yaradanı Görərəsən. Nur İşığından keçərsən ki, Paklanıb Keçərsən; Keçərsən ki, Yaradanı Görərsən.

Hər qaranlıq gördüyündə İşıq var. Qaranlıq içərisindən bir İşıqdır ki, qaranlıqla üz-üzədir, o Qara varlıqla üz-üzədir.

O, Yaratmadı Özünü, Yaratmadı. O, Var İdi ki, cəm Yaranışı Yaratdı.

Özünü Açır ki, qədərində Açır:

“**Qaranlıqdan İşıq İdim ki, Qaranlığa İşığam. Mən Var İdim ki, Varam; Əbədiyəm ki, Varam. İşıq İdim, İşıqla Gəldim, Qaranlıqları İşıqlandırdım”**

BÖYÜK YARADAN VƏ DİNLƏR

Qara varlıq sıxacaq, Yaradan isə İşığını Caxlayacaq.

Bəşər uyacaq, — Qara varlığa uyacaqsa, uyacaq. Qara varlıq “Allah”, “Yaradan” deyəni məhv etdirəcək. Bəşər məhv edəcək varlığında, yaddaşında gətirdiyi o İşığı, sonra yenə axtaracaq, Yaradan İşığını axtarışda olacaq.

Bu belədir, Əvvəldən belədir. Bəşər inkar edəcək, Yaradan Özünü Təsdiq Edəcək, Deyimləri ilə Təsdiq Etdirəcək. Bəşər Onun Adı ilə məhv edəcək, — özünü, ətrafını məhv edəcək. Min ad tapıb o bəşər Ad deyəcək; müddət gələcək, o bəşərlər (insanlar) özlərinin gözləmədiyi halda öz aralarından bir başçı gələcək. Onları, özlərini (*bəşər*) onun qarşısında məhv edəcək. İnam sütunlarını dağıdacaq, dağıtdıracaq. Özündən qol

ayrılacaq; o qol dönüb özünü məhv etmədə olacaq. (Sanki, bir budağa, bir qola qurd daxil olub. O qurd ağacın öz qurdudur; özünü özü məhvə çəkib, məhv edəcək).

Yaradan Baxacaq, o sütunlara, o dağılan sütunlara yeni dayaq Göndərəcək, bərklik, möhkəmlik Göndərəcək.

Bəli, bunlar İlkdən belədir.

Bəşər yenə inkarı ilə inkara duracaq... Sütunları qıracaq, o binanı çökdürüb dağıdacaq, Onun "adı ilə" inkar edəcək. Binanın özülünü, özünü dağıntıda edəcək.

Bəli, bunlar İlkdən, min illər, million illər belədir. Din belə gəlib, dinlər belə gəlib. Dinlər artıb, bəşərin səhvləri, inkarları, məqsədləri üzündən Yaradana "Artdırıb".

Amma ki, Yaranış birdir, Yaranış Anı birdir. Nə dildə, nə dində olmuş olsa da, Yaranış birdir, o An birdir. Çünki, Yaradan Bir, O Yaranış Anı birdir. O Deyimlər bəşərədir, birdir.

Din — çoxluqdur, iman — özündə tək olmağındır.

Bəşər dinləri özü dəyərsiz edir. Dinləri bəşərin özü məhv edir.

Yaradanı deyir, — dilində deyir, — varlığında məqsəd axtarır. Yaradan uzaqda Qalır, səcdələr başqalaşır.

Din xadimləri çoxdur, çox güclüdür. Bəşər isə suallar arasında, sualda durur. Üzünü elmə tutur, üzünü yenə İlahiyyata tutur. O bəşər axtarır, axtaracaqdır; İlkini İlkində yenə axtaracaqdır.

Bəşər düşünmür, düşünə bilmir. Əlində olan dini Kitabları oxumağa qoşulmur, oxumaqla Qoşulmur. Düşünmür ki, o Kitablar öz müasir, öz indiki halındakı kimi sakitlikdə yazılmayıb, olmayıb. O Kitablar rahatçılıqla Gəlməyib, nə qədər insan əzab-əziyyətləri ilə yazılıb, hasilə gəlib.

Ey bəşəriyyət! Əlinizdə olan Kitabları qoruyun, özünüzü, Elminizi, elmlərinizi, Peyğəmbərlərinizi, cəmlər üçün Olan Tək Yaradanı tək kimi, Cəmlərin olduğu kimi birləşin, qoruyun.

Onu öz aranızda "böləcək", — özünüz bölünəcəksiniz,

bölünüb çox qollar yaradacaqsınız. Tövrat, İncil, Qur'an, "Bhaqavat Qita...", Buddizm... — qorunmasa, olmaz; Ey bəşər, onları qoru, inamını qoru, Yaradanı Olduğu kimi de!

"Yaranış" din deyil. İlahidən Elmdir, din deyil. Biz (*yeni*) "din" istəmədik, din deyil. Yaradana dinlərimiz var, din demirik, deməyəcəyik!

Yaradandan isə:

"Bu, Elmdir, din deyil, İlahiyyata Elmdir, din deyil. Göndərən Mən, Deyən Mənəm. Bəşəriyyətə Göndərən Mənəm.

Deyimləri deməyə onu Seçən Mənəm, — sən deyilsən.

Bu Əvvəldir, son deyil; Bilgilərin qədəridir. Bilgilər məhdud deyil".

MÖ'CÜZƏ

F.— ...Ətraf mö'cüzədir, hər şey mö'cüzə...

V.— Mö'cüzə gözləməz, mö'cüzə tələb edər bəşər. "Mö'cüzə olsa, onda inanaram" deyər bəşər.

Yaradanın hər Bilgisi mö'cüzədir. Mö'cüzələrin əvvəli Yaradandır, Yaradandandır.

Mö'cüzə ilə Göndərilib Göndərilən. Bəşər baxıb, Göndəriləni göz önündə dərk edib. Dərk edib, əbədiləşdirib, allahlaşdırıb.

Allah isə kənarda qalıb, uzaqda qalıb.

Varlıq kimi Allahı bəşər necə bilir?

*

— "Mö'cüzə göstər, mö'cüzə göstər ki, sənə inanım".

— Sən Yaradanı mö'cüzədə dərk etmək istəyirsən. Mö'cüzəli İsa idi, sonu çarmıxda idi.

Cahil, hər Göndərilən mö'cüzədədir. Onun mö'cüzəsini görmək istə ki, özü bir mö'cüzədir. Özündə olan bir mö'cüzədir, Gətirdiyi bir mö'cüzədir.

Son göndərilən Mühəmməd idi. Onun hər addımı mö'cüzə idi. Hər addımı qalibiyyət idi.

Ey bəşər, ətrafın mö'cüzədir, sənin yaranışın bir mö'cüzədir. Mö'cüzə arasında mö'cüzə axtaran isə sən özün idin.

*

Mö'cüzə olmasa, inanmazsan? Onda sən bu uzun müddətdə nəyə inanıbsan? Ömrün isə keçmədədir, sən nəyə inanmısan?

Göndərilən mö'cüzə gətirib, mö'cüzədədir. Olduğu yer, getdiyi yer bir sakitlikdə, uğurdadır; düyünlər açılmadadır. Xəstəliklər uzaqlaşmada, uğursuzluqlar uzaqlaşmada, qapalı, bağlı başlar açılmada, ruzilər qədəri rəvandadır.

Özü əziyyətdə, getdiyi yer İşıqdadır.

Özü ilə İşıq gətirir. Sənin varlığın bir rahatçılıqda, sən də o İşıqda.

Mö'cüzə gəlib, mö'cüzədir. Məkrlilər göz önündə görünmədədir. İçləri, varlıqları görünmədədir.

KİTABA ƏLAVƏ

“YARANIŞ Haqqında söhbət” I II III hissələr Kitablarının Azərbaycan dilində latın əlifbası ilə İlk nəşri barədə.

(Bu mətn əsasən Fikrət Həsən oğlu Rzayevin “YARANIŞ Haqqında söhbət” I II III hissələr” Kitablarına yazdığı Ön sözlər (3 SÖZÖNÜ) əsasında tərtib edilmişdir.)

Bu 3 Kitab 1999 – 2000 ci illərdə “Nərgiz - R” Nəşriyyat - Poliqrafiya firmasında Azərbaycan dilində hər biri 600 – 700 nüsxə olmaqla Azərbaycanca kiril əlifbası ilə nəşr olunmuşdur.

“Böyük Yaradanın Özünün Mərhəməti və Lütfündən Yer üzünün bəşəriyyətinə Göndərdiyi Müqəddəs “Yaranış” Kitabı 1999-cu ilin mayında Bakıda çap edilmişdir. Kitabda Böyük Yaradan Özü və Müqəddəsləri (Mələkləri), Kainatın, günəşlərin və planetlərin, o cümlədən Yerin quruluşu, hərəkətləri haqqında insanlara bilgilər Vermişdir. Burada Kainatın və bəşəriyyətin yaranışının ilkin və sonrakı çağları, fərdlərin canlılar aləminə gəlişinin və qayıdışının mə’na və mahiyyəti, həyatda davranış normaları, Yer üzünə və digər yaşayış planetlərinə Göndərilənlərin (Peyğəmbərlərin) Göndəriş məqamları və bir çox digər məsələlər barəsində bəhs edilir. Baxmayaraq ki, Böyük Yaradan Deyimlərini yazıya gətirən Vahid Rzayev Kitabın sonunda bunlardan bə’zilərinə açıqlamalar vermişdir, Onu tam dərk etməsi üçün oxucunun bir çox yeni, indiyə kimi insanlara mə’lum olmayan bilgilərə malik olması tələb edilir. Uzun illər ərzində Deyimlər haqqında heç kimə heç bir mə’lumat verməyən qardaşım Vahid, nəhayət ki, ilk dəfə 1997-ci ilin iyun ayında məsələni mənə, Naxçıvana növbəti səfərim vaxtı, Böyük Yaradanın İcazəsi ilə açıqladı və həm də bildirdi ki, Böyük yaradanın sinxronik Göstərmələrilə müşaiyət edilən Deyimlərini əvvəllər iki qalın dəftərə qeyd etmiş, lakin sonradan onları

yandırmışdır. Mən çox təəssüfləndim, məsələnin mahiyyətinin heç də Yer üzündə yeni bir din yaratmağın olmadığını qeyd etdim və Elm xatirinə, İlahiyyatı anlayıb dərk etmək xatirinə, İnsanlıq naminə, ən azı isə onun və mənim uşaqlarımızın, onlardan törənən nəsillərin Yazıları oxuyub öyrənmələri üçün, gələcəkdə Deyimlər olarsa, qeyd etməyini xahiş və, bir böyük qardaş kimi, tövsiyyə etdim. 1998-ci ilin fevral-mart aylarında Naxçıvana yenidən səfərim müddətində Vahidin Böyük Yaradanın yeni Deyimlərini yazıya gətirdiyini görüb, sevinclə onları oxudum. Həmin ilin oktyabrının əvvəllərində isə artıq 6 Dəftərin yazıldığını gördüm. Vahidlə söhbətlərim əsnasınla qeyd etdim ki, bu Yazıları Böyük Yaradan heç də bir-iki adamın xatirinə sənə Yazdırtmazdı və, əgər Böyük Yaradan icazə Verərsə, onları Kitab şəklində çap etmək üçün plan tərtib et. 1999-cu ilin fevral-mart aylarında Naxçıvanda olarkən Vahiddən öyrəndim ki, 6 Dəftərdəki Yazıları sistemləşdirmək üçün plan tərtib etmək lazım gəlmədi, yə'ni 1998-ci ilin 24 oktyabrında, gündüz saat 3-dən e'tibarən Böyük Yaradan Özünün, yuxarıda qeyd etdiyim həmin "Yaranış" Kitabını Diqtə Etməyə Başlamışdı. Bu Müqəddəs Kitabdakı Yazılar, özünün dediyi kimi, əvvəllərdə Vahidin yandırdığı iki dəftərdəki Deyimləri ilə eynilikdə idi. 1998-ci ilin mart ayından e'tibarən Vahidin Qeydlər Dəftərlərini oxumuş və özümün marağım dairəsində, dərkiyatım üçün onunla, yeri düşdükcə, geniş söhbətlər etmişəm. Oxucunun diqqətinə təqdim edilən bu kitabdakı (I hissə) söhbətlərin əsas məqsəd və məzmunu, qismən olsa da, Deyimlərin açıqlamalarına, İlahiyyat Elminin dərkiyatına xidmət edir. Onlar 1998-ci ilin 8 - 16 oktyabrındakı söhbətlərimiz əsnasında maqnitofonla qeyd-yazıya mənim tərəfimdən alınmışdır və sonradan əhəmiyyətini nəzərə alaraq Müqəddəs "Yaranış" Kitabının bir çox oxucusunun xahişi ilə hazırkı bu kitab şəklinə salınmışdır. Mətndə mənim tərəfimdən mö'tərizələr daxilində kursivlə verilən qeyd-izahların da oxucuya

müəyyən köməyinin olacağını güman edirəm.” (Qeyd: mətndə gedən dəftərlərin və maqniofon səs yazılarının əsli Azərbaycan Respublikasının Dövlət arxiv idarəsində “AqRA” Elmin İnkişafına Dəstək ictimai birliyinin 183 nömrəli fondunda saxlanılmaqdadır.)

“Bu kitabın I hissəsində qeyd olunduğu kimi, Böyük Yaradanın Özünün Mərhəməti və Lütfündən Yer üzünün bəşəriyyətinə Göndərdiyi Müqəddəs “Yaranış” Kitabı 1999-cu ilin mayında Bakıda çap edilmişdir.

Kitabda Böyük Yaradan Özü və Müqəddəsləri (Mələkləri), Kainatın, günəşlərin və planetlərin, o cümlədən Yerin quruluşu, hərəkətləri haqqında insanlara bilgilər Vermişdir. Burada Kainatın və bəşəriyyətin yaranışının İlkin və sonrakı çağları, fərdlərin canlılar aləminə gəlişinin və qayıdışının mə’na və mahiyyəti, həyatda davranış normaları, Yer üzünə və digər yaşayış planetlərinə Göndərilənlərin (Peyğəmbərlərin) Göndəriş məqamları və bir çox digər məsələlər barəsində bəhs edilir. Baxmayaraq ki, Böyük Yaradan Deyimlərini yazıya gətirən Vahid Rzayev Kitabın sonunda bunlardan bə’zilərinə açıqlamalar vermişdir, Onu tam dərk etməsi üçün oxucunun bir çox yeni, indiyə kimi insanlara mə’lum olmayan bilgilərə malik olması tələb edilir.

1998-ci ilin mart ayından e’tibarən Vahidin Qeydlər Dəftərlərini oxumuş və özümün marağım dairəsində, dərkiyatım üçün onunla, yeri düşdükcə, geniş söhbətlər etmişəm.

Oxucunun diqqətinə təqdim edilən bu kitabdakı (II hissə) söhbətlərin əsas məqsəd və məzmunu, qismən olsa da, Deyimlərin açıqlamalarına, İlahiyyat Elminin dərkiyatına xidmət edir. Burada yeri gəldikcə “Yaranış” Kitabının və Böyük Yaradanın bu Kitaba daxil olmayan yeni Deyimlərinə istinad edilmişdir. Mətndə mənim tərəfimdən mö’tərizələr daxilində kursivlə verilən qeyd-izahların da oxucuya müəyyən köməyinin olacağını güman edirəm.

“Bu kitabın I və II hissəsində qeyd olunduğu kimi Böyük Yaradanın Özünün Mərhəmət və Lütfündən Yer üzünün bəşəriyyətinə Göndərdiyi Müqəddəs “Yaranış” Kitabı 1999-cu ilin mayında Bakıda çapdan çıxmışdır. Kitabda Böyük Yaradan Özü və Müqəddəsləri (Mələkləri), Kainatın, günəşlərin və planetlərin, o cümlədən Yerin quruluşu, hərəkətləri haqqında insanlara bilgilər Vermişdir. Burada Kainatın və bəşəriyyətin yaranışının ilkin və sonrakı çağları, fərdlərin canlılar aləminə gəlişinin və qayıdışının mə’na və mahiyyəti, həyatda davranış normaları, Yer üzünə və digər yaşayış planetlərinə Göndərilənlərin (Peyğəmbərlərin) Göndəriş məqamları və bir çox digər məsələlər barəsində bəhs edilir. Baxmayaraq ki, Böyük Yaradan Deyimlərini yazıya gətirən Vahid Rzayev Kitabın sonunda bunlardan bə’zilərinə açıqlamalar da vermişdir, Onu tam dərk etməsi üçün oxucunun bir çox yeni, indiyə kimi insanlara mə’lum olmayan bilgilərə malik olması tələb edilir. 1998-ci ilin mart ayından e’tibarən Vahidin Qeydlər Dəftərlərini oxumuş və özümün marağım dairəsində, dərkiyatım üçün onunla, yeri düşdükcə, geniş söhbətlər etmiş və bunların həm də elm aləminə çatdırılmasını lazım bilmişəm. Oxucunun diqqətinə təqdim edilən bu kitabda (III hissə) əvvəlki kitablar ilə tanış olmuş bir çox oxucunun maraqlarına və suallarına müvafiq olaraq mövzular seçilmiş, söhbətlərin əsas məqsəd və məzmunu, qismən olsa da, Deyimlərin açıqlamalarına, İlahiyyat Elminin daha geniş dərkiyatına və onun əsasında müasir elmlərin bir çox sahələrinin bundan sonra yeni istiqamətlərə yönəldilməsinə xidmət edir. Burada yeri gəldikcə Böyük Yaradanın “Yaranış” Kitabının və, II hissədə olduğu kimi, son vaxtlarda da davam edən yeni Deyimlərinə də istinad edilmişdir. Mətndə mənim tərəfimdən mö’tərizələr daxilində kursivlə verilən qeyd-izahların da oxucuya müəyyən köməyinin olacağını güman edirəm. Kitablar insanın özünü və onu əhatə edən varlıqların, bizim dünyamızın və,

ümumiyyətlə, Kainatın dərkiyyatı üçündür və yeni bir din yaymaq xarakteri daşımır, — bunun üçün nəzərdə tutulmamışdır. Ona görə də, sitayiş etdiyi (yaxud da etmədiyi) dinindən asılı olmayaraq, nəzəridiqqətinə təqdim edilən bu kitablar haqqında müəlliflərlə fikrini çəkinmədən, açıqca bölüşmək istəyən hər bir oxucuya əvvəlcədən təşəkkürlər edirik.”

Fikrət Rzayev

Rzayev Vahid Zeynal oğlu haqqında qısa mə`lumat

(22.04.1947-ci il Bakı 21.09.2018-ci ildə Bakı) Bakı şəhərində qulluqçu ailəsində dünyaya gəlmişdir. Naxçıvan şəhər 1№-li orta məktəbi 1966-cı ildə bitirib.1972-ci ildən 1992-ci ilə qədər SSRİ Dövlət Standartlar Komitəsinin Naxçıvan Respublika şö`bəsində mühəndis Standartlaşdırıcı vəzifəsində çalışmışdır.

Həmin dövrdə Naxçıvan Muxtar Respublikasının müxtəlif sənaye müəssisələrinə və Naxçıvan Duzdağ mə`dəninə olan davamlı ezamiyyətləri zamanı həm də duzla bağlı ciddi tədqiqatlar aparmışdır.

Rzayev Vahid Zeynal oğlu “Səmərəli və uzun müddətli iş fəaliyyətinə görə” SSRİ Dövlət Standartlar Komitəsi tərəfindən 9 noyabr 1987-ci ildə Fəxri Fərmanla təltif olunmuşdur.

“Yaranış” kitabının (1999-cu il) çapından sonra nəşr olunmuş əsərləri:

1.”Yaranış haqqında söhbət” (I-II-III hissələr; 1999-2000-ci il.)

2.”Ümüdimiz Sənədir” (2000-ci il.)

3.”Kainatlardandır yaranışımız” (2003-cü il.)

4.“Var olandan, Var olmuşuq” (2015-ci il)

5. İŞIQ, ZƏRRƏ” (2023 – cü il “Zərdabi” Nəşriyyatı.

adlı kitablarında müəllifin elmi-fəlsəfi məqalələri yerləşdirilmişdir.

Məqalələrinin bir hissəsi respublika mətbuatında və www.aqra.az - da dərc olunmuşdur.

Hazırda müəllif Vahid Rzayevin şəxsi Facebook səhifəsində 600-700-dən çox - elmin müxtəlif sahələrində bilinməyənləri açan, Naxçıvan,Azərbaycan və ümumən dünya elmi və mədəniyyəti üçün bilinməsi vacib olan fundamental məqalələri öz əksini tapmaqdadır. Misal olaraq 15 dekabr 2016-cı il tarixində FB səhifəsində bölüşdüyü "Olan Bilinər,Olan Tapılar"adlı məqaləsində 16 il öncə yazıya gətirdiyi "Yaranış" kitabında gedən, Kainatlarda mövcud olan 6 yaşam məskənindən, birinin NASA tərəfindən təsdiqinin tapması öz əksini tapmışdır.

O, bu yer həyatında olarkən "AqRa" Elmin İnkişafına Dəstək ictimai birliyinin İdarə heyətinin üzvü olmaqla həyata keçirdiyimiz işlərin, layihələrin əsas ideya müəllifi olmuşdur.

Fikrət Həsən oğlu Rzayev (1936 – Naxçıvan – 2013 – Bakı). barədə:

O, 1960-cı ildə AzİNMAŞ Elmi-tədqiqat və Layihə-konstruktor İnstitutunda mühəndis vəzifəsində ixtisası üzrə işləməyə başlamış, 2001 – ci ilədək (fasilələrlə) əsas əmək fəaliyyəti o dövrlər 500 – dən çox elmi əməkdaşı olan bu institutla bağlıdır. Keçmiş SSRİ – nin neft – qaz sənayesinin aparıcı Elmi-tədqiqat sahələrini layihələndirən bu Elmi-tədqiqat və Layihə-konstruktor İnstitutunda səmərəli və peşəkar fəaliyyətinə görə Fikrət Rzayev SSRİ – nin "İxtiraçısı" medalını alıb. Bu əsas ixtisas sahəsi ilə yanaşı "DİLÇİLİK" barədə də 3 Kitabın müəllifidir.

Hər iki qardaş dünyalarını dəyişdikdən sonra "AqRa" Elmin İnkişafına Dəstək ictimai birliyinin **"Fəxri üzvü"** seçilmişlər.

Vahid Rzayevlə tanışlığım barədə: Onun "Var olandan, var olmuşuq" kitabının sonunda gedən qeydlərimdə öz əksini tapmışdır, sadəcə onu deyə bilərəm ki: Onun yenidən gətirdiyi Elmlə İlahiyyat Aləmini başa düşmək, anlamaq üçün söz yetmir,

sadəcə Onun yazdığı mətnləri mən böyük məsuliyyətlə, diqqətlə oxumuş, düşünmüşəm.

“AqRa” Elmin İnkişafına Dəstək ictimai birliyinin
İdarə he`yətinin sədri
Mirələkbər Seyidov

Qardaşı Vahid Rzayevlə (O da 1987 – ci ildə SSRİ – nin Dövlət Standartlaşdırma Komitəsi tərəfindən “Fəxri Fərmana” layiq görülüb) Birgə “DİLİN YARADILMASINA DAİR İLAHİ NƏZƏRİYYƏ”nin həmmüəllifidir. Bu Nəzəriyyənin Onlar tərəfindən yazılmasını təklif edən AMEA – nın Müxbir Üzvü Afad Qurbanov olmuşdur.

Qeyd 1: Yuxarıda göstərilən 3 Kitab ilk dəfədir ki, Azərbaycan dilində latın əlifbası ilə (arzu edən oxucuların şəxsi vəsaiti, “AQRA” EİDİB – nin təşkilati dəstəyi ilə) nəşr olunur.

Qeyd 2: Vahid Rzayev və Fikrət Rzayev qardaşlarının bu kitablarla əlaqəli bütün bütün əlyazmalarının və səs yazılarının əsli Azərbaycan Respublikasının Dövlət arxiv idarəsinin 183 №-li fondda saxlanılır.

“AqRA” Elmin İnkişafına Dəstək ictimai birliyi (“AQRA” EİDİB) adından: Mirələkbər Seyidov, Təvəkkül Vəliyev, Həsən İsmayılov İdarə He`yətinin Üzvləri.

I HİSSƏ
MÜNDƏRİCAT

SÖZÖNÜ 5
ZƏDƏLƏNMİŞ CANLI VARLIQ 7
MİŞAR VƏ TAXTA 7
VARLIQ 9
GÜNƏŞ 10
CİSMİN VARLIĞI (Bütövlük) 11
İLAHİYYƏT VƏ ELM 12
DİNLƏR VƏ DÜNYA 14
GÜNAHKARLAR 18
UŞAQ VƏ KÖRPƏ 23
ADİ DAVRANIŞ 24
AHƏNGİN RƏNGİ 26
MÜXTƏLİFLİK 28
VAXT 29
OD MƏKANLARI (Cəhənnəmlər) 32
ÇÜRÜMƏ 39
VARLIQLARA MÜNASİBƏT 41
CAVABDEH 42
ÜMUMDÜNYA CAZİBƏSİ 43
DONUZ ƏTİ VƏ ARAQ 45
PLANETLƏR 49
RƏHMƏTLİK 50

TİRİN VARLIĞI VƏ YÜKLƏNMƏ....................................52
İNFORMASİYANIN SÜR'ƏTİ 53
QAYNATMA VƏ ƏRİTMƏ 56
ZƏRDÜŞT PEYĞƏMBƏR (Ə.S.)..56
SAQQAL...66
ƏCDADLAR...67
ƏRZAQ 71
TUMURCUQ 73
CƏNNƏT 74
YARANIŞ ZƏRRƏLƏRİ VƏ ƏBƏDİYYƏT......................78
XEYİR VƏ ŞƏR 81
ORUCLUQ VƏ ME'RAC 84
MÜQƏDDƏSLİK 91
DİNOZAVRLAR 95
QADINLAR 100
ƏKİZLƏR 103
EKOLOGİYA 108
BEYİN...115

II HİSSƏ
MÜNDƏRİCAT

SÖZÖNÜ 121
ZƏLZƏLƏLƏR...122
GÜL NƏDİR, ÇİÇƏK NƏDİR 138
“ZƏR DÜŞDÜ, ZƏRDƏN DÜŞDÜ” 140
PUL 159
ƏRƏBİSTAN YARIMADASI...161
FƏRDİLİK 162
A Y R I L I Q...166
“NƏ AXTARIRSAN?” 177
BÖYÜK YARADANDAN GÖNDƏRİLƏNLƏR 181
BUZ DAĞI 198
İNDİ BELƏ OLUBDUR 199
NİYƏ PAKLANMALIDIR BƏŞƏR
(su ilə paklanma) 202
YUXU 204
DELFİN 206
SƏNƏTKAR 208
VƏHDƏT, AHƏNG..214
AZAN...217
OXŞARLAR 218
XİLAS 220
VARLIQLAR VƏ HAKİMLİK...226
SƏBR..230

İSTİ VƏ SOYUQ. ENERJİ..234
FAYTONÇU, ZƏRGƏR, ŞAİR..237
DƏYİŞİKLİKLƏR — YENİLİKLƏR...239
DEYİMLƏR 243
SƏRBƏST VAR, SƏRBƏST DÜŞMƏ VAR.........................245
M Ə H Ş Ə R...248
BƏŞƏR VƏ YARADAN...254

III HİSSƏ
MÜNDƏRİCAT

SÖZÖNÜ 259
BÖYÜK PARTLAYIŞ VƏ ƏBƏDİYYƏT 261
GÜNƏŞİN PAKLANMASI 287
GÜNƏŞİN SEVİNCİ 307
BİR DAHA ZƏLZƏLƏ HAQQINDA 309
AĞ CIRTDAN 313
QİYAMƏT 316
ŞEYTAN ODDA, OD ŞEYTANDA 319
PEYĞƏMBƏR NUH (Ə.S.) DÖVRÜ 325
ƏQL, ZƏKA 327
RƏNGLƏR 329
BÖYÜK YARADAN VƏ ƏBƏDİYYƏT 329
ANA 336
SƏHVLƏR 346
QARA ÇUXUR 349
ELMLƏRİN KÖKÜ 354
NAĞILLAMALAR 360
MİLLƏTÇİLİK 362
MADDİLİKDƏ AXTARMA 364
GÖRÜCÜLÜK 368
S U 379
ZƏRRƏLƏR 382
KƏLLƏ 396

BÖYÜK YARADAN — CƏMLƏRİ TƏKDİR
YARADAN 403
BÖYÜK YARADAN VƏ DİNLƏR 407
MÖ’CÜZƏ 409

KİTABA ƏLAVƏ..411

Korrektorlar: ***Mirələkbər Seyidov (+994 50 210 05 24)***
Həsən İsmayılov (+994 70 240 45 37)

Mətbəənin direktoru: ***Elman Qasımov***
Dizayner: ***Azər Aydın***

Çapa imzalanmışdır: 28.03.2026.
Formatı 60x84 1/16.
Həcmi 26.5 ç.v. Sifariş № 24. Tiraj 100

«Zərdabi Nəşr» MMC Nəşriyyat Poliqrafiya müəssisəsi
Tel: (012) 514-73-73, mob. (050; 070) 344 76 01
e-poçtu: zerdabi_em@mail.ru